BKG

VERTRIEBSKATALOG

2010

Kleingüteraufzüge

Produktionsprogramm:

- Kleingüteraufzüge
- Güteraufzüge
- Güteraufzüge mit Begleitperson
- Automatik-Aufzüge
- Spezial-Aufzüge
- Personenaufzüge
- Komponenten
  - Türen
  - Fahrkörbe
  - Antriebe
  - Steuerungen
  - usw.

BKG Vertriebskatalog

Die Preisbasis der Aufzüge ist eine unvollständige Maschine gemäß der EG-Maschinenrichtlinie 2006/42/EG.

Autoren: Bunse

Ausgabe: **01/2010**

Status: Version 4.0

Copyright © 2010 Bunse-Aufzüge-GmbH, Merseburger Straße 5, 33106 Paderborn

Alle Rechte vorbehalten.

Der Inhalt dieses Dokumentes darf ohne vorherige schriftliche Erlaubnis durch Fa. Bunse-Aufzüge-GmbH nicht (ganz oder teilweise) reproduziert, benutzt, veröffentlicht oder für sonstige Zwecke an Dritte weitergegeben werden.

Das Copyright gilt für alle Formen der Reproduktion, in denen die vorliegenden Informationen eingeflossen sind, einschließlich und zwar ohne Begrenzung für Speichermedien jeder Art, Computerausdrucke und visuelle Anzeigen.

Kleingüteraufzüge

Schiebetür auf Brüstung 5

Schiebetür auf Brüstung, Zubehörpreisliste 55

Schiebetür bodengleich 68

Schiebetür bodengleich, Zubehörpreisliste 78

Drehtür bodengleich 89

Drehtür bodengleich, Zubehörpreisliste 115

Kombinationstür 126

Kombinationstür, Zubehörpreisliste 136

Erläuterung zum Vertriebskatalog

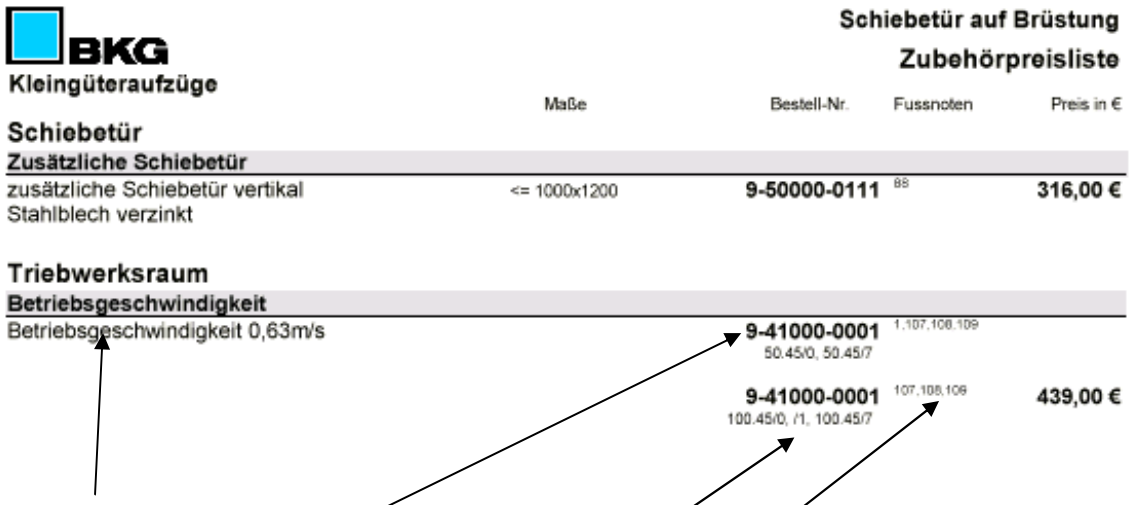

BKG
Kleingüteraufzüge

Schiebetür auf Brüstung
Zubehörpreisliste

	Maße	Bestell-Nr.	Fussnoten	Preis in €
Schiebetür				
Zusätzliche Schiebetür				
zusätzliche Schiebetür vertikal Stahlblech verzinkt	<= 1000x1200	**9-50000-0111**	88	**316,00 €**
Triebwerksraum				
Betriebsgeschwindigkeit				
Betriebsgeschwindigkeit 0,63m/s		**9-41000-0001** 50.45/0, 50.45/7	1,107,108,109	
		9-41000-0001 100.45/0, /1, 100.45/7	107,108,109	**439,00 €**

Produktbeschreibung

Bestell-Nr.

Gilt nur für diese Typen

Fußnoten

Schiebetür auf Brüstung

Triebwerk oben im Schachtkopf
Zugänge einseitig oder gegenüber
ohne Fangvorrichtung

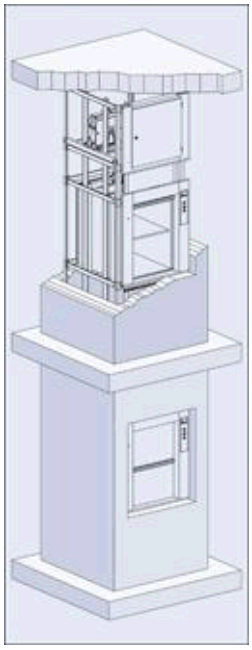

Tragfähigkeit:	**Q = 50 kg bis 300 kg**
Betriebsgeschwindigkeit:	**v = 0,30 und 0,45 m/s**
Beladung:	**einseitig oder gegenüberliegend**

Schachtgerüst: verzinktes Montagehilfsgerüst,
zum Einbau in einen bauseitigen Schacht.

Schachttüren: vertikale Schiebetüren DIN 18092,
Stahlblech verzinkt (Zinkal), für nachträglichen Anstrich geeignet,
auf Brüstungshöhe angeordnet.

Fahrkorb: mit Einsatzkabine, Stahlblech verzinkt (Zinkal),
für nachträglichen Anstrich geeignet,
mit einem herausnehmbaren Zwischenboden,
Boden und Zwischenboden aus Edelstahl.

Triebwerk: kompaktes Schneckengetriebe mit Treibscheibe oder Kettenrad
einschl. Sicherheitsbremse und Handrad,
Anordnung im Schachtkopf.

Steuerung: Mikroprozessorsteuerung ausgeführt als Anhol- und Sendesteuerung.
Die Elektroinstallation ist zur einfachen Montage vorinstalliert und wird über ein
Stecksystem miteinander verbunden.

Triebwerksraumtür: einflügelige Drehtür, Stahlblech verzinkt (Zinkal),
für nachträglichen Anstrich geeignet,
mit Fallenschloß, abschließbar.

BKG

[1] MASSBLATT

Schiebetüren auf Brüstung
Triebwerk im Schachtkopf

[1] Dient nur zur Projektierung! Zur Auftragsabwicklung unten aufgeführte Anlagezeichnung verwenden.

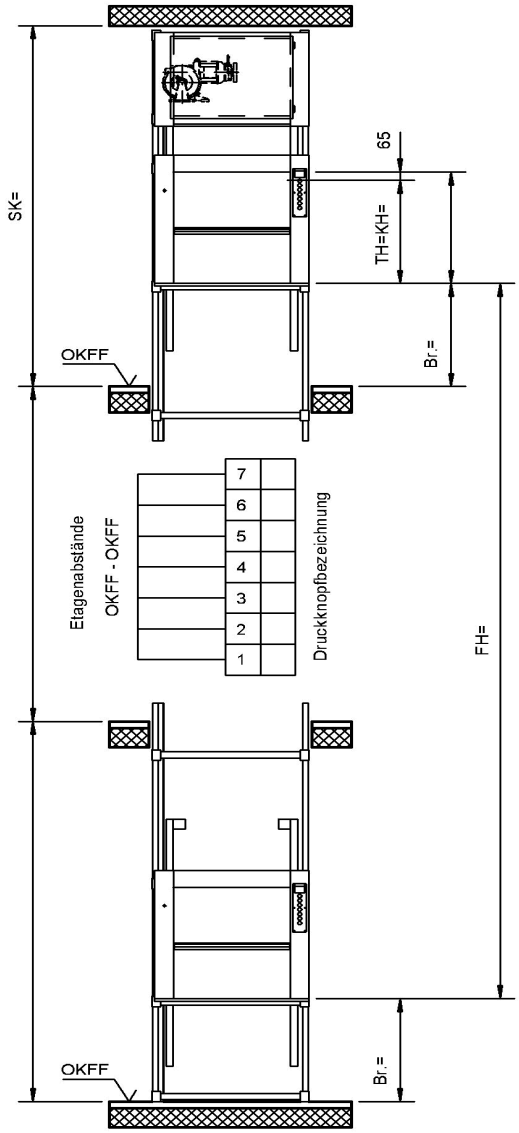

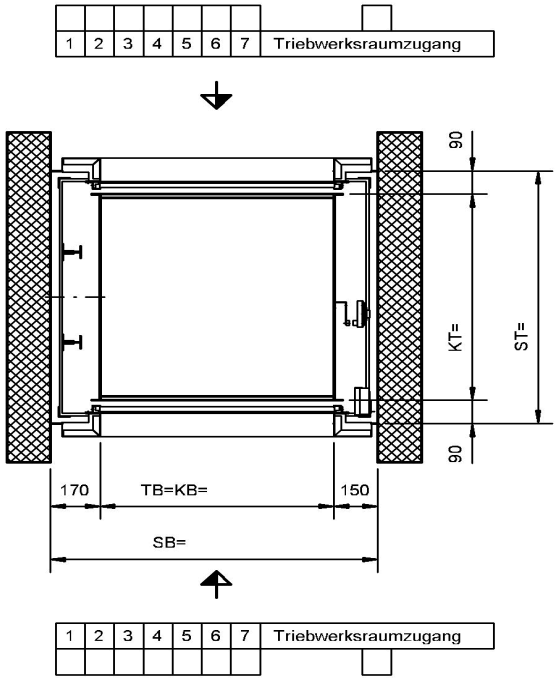

Änderungen vorbehalten, alle Maße in mm.

Der Schacht muss winkel- und lotrecht ausgeführt werden. Max. zulässige Abweichungen vom Lotrechten der Mittelachse +20mm. Alle Maße sind Mindestmaße.

Q kg	v m/s	BKG Typ	Anlagezeichnung Nr.	Fahrkorbabmessungen KB= min. max.	KT= min. max.	Stufensprung	KH= min. max.	Stufensprung	Schachtkopf SK min. bei TH<=800	TH>800	Etagenabstand min.	Brüstungshöhe Br.= min.
50	0,45	50.45/0	5-60000-0019	400 600	400 600	50	600 800	100	Br.+ TH + 1190		2 x TH + 330, bei gleichen Brüstungshöhen	Untere Haltestelle TH/2+ 130, min. jedoch wie alle übrigen 700.
100	0,45	100.45/0	5-60000-0020	400 800	400 800		600 800					
		100.45/1	5-60100-0008	400 1000	500 1000		600 1200		Br.+ TH + 1190	Br.+(1,5 xTH)+790		
		100.45/3	5-60300-0004	300 600	320 350		600 800		Br.+ TH + 1190			
300	0,30	300.30/14	5-61400-0006	400 1000	700 1000		800 1200		Br.+ TH + 1300	Br.+(1,5 xTH)+790		

Artikel-Nr. **5-60002-0205** Ausgabe **09/2003**

max. Tragkraft kg	Typ	Antrieb	max. Grundfläche	max. Kabinenmaße KBxKTxKH in mm	Hst/Lst	FH m	Bestell-Nr.	Preis
50	50.45/0	H6	0,36	600x600x800	2 / 2	3	**0-00005-0402**	
					3 / 3	6	**0-00005-0403**	
					4 / 4	9	**0-00005-0404**	
					5 / 5	12	**0-00005-0405**	
					6 / 6	15	**0-00005-0406**	
100	100.45/0	H6	0,43	800x800x800	2 / 2	3	**0-00006-0402**	
					3 / 3	6	**0-00006-0403**	
					4 / 4	9	**0-00006-0404**	
					5 / 5	12	**0-00006-0405**	
					6 / 6	15	**0-00006-0406**	
100	100.45/0	H6	0,64	800x800x800	2 / 2	3	**0-00006-0602**	
					3 / 3	6	**0-00006-0603**	
					4 / 4	9	**0-00006-0604**	
					5 / 5	12	**0-00006-0605**	
					6 / 6	15	**0-00006-0606**	
100	100.45/0	H8	0,3	800x800x800	2 / 2	3	**0-00008-0302**	
					3 / 3	6	**0-00008-0303**	
					4 / 4	9	**0-00008-0304**	
					5 / 5	12	**0-00008-0305**	
					6 / 6	15	**0-00008-0306**	
100	100.45/0	H8	0,43	800x800x800	2 / 2	3	**0-00008-0402**	
					3 / 3	6	**0-00008-0403**	
					4 / 4	9	**0-00008-0404**	
					5 / 5	12	**0-00008-0405**	
					6 / 6	15	**0-00008-0406**	
100	100.45/0	H8	0,56	800x800x800	2 / 2	3	**0-00008-0502**	
					3 / 3	6	**0-00008-0503**	
					4 / 4	9	**0-00008-0504**	
					5 / 5	12	**0-00008-0505**	
					6 / 6	15	**0-00008-0506**	
100	100.45/0	H8	0,64	800x800x800	2 / 2	3	**0-00008-0602**	
					3 / 3	6	**0-00008-0603**	
					4 / 4	9	**0-00008-0604**	
					5 / 5	12	**0-00008-0605**	
					6 / 6	15	**0-00008-0606**	
100	100.45/1	H8	0,8	1000x1000x1200	2 / 2	3	**0-01008-0802**	
					3 / 3	6	**0-01008-0803**	
					4 / 4	9	**0-01008-0804**	
					5 / 5	12	**0-01008-0805**	
					6 / 6	15	**0-01008-0806**	
100	100.45/1	H8	1	1000x1000x1200	2 / 2	3	**0-01008-1002**	
					3 / 3	6	**0-01008-1003**	
					4 / 4	9	**0-01008-1004**	
					5 / 5	12	**0-01008-1005**	
					6 / 6	15	**0-01008-1006**	

Kleingüteraufzüge mit größerer Haltestellenanzahl oder größerer Förderhöhe: Preise auf Anfrage
Bei kleinen Anlagen oder aufwendigen Steuerungen kann die Anbringung des Schaltschrankes außerhalb des Triebwerkraumes erforderlich werden.
Dieses teilen wir Ihnen dann jeweils unter Angabe des Mehrpreises mit.
Im Listenpreis des BKG Types 100.45/3 ist der Schalttafelschrank mit Sclüssel bereits enthalten.
Bitte im Auftragsfall die Lage des Schrankes außerhalb des Schachtes angeben.

Schiebetür auf Brüstung

Triebwerk oben im Schachtkopf
Zugänge einseitig oder gegenüber
ohne Fangvorrichtung

Preisliste

max. Tragkraft kg	Typ	Antrieb	max. Grundfläche	max. Kabinenmaße KBxKTxKH in mm	Hst/Lst	FH m	Bestell-Nr.	Preis
100	100.45/3	H8	0,21	600x350x800	2 / 2	3	**0-03008-0202**	
					3 / 3	6	**0-03008-0203**	
					4 / 4	9	**0-03008-0204**	
					5 / 5	12	**0-03008-0205**	
					6 / 6	15	**0-03008-0206**	
300	300.30/14	H8	1	1000x1000x1200	2 / 2	3	**0-14008-1002**	
					3 / 3	6	**0-14008-1003**	
					4 / 4	9	**0-14008-1004**	
					5 / 5	12	**0-14008-1005**	
					6 / 6	15	**0-14008-1006**	

Kleingüteraufzüge mit größerer Haltestellenanzahl oder größerer Förderhöhe: Preise auf Anfrage
Bei kleinen Anlagen oder aufwendigen Steuerungen kann die Anbringung des Schaltschrankes außerhalb des Triebwerkraumes erforderlich werden.
Dieses teilen wir Ihnen dann jeweils unter Angabe des Mehrpreises mit.
Im Listenpreis des BKG Types 100.45/3 ist der Schalttafelschrank mit Sclüssel bereits enthalten.
Bitte im Auftragsfall die Lage des Schrankes außerhalb des Schachtes angeben.

50.45/0 H6

Gerüst
Schachtgerüst weitgehend verzinkt
Fahrschiene T 50/50/5
Das Schachtgerüst dient nur als Montagehilfsgerüst, alle Lasten aus dem Aufzug müssen vom Baukörper übernommen werden.

Schachttüren
Schiebetüren einwandig auf Brüstung, nach DIN 18092, Stahlblech verzinkt (Zinkal), für bauseitigen Fertiganstrich geeignet.
Triebwerksraumtür einflügelig und einwandig, mit Sicherheitsschloss, Stahlblech verzinkt (Zinkal), für bauseitigen Fertiganstrich geeignet.

Fahrkorb
Tragfähigkeit 50 kg
Aufhängung des Fahrkorbes 1 : 1
Tragmittel Stahlseil 3 x Ø 6,5
Fahrkorb Stahlblech verzinkt (Zinkal). Für bauseitigen Fertiganstrich geeignet.
Fahrkorb-Zwischenboden mit Edelstahl Dessin: gebürstet. Werkstoff Nr. (1.4016)
Fahrkorb-Boden mit Edelstahl Dessin: gebürstet. Werkstoff Nr. (1.4016)

Gegengewicht
Stahlrahmen mit Stahleinlagen

Triebwerk
Typ H6 mit Handrad
Betriebsgeschwindigkeit = 0,45 m/s
Schneckengetriebe
Treibscheiben Ø 260
Motor Leistung = 0,75 kW
Motor mit Schutzart IP 44
Einkreisbremse

Elektrotechnik
Montagefahrt
Abschließbarer 3poliger Hauptschalter
Fahrzeitüberwachung
Phasenüberwachungsrelais
Einfahrsignal, Weiterfahrsperre
Parkhaltestelle (frei wählbar)
Steuerspannung 24V AC
Diagnosesystem
Standortanzeige, Rufquittung
Besetztanzeige, Störanzeige
Anhol- und Sendetaster, Taster für Rufanlage

100.45/0 H6

Gerüst
Schachtgerüst weitgehend verzinkt
Fahrschiene T 50/50/5
Das Schachtgerüst dient nur als Montagehilfsgerüst, alle Lasten aus dem Aufzug müssen vom Baukörper übernommen werden.

Schachttüren
Schiebetüren einwandig auf Brüstung, nach DIN 18092, Stahlblech verzinkt (Zinkal), für bauseitigen Fertiganstrich geeignet.
Triebwerksraumtür einflügelig und einwandig, mit Sicherheitsschloss, Stahlblech verzinkt (Zinkal), für bauseitigen Fertiganstrich geeignet.

Fahrkorb
Tragfähigkeit 100 kg
Aufhängung des Fahrkorbes 1 : 1
Tragmittel Stahlseil 3 x Ø 6,5
Fahrkorb Stahlblech verzinkt (Zinkal). Für bauseitigen Fertiganstrich geeignet.
Fahrkorb-Zwischenboden mit Edelstahl Dessin: gebürstet. Werkstoff Nr. (1.4016)
Fahrkorb-Boden mit Edelstahl Dessin: gebürstet. Werkstoff Nr. (1.4016)

Gegengewicht
Stahlrahmen mit Stahleinlagen

Triebwerk
Typ H6 mit Handrad
Betriebsgeschwindigkeit = 0,45 m/s
Schneckengetriebe
Treibscheiben Ø 260
Motor Leistung = 0,75 kW
Motor mit Schutzart IP 44
Einkreisbremse

Elektrotechnik
Montagefahrt
Abschließbarer 3poliger Hauptschalter
Fahrzeitüberwachung
Phasenüberwachungsrelais
Einfahrsignal, Weiterfahrsperre
Parkhaltestelle (frei wählbar)
Steuerspannung 24V AC
Diagnosesystem
Standortanzeige, Rufquittung
Besetztanzeige, Störanzeige
Anhol- und Sendetaster, Taster für Rufanlage

100.45/0 H8

Gerüst
Schachtgerüst weitgehend verzinkt
Fahrschiene T 50/50/5
Das Schachtgerüst dient nur als Montagehilfsgerüst, alle Lasten aus dem Aufzug müssen vom Baukörper übernommen werden.

Schachttüren
Schiebetüren einwandig auf Brüstung, nach DIN 18092, Stahlblech verzinkt (Zinkal), für bauseitigen Fertiganstrich geeignet.
Triebwerksraumtür einflügelig und einwandig, mit Sicherheitsschloss, Stahlblech verzinkt (Zinkal), für bauseitigen Fertiganstrich geeignet.

Fahrkorb
Tragfähigkeit 100 kg
Aufhängung des Fahrkorbes 1 : 1
Tragmittel Stahlseil 3 x Ø 6,5
Fahrkorb Stahlblech verzinkt (Zinkal). Für bauseitigen Fertiganstrich geeignet.
Fahrkorb-Zwischenboden mit Edelstahl Dessin: gebürstet. Werkstoff Nr. (1.4016)
Fahrkorb-Boden mit Edelstahl Dessin: gebürstet. Werkstoff Nr. (1.4016)

Gegengewicht
Stahlrahmen mit Stahleinlagen

Triebwerk
Typ H8 mit Handrad
Betriebsgeschwindigkeit = 0,45 m/s
Schneckengetriebe
Treibscheiben Ø 260
Motor Leistung max. 1,50 kW
Motor mit Schutzart IP 20
Einkreisbremse

Elektrotechnik
Montagefahrt
Abschließbarer 3poliger Hauptschalter
Fahrzeitüberwachung
Phasenüberwachungsrelais
Einfahrsignal, Weiterfahrsperre
Parkhaltestelle (frei wählbar)
Steuerspannung 24V AC
Diagnosesystem
Standortanzeige, Rufquittung
Besetztanzeige, Störanzeige
Anhol- und Sendetaster, Taster für Rufanlage

100.45/1 H8

Gerüst
Schachtgerüst weitgehend verzinkt
Fahrschiene T 50/50/5
Das Schachtgerüst dient nur als Montagehilfsgerüst, alle Lasten aus dem Aufzug müssen vom Baukörper übernommen werden.

Schachttüren
Schiebetüren einwandig auf Brüstung, nach DIN 18092, Stahlblech verzinkt (Zinkal), für bauseitigen Fertiganstrich geeignet.
Triebwerksraumtür einflügelig und einwandig, mit Sicherheitsschloss, Stahlblech verzinkt (Zinkal), für bauseitigen Fertiganstrich geeignet.

Fahrkorb
Tragfähigkeit 100 kg
Aufhängung des Fahrkorbes 1 : 1
Tragmittel Stahlseil 3 x Ø 6,5
Fahrkorb Stahlblech verzinkt (Zinkal). Für bauseitigen Fertiganstrich geeignet.
Fahrkorb-Zwischenboden mit Edelstahl Dessin: gebürstet. Werkstoff Nr. (1.4016)
Fahrkorb-Boden mit Edelstahl Dessin: gebürstet. Werkstoff Nr. (1.4016)

Gegengewicht
Stahlrahmen mit Stahleinlagen

Triebwerk
Typ H8 mit Handrad
Betriebsgeschwindigkeit = 0,45 m/s
Schneckengetriebe
Treibscheiben Ø 260
Motor Leistung max. 1,50 kW
Motor mit Schutzart IP 20
Einkreisbremse

Elektrotechnik
Montagefahrt
Abschließbarer 3poliger Hauptschalter
Fahrzeitüberwachung
Phasenüberwachungsrelais
Einfahrsignal, Weiterfahrsperre
Parkhaltestelle (frei wählbar)
Steuerspannung 24V AC
Diagnosesystem
Standortanzeige, Rufquittung
Besetztanzeige, Störanzeige
Anhol- und Sendetaster, Taster für Rufanlage

100.45/3 H8

Gerüst
Schachtgerüst weitgehend verzinkt
Fahrschiene T 50/50/5
Das Schachtgerüst dient nur als Montagehilfsgerüst, alle Lasten aus dem Aufzug müssen vom Baukörper übernommen werden.

Schachttüren
Schiebetüren einwandig auf Brüstung, nach DIN 18092, Stahlblech verzinkt (Zinkal), für bauseitigen Fertiganstrich geeignet.
Triebwerksraumtür einflügelig und einwandig, mit Sicherheitsschloss, Stahlblech verzinkt (Zinkal), für bauseitigen Fertiganstrich geeignet.

Fahrkorb
Tragfähigkeit 100 kg
Aufhängung des Fahrkorbes 1 : 1
Tragmittel 2 x Rollenkette 5/8" x 3/8"
Fahrkorb Stahlblech verzinkt (Zinkal). Für bauseitigen Fertiganstrich geeignet.
Fahrkorb-Zwischenboden mit Edelstahl Dessin: gebürstet. Werkstoff Nr. (1.4016)
Fahrkorb-Boden mit Edelstahl Dessin: gebürstet. Werkstoff Nr. (1.4016)

Gegengewicht
Ohne

Triebwerk
Typ H8 mit Handrad
Betriebsgeschwindigkeit = 0,45 m/s
Schneckengetriebe
Kettenrad Ø 227,5
Motor Leistung = 1,50 kW
Motor mit Schutzart IP 20
Einkreisbremse

Elektrotechnik
Montagefahrt
Abschließbarer 3poliger Hauptschalter
Fahrzeitüberwachung
Phasenüberwachungsrelais
Einfahrsignal, Weiterfahrsperre
Parkhaltestelle (frei wählbar)
Steuerspannung 24V AC
Diagnosesystem
Standortanzeige, Rufquittung
Besetztanzeige, Störanzeige
Anhol- und Sendetaster, Taster für Rufanlage

300.30/14 H8

Gerüst
Schachtgerüst weitgehend verzinkt
Fahrschiene T 50/50/5
Das Schachtgerüst dient nur als Montagehilfsgerüst, alle Lasten aus dem Aufzug müssen vom Baukörper übernommen werden.

Schachttüren
Schiebetüren einwandig auf Brüstung, nach DIN 18092, Stahlblech verzinkt (Zinkal), für bauseitigen Fertiganstrich geeignet.
Triebwerksraumtür einflügelig und einwandig, mit Sicherheitsschloss, Stahlblech verzinkt (Zinkal), für bauseitigen Fertiganstrich geeignet.

Fahrkorb
Tragfähigkeit 300 kg
Aufhängung des Fahrkorbes 1 : 1
Tragmittel Stahlseil 5 x Ø 6,5
Fahrkorb Stahlblech verzinkt (Zinkal). Für bauseitigen Fertiganstrich geeignet.
Fahrkorb-Zwischenboden mit Edelstahl Dessin: gebürstet. Werkstoff Nr. (1.4016)
Fahrkorb-Boden mit Edelstahl Dessin: gebürstet. Werkstoff Nr. (1.4016)

Gegengewicht
Stahlrahmen mit Stahleinlagen

Triebwerk
Typ H8 mit Handrad
Betriebsgeschwindigkeit = 0,30 m/s
Schneckengetriebe
Treibscheiben Ø 260
Motor Leistung = 1,50 kW
90 Fahrten / h
Motor mit Schutzart IP 20
Einkreisbremse

Elektrotechnik
Montagefahrt
Abschließbarer 3poliger Hauptschalter
Fahrzeitüberwachung
Phasenüberwachungsrelais
Einfahrsignal, Weiterfahrsperre
Parkhaltestelle (frei wählbar)
Steuerspannung 24V AC
Diagnosesystem
Standortanzeige, Rufquittung
Besetztanzeige, Störanzeige
Anhol- und Sendetaster, Taster für Rufanlage

Schiebetür auf Brüstung

Triebwerk oben im Schachtkopf
Zugänge einseitig oder gegenüber
mit Fangvorrichtung

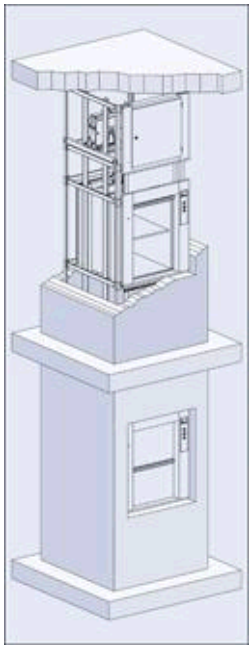

Tragfähigkeit:	**Q = 100 kg bis 300 kg**
Betriebsgeschwindigkeit:	**v = 0,20 und 0,45 m/s**
Beladung:	**einseitig oder gegenüberliegend**

Schachtgerüst: verzinktes Montagehilfsgerüst,
zum Einbau in einen bauseitigen Schacht.

Schachttüren: vertikale Schiebetüren DIN 18092,
Stahlblech verzinkt (Zinkal), für nachträglichen Anstrich geeignet,
auf Brüstungshöhe angeordnet.

Fahrkorb: mit Einsatzkabine, Stahlblech verzinkt (Zinkal),
für nachträglichen Anstrich geeignet,
mit einem herausnehmbaren Zwischenboden,
Boden und Zwischenboden aus Edelstahl
mit Rollenfangvorrichtung.

Triebwerk: kompaktes Schneckengetriebe mit Kettenrad
einschl. Sicherheitsbremse und Handrad,
Anordnung im Schachtkopf.

Steuerung: Mikroprozessorsteuerung ausgeführt als Anhol- und Sendesteuerung.
Die Elektroinstallation ist zur einfachen Montage vorinstalliert und wird über ein
Stecksystem miteinander verbunden.

Triebwerksraumtür: einflügelige Drehtür, Stahlblech verzinkt (Zinkal),
für nachträglichen Anstrich geeignet,
mit Fallenschloß, abschließbar.

BKG

[1] MASSBLATT

Schiebetüren auf Brüstung
Triebwerk im Schachtkopf
mit Fangvorrichtung

[1] Dient nur zur Projektierung! Zur Auftragsabwicklung unten aufgeführte Anlagezeichnung verwenden.

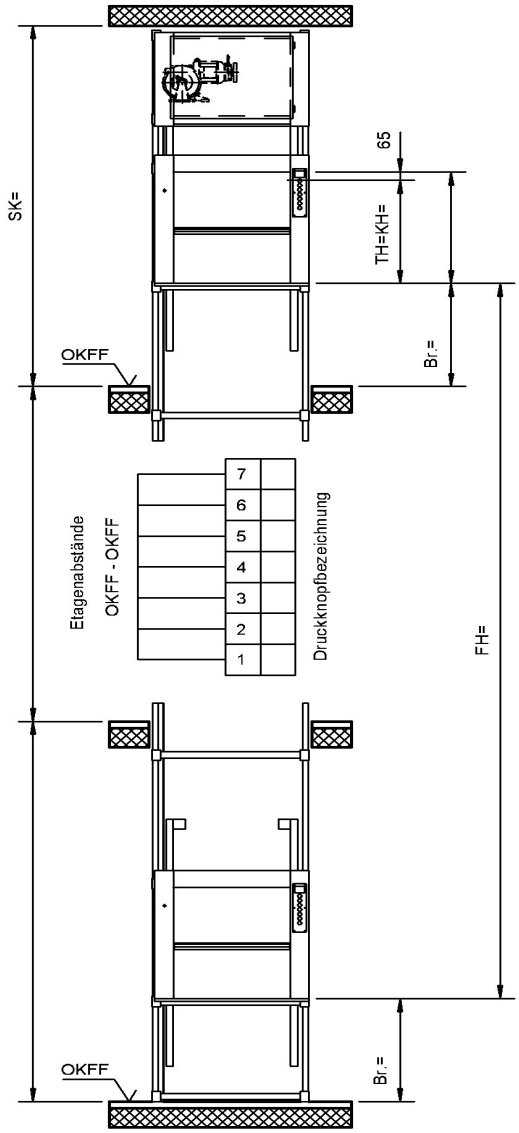

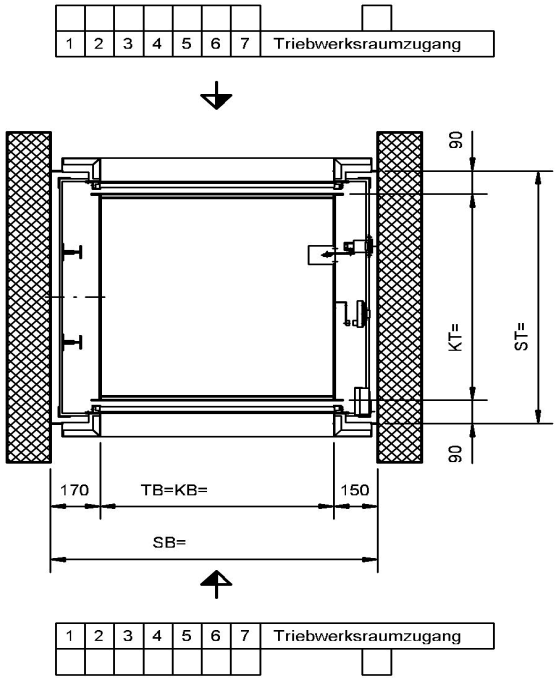

Änderungen vorbehalten, alle Maße in mm.

Der Schacht muss winkel- und lotrecht ausgeführt werden. Max. zulässige Abweichungen vom Lotrechten der Mittelachse +20mm. Alle Maße sind Mindestmaße.

Q kg	v m/s	BKG Typ	Anlagezeichnung Nr.	Fahrkorbabmessungen KB= min. max.	KT= min. max.	Stufensprung	KH= min. max.	Stufensprung	Schachtkopf SK min. bei TH<=800	TH>800	Etagenabstand min.	Brüstungshöhe Br.= min.
100	0,45	100.45/0F	5-60010-0008	400 800	400 800	50	600 800	100	Br.+ TH + 1190	Br.+(1,5 xTH)+790	2 x TH + 330, bei gleichen Brüstungshöhen	Untere Haltestelle TH/2+ 130, min. jedoch wie alle übrigen 700.
		100.45/1F	5-60110-0005	400 1000	500 1000		600 1200					
300	0,20	300.30/14F	5-61410-0004	400 1000	700 1000		800 1200					

Artikel-Nr.	Ausgabe
5-60002-0206	**09/2003**

Schiebetür auf Brüstung

Triebwerk oben im Schachtkopf
Zugänge einseitig oder gegenüber
mit Fangvorrichtung

Preisliste

max. Tragkraft kg	Typ	Antrieb	max. Grundfläche	max. Kabinenmaße KBxKTxKH in mm	Hst/Lst	FH m	Bestell-Nr.	Preis
100	100.45/0F	H8	0,3	800x800x800	2 / 2	3	**0-00108-0302**	
					3 / 3	6	**0-00108-0303**	
					4 / 4	9	**0-00108-0304**	
					5 / 5	12	**0-00108-0305**	
					6 / 6	15	**0-00108-0306**	
100	100.45/0F	H8	0,43	800x800x800	2 / 2	3	**0-00108-0402**	
					3 / 3	6	**0-00108-0403**	
					4 / 4	9	**0-00108-0404**	
					5 / 5	12	**0-00108-0405**	
					6 / 6	15	**0-00108-0406**	
100	100.45/0F	H8	0,56	800x800x800	2 / 2	3	**0-00108-0502**	
					3 / 3	6	**0-00108-0503**	
					4 / 4	9	**0-00108-0504**	
					5 / 5	12	**0-00108-0505**	
					6 / 6	15	**0-00108-0506**	
100	100.45/0F	H8	0,64	800x800x800	2 / 2	3	**0-00108-0602**	
					3 / 3	6	**0-00108-0603**	
					4 / 4	9	**0-00108-0604**	
					5 / 5	12	**0-00108-0605**	
					6 / 6	15	**0-00108-0606**	
100	100.45/1F	H8	0,8	1000x1000x1200	2 / 2	3	**0-01108-0802**	
					3 / 3	6	**0-01108-0803**	
					4 / 4	9	**0-01108-0804**	
					5 / 5	12	**0-01108-0805**	
					6 / 6	15	**0-01108-0806**	
100	100.45/1F	H8	1	1000x1000x1200	2 / 2	3	**0-01108-1002**	
					3 / 3	6	**0-01108-1003**	
					4 / 4	9	**0-01108-1004**	
					5 / 5	12	**0-01108-1005**	
					6 / 6	15	**0-01108-1006**	
300	300.30/14F	H8	1	1000x1000x1200	2 / 2	3	**0-14108-1002**	
					3 / 3	6	**0-14108-1003**	
					4 / 4	9	**0-14108-1004**	
					5 / 5	12	**0-14108-1005**	
					6 / 6	15	**0-14108-1006**	

Kleingüteraufzüge mit größerer Haltestellenanzahl oder größerer Förderhöhe: Preise auf Anfrage
Bei kleinen Anlagen oder aufwendigen Steuerungen kann die Anbringung des Schaltschrankes außerhalb des Triebwerkraumes erforderlich werden.
Dieses teilen wir Ihnen dann jeweils unter Angabe des Mehrpreises mit.
Je nach Ausstattung und Fahrkorbgröße kann die Betriebsgeschwindigkeit reduziert werden.

100.45/0F H8

Gerüst
Schachtgerüst weitgehend verzinkt
Fahrschiene T 50/50/5
Das Schachtgerüst dient nur als Montagehilfsgerüst, alle Lasten aus dem Aufzug müssen vom Baukörper übernommen werden.

Schachttüren
Schiebetüren einwandig auf Brüstung, nach DIN 18092, Stahlblech verzinkt (Zinkal), für bauseitigen Fertiganstrich geeignet.
Triebwerksraumtür einflügelig und einwandig, mit Sicherheitsschloss, Stahlblech verzinkt (Zinkal), für bauseitigen Fertiganstrich geeignet.

Fahrkorb
Tragfähigkeit 100 kg
Aufhängung des Fahrkorbes 1 : 1
Tragmittel 2 x Rollenkette 5/8" x 3/8"
Fahrkorb Stahlblech verzinkt (Zinkal). Für bauseitigen Fertiganstrich geeignet.
Fahrkorb-Zwischenboden mit Edelstahl Dessin: gebürstet. Werkstoff Nr. (1.4016)
Fahrkorb-Boden mit Edelstahl Dessin: gebürstet. Werkstoff Nr. (1.4016)
Rollenfangvorrichtung als Schutzeinrichtung gegen Absturz
Geschwindigkeitsbegrenzer

Gegengewicht
Ohne

Triebwerk
Typ H8 mit Handrad
Betriebsgeschwindigkeit = 0,45 m/s
Schneckengetriebe
Kettenrad Ø 227,5
Motor mit Schutzart IP 20
Einkreisbremse
Motor Leistung max. 2,00 kW

Elektrotechnik
Montagefahrt
Abschließbarer 3poliger Hauptschalter
Fahrzeitüberwachung
Phasenüberwachungsrelais
Einfahrsignal, Weiterfahrsperre
Parkhaltestelle (frei wählbar)
Steuerspannung 24V AC
Diagnosesystem
Standortanzeige, Rufquittung
Besetztanzeige, Störanzeige
Anhol- und Sendetaster, Taster für Rufanlage

100.45/1F H8

Gerüst
Schachtgerüst weitgehend verzinkt
Fahrschiene T 50/50/5
Das Schachtgerüst dient nur als Montagehilfsgerüst, alle Lasten aus dem Aufzug müssen vom Baukörper übernommen werden.

Schachttüren
Schiebetüren einwandig auf Brüstung, nach DIN 18092, Stahlblech verzinkt (Zinkal), für bauseitigen Fertiganstrich geeignet.
Triebwerksraumtür einflügelig und einwandig, mit Sicherheitsschloss, Stahlblech verzinkt (Zinkal), für bauseitigen Fertiganstrich geeignet.

Fahrkorb
Tragfähigkeit 100 kg
Aufhängung des Fahrkorbes 1 : 1
Tragmittel 2 x Rollenkette 5/8" x 3/8"
Fahrkorb Stahlblech verzinkt (Zinkal). Für bauseitigen Fertiganstrich geeignet.
Fahrkorb-Zwischenboden mit Edelstahl Dessin: gebürstet. Werkstoff Nr. (1.4016)
Fahrkorb-Boden mit Edelstahl Dessin: gebürstet. Werkstoff Nr. (1.4016)
Rollenfangvorrichtung als Schutzeinrichtung gegen Absturz
Geschwindigkeitsbegrenzer

Gegengewicht
Ohne

Triebwerk
Typ H8 mit Handrad
Betriebsgeschwindigkeit = 0,45 m/s
Schneckengetriebe
Kettenrad Ø 227,5
Motor Leistung = 2,00 kW
Motor mit Schutzart IP 20
Einkreisbremse

Elektrotechnik
Montagefahrt
Abschließbarer 3poliger Hauptschalter
Fahrzeitüberwachung
Phasenüberwachungsrelais
Einfahrsignal, Weiterfahrsperre
Parkhaltestelle (frei wählbar)
Steuerspannung 24V AC
Diagnosesystem
Standortanzeige, Rufquittung
Besetztanzeige, Störanzeige
Anhol- und Sendetaster, Taster für Rufanlage

300.30/14F H8

Gerüst
Schachtgerüst weitgehend verzinkt
Fahrschiene T 50/50/5
Das Schachtgerüst dient nur als Montagehilfsgerüst, alle Lasten aus dem Aufzug müssen vom Baukörper übernommen werden.

Schachttüren
Schiebetüren einwandig auf Brüstung, nach DIN 18092, Stahlblech verzinkt (Zinkal), für bauseitigen Fertiganstrich geeignet.
Triebwerksraumtür einflügelig und einwandig, mit Sicherheitsschloss, Stahlblech verzinkt (Zinkal), für bauseitigen Fertiganstrich geeignet.

Fahrkorb
Tragfähigkeit 300 kg
Aufhängung des Fahrkorbes 1 : 1
Tragmittel 2 x Rollenkette 5/8" x 3/8"
Fahrkorb Stahlblech verzinkt (Zinkal). Für bauseitigen Fertiganstrich geeignet.
Fahrkorb-Zwischenboden mit Edelstahl Dessin: gebürstet. Werkstoff Nr. (1.4016)
Fahrkorb-Boden mit Edelstahl Dessin: gebürstet. Werkstoff Nr. (1.4016)
Rollenfangvorrichtung als Schutzeinrichtung gegen Absturz
Geschwindigkeitsbegrenzer

Gegengewicht
Ohne

Triebwerk
Typ H8 mit Handrad
Betriebsgeschwindigkeit = 0,20 m/s
Schneckengetriebe
Kettenrad Ø 101,5
Motor Leistung = 2,00 kW
Motor mit Schutzart IP 20
Einkreisbremse

Elektrotechnik
Montagefahrt
Abschließbarer 3poliger Hauptschalter
Fahrzeitüberwachung
Phasenüberwachungsrelais
Einfahrsignal, Weiterfahrsperre
Parkhaltestelle (frei wählbar)
Steuerspannung 24V AC
Diagnosesystem
Standortanzeige, Rufquittung
Besetztanzeige, Störanzeige
Anhol- und Sendetaster, Taster für Rufanlage

Schiebetür auf Brüstung

Triebwerk oben im Schachtkopf
Zugänge übereck
ohne Fangvorrichtung

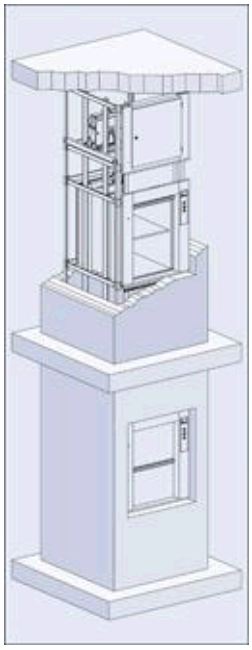

Tragfähigkeit:	**Q = 50 kg und 100 kg**
Betriebsgeschwindigkeit:	**v = 0,45 m/s**
Beladung:	**übereck**

Schachtgerüst: verzinktes Montagehilfsgerüst,
zum Einbau in einen bauseitigen Schacht.

Schachttüren: vertikale Schiebetüren DIN 18092,
Stahlblech verzinkt (Zinkal), für nachträglichen Anstrich geeignet,
auf Brüstungshöhe angeordnet.

Fahrkorb: mit Einsatzkabine, Stahlblech verzinkt (Zinkal),
für nachträglichen Anstrich geeignet,
mit einem herausnehmbaren Zwischenboden,
Boden und Zwischenboden aus Edelstahl

Triebwerk: kompaktes Schneckengetriebe mit Treibscheibe oder Kettenrad
einschl. Sicherheitsbremse und Handrad,
Anordnung im Schachtkopf.

Steuerung: Mikroprozessorsteuerung ausgeführt als Anhol- und Sendesteuerung.
Die Elektroinstallation ist zur einfachen Montage vorinstalliert und wird über ein
Stecksystem miteinander verbunden.

Triebwerksraumtür: einflügelige Drehtür, Stahlblech verzinkt (Zinkal),
für nachträglichen Anstrich geeignet,
mit Fallenschloß, abschließbar.

BKG

1) MASSBLATT

Schiebetüren auf Brüstung
Triebwerk im Schachtkopf
mit und ohne Fangvorrichtung

1) Dient nur zur Projektierung! Zur Auftragsabwicklung unten aufgeführte Anlagezeichnung verwenden.

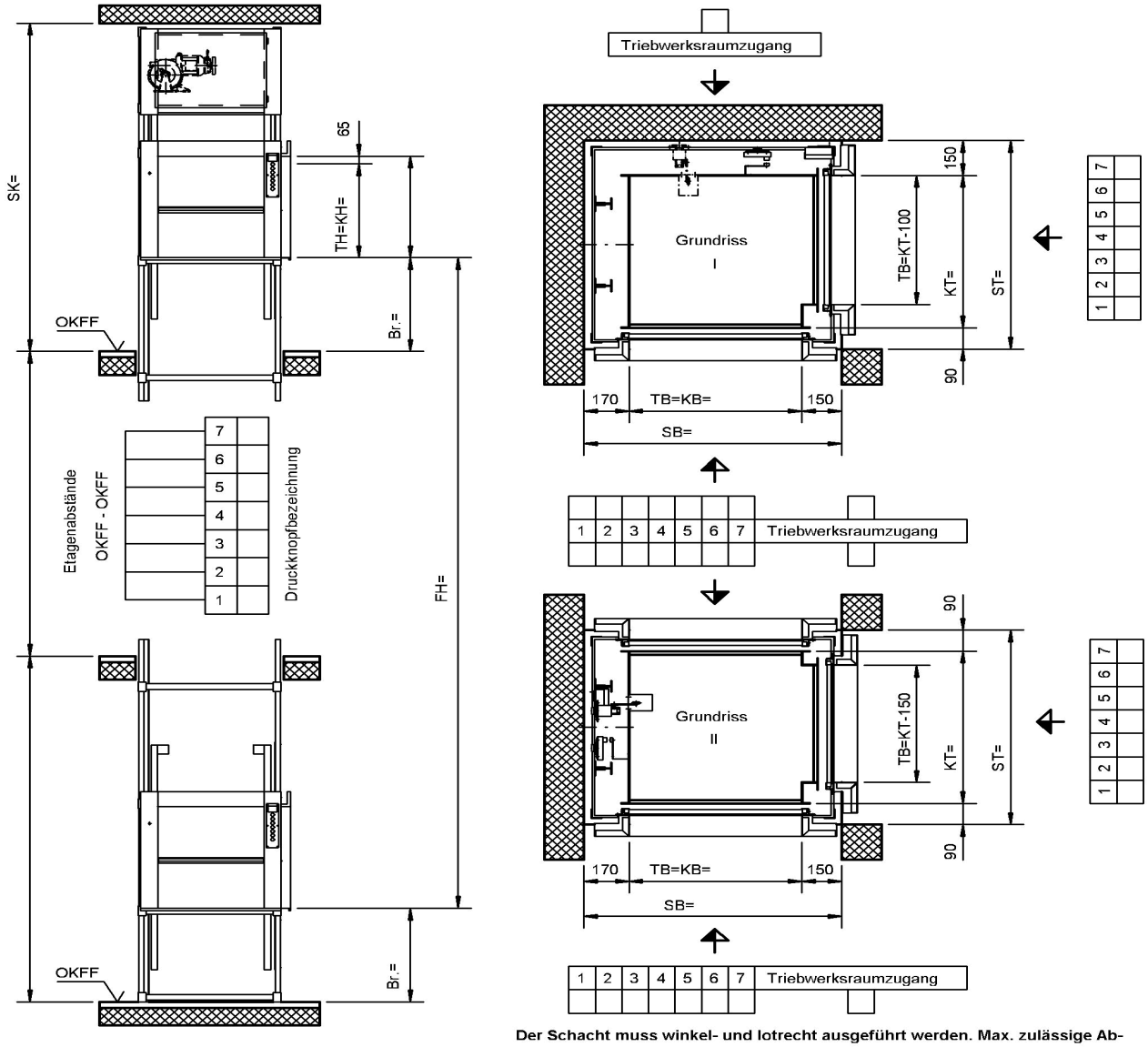

Änderungen vorbehalten, alle Maße in mm.

Der Schacht muss winkel- und lotrecht ausgeführt werden. Max. zulässige Abweichungen vom Lotrechten der Mittelachse +20mm. Alle Maße sind Mindestmaße.

	Q kg	v m/s	BKG Typ	Anlage-zeichnung Nr.	Grundriss	Fahrkorbabmessungen KB= min. max.	KT= min. max.	Stufen-sprung	KH= min. max.	Stufen-sprung		Schachtkopf SK min. bei TH<=800	TH>800	Etagen-abstand min.	Brüstungshöhe Br.= min.
	50	0,45	50.45/7	5-60700-0009	I	400 600	500 600	50	600 800	100		Br.+ TH + 1190		2 x TH + 330, bei gleichen Brüstungshöhen	Untere Haltestelle TH/2+ 130, min. jedoch wie alle übrigen 700.
	100	0,45	100.45/6	5-60600-0003	II	400 900	500 1000		600 1200				Br.+(1,5 xTH)+790		
			100.45/7	5-60700-0010	I	400 900	500 1000		600 1200						
			100.45/8	5-60800-0004	II	400 800	500 800		600 800						
			100.45/6F	5-60610-0003	I	400 900	550 1000		600 1200				Br.+(1,5 xTH)+790		
			100.45/8F	5-60810-0005	I	400 800	500 800		600 800						
												wenn obere Tür übereck Br.+(1,5xTH)+915			

Artikel-Nr.	Ausgabe
5-60002-0207	**09/2003**

max. Tragkraft kg	Typ	Antrieb	max. Grundfläche	max. Kabinenmaße KBxKTxKH in mm	Hst/Lst	FH m	Bestell-Nr.	Preis
100	100.45/6	H8	1	900x1000x1200	2 / 2	3	**0-06008-1002**	
					3 / 3	6	**0-06008-1003**	
					4 / 4	9	**0-06008-1004**	
					5 / 5	12	**0-06008-1005**	
					6 / 6	15	**0-06008-1006**	
50	50.45/7	H6	0,3	600x600x800	2 / 2	3	**0-07005-0302**	
					3 / 3	6	**0-07005-0303**	
					4 / 4	9	**0-07005-0304**	
					5 / 5	12	**0-07005-0305**	
					6 / 6	15	**0-07005-0306**	
50	50.45/7	H6	0,36	600x600x800	2 / 2	3	**0-07005-0402**	
					3 / 3	6	**0-07005-0403**	
					4 / 4	9	**0-07005-0404**	
					5 / 5	12	**0-07005-0405**	
					6 / 6	15	**0-07005-0406**	
100	100.45/7	H6	0,36	800x800x800	2 / 2	3	**0-07006-0402**	
					3 / 3	6	**0-07006-0403**	
					4 / 4	9	**0-07006-0404**	
					5 / 5	12	**0-07006-0405**	
					6 / 6	15	**0-07006-0406**	
100	100.45/7	H6	0,64	800x800x800	2 / 2	3	**0-07006-0602**	
					3 / 3	6	**0-07006-0603**	
					4 / 4	9	**0-07006-0604**	
					5 / 5	12	**0-07006-0605**	
					6 / 6	15	**0-07006-0606**	
100	100.45/7	H8	0,36	900x1000x1200	2 / 2	3	**0-07008-0402**	
					3 / 3	6	**0-07008-0403**	
					4 / 4	9	**0-07008-0404**	
					5 / 5	12	**0-07008-0405**	
					6 / 6	15	**0-07008-0406**	
100	100.45/7	H8	0,64	900x1000x1200	2 / 2	3	**0-07008-0602**	
					3 / 3	6	**0-07008-0603**	
					4 / 4	9	**0-07008-0604**	
					5 / 5	12	**0-07008-0605**	
					6 / 6	15	**0-07008-0606**	
100	100.45/7	H8	1	900x1000x1200	2 / 2	3	**0-07008-1002**	
					3 / 3	6	**0-07008-1003**	
					4 / 4	9	**0-07008-1004**	
					5 / 5	12	**0-07008-1005**	
					6 / 6	15	**0-07008-1006**	
100	100.45/8	H8	0,3	800x800x800	2 / 2	3	**0-08008-0302**	
					3 / 3	6	**0-08008-0303**	
					4 / 4	9	**0-08008-0304**	
					5 / 5	12	**0-08008-0305**	
					6 / 6	15	**0-08008-0306**	

Kleingüteraufzüge mit größerer Haltestellenanzahl oder größerer Förderhöhe: Preise auf Anfrage
Bei kleinen Anlagen oder aufwendigen Steuerungen kann die Anbringung des Schaltschrankes außerhalb des Triebwerkraumes erforderlich werden. Dieses teilen wir Ihnen dann jeweils unter Angabe des Mehrpreises mit.
Bei zweiseitiger Übereck-Beladung wird empfohlen, die Typen 50.45/7 bzw. 100.45/7 an Stelle des BKG Types 100.45/8 einzusetzen.
Je nach Ausstattung und Fahrkorbgröße kann die Betriebsgeschwindigkeit reduziert werden.

Schiebetür auf Brüstung

Triebwerk oben im Schachtkopf
Zugänge übereck
ohne Fangvorrichtung

Preisliste

max. Tragkraft kg	Typ	Antrieb	max. Grundfläche	max. Kabinenmaße KBxKTxKH in mm	Hst/Lst	FH m	Bestell-Nr.	Preis
100	100.45/8	H8	0,43	800x800x800	2 / 2	3	**0-08008-0402**	
					3 / 3	6	**0-08008-0403**	
					4 / 4	9	**0-08008-0404**	
					5 / 5	12	**0-08008-0405**	
					6 / 6	15	**0-08008-0406**	
100	100.45/8	H8	0,56	800x800x800	2 / 2	3	**0-08008-0502**	
					3 / 3	6	**0-08008-0503**	
					4 / 4	9	**0-08008-0504**	
					5 / 5	12	**0-08008-0505**	
					6 / 6	15	**0-08008-0506**	
100	100.45/8	H8	0,64	800x800x800	2 / 2	3	**0-08008-0602**	
					3 / 3	6	**0-08008-0603**	
					4 / 4	9	**0-08008-0604**	
					5 / 5	12	**0-08008-0605**	
					6 / 6	15	**0-08008-0606**	

Kleingüteraufzüge mit größerer Haltestellenanzahl oder größerer Förderhöhe: Preise auf Anfrage
Bei kleinen Anlagen oder aufwendigen Steuerungen kann die Anbringung des Schaltschrankes außerhalb des Triebwerkraumes erforderlich werden.
Dieses teilen wir Ihnen dann jeweils unter Angabe des Mehrpreises mit.
Bei zweiseitiger Übereck-Beladung wird empfohlen, die Typen 50.45/7 bzw. 100.45/7 an Stelle des BKG Types 100.45/8 einzusetzen.
Je nach Ausstattung und Fahrkorbgröße kann die Betriebsgeschwindigkeit reduziert werden.

100.45/6 H8

Gerüst
Schachtgerüst weitgehend verzinkt
Fahrschiene T 50/50/5
Das Schachtgerüst dient nur als Montagehilfsgerüst, alle Lasten aus dem Aufzug müssen vom Baukörper übernommen werden.

Schachttüren
Schiebetüren einwandig auf Brüstung, nach DIN 18092, Stahlblech verzinkt (Zinkal), für bauseitigen Fertiganstrich geeignet.
Triebwerksraumtür einflügelig und einwandig, mit Sicherheitsschloss, Stahlblech verzinkt (Zinkal), für bauseitigen Fertiganstrich geeignet.

Fahrkorb
Tragfähigkeit 100 kg
Aufhängung des Fahrkorbes 1 : 1
Tragmittel 2 x Rollenkette 5/8" x 3/8"
Fahrkorb Stahlblech verzinkt (Zinkal). Für bauseitigen Fertiganstrich geeignet.
Fahrkorb-Zwischenboden mit Edelstahl Dessin: gebürstet. Werkstoff Nr. (1.4016)
Fahrkorb-Boden mit Edelstahl Dessin: gebürstet. Werkstoff Nr. (1.4016)

Gegengewicht
Ohne

Triebwerk
Typ H8 mit Handrad
Betriebsgeschwindigkeit = 0,45 m/s
Schneckengetriebe
Kettenrad Ø 227,5
Motor Leistung = 2,00 kW
Motor mit Schutzart IP 20
Einkreisbremse

Elektrotechnik
Montagefahrt
Abschließbarer 3poliger Hauptschalter
Fahrzeitüberwachung
Phasenüberwachungsrelais
Einfahrsignal, Weiterfahrsperre
Parkhaltestelle (frei wählbar)
Steuerspannung 24V AC
Diagnosesystem
Standortanzeige, Rufquittung
Besetztanzeige, Störanzeige
Anhol- und Sendetaster, Taster für Rufanlage

50.45/7 H6

Gerüst
Schachtgerüst weitgehend verzinkt
Fahrschiene T 50/50/5
Das Schachtgerüst dient nur als Montagehilfsgerüst, alle Lasten aus dem Aufzug müssen vom Baukörper übernommen werden.

Schachttüren
Schiebetüren einwandig auf Brüstung, nach DIN 18092, Stahlblech verzinkt (Zinkal), für bauseitigen Fertiganstrich geeignet.
Triebwerksraumtür einflügelig und einwandig, mit Sicherheitsschloss, Stahlblech verzinkt (Zinkal), für bauseitigen Fertiganstrich geeignet.

Fahrkorb
Tragfähigkeit 50 kg
Aufhängung des Fahrkorbes 1 : 1
Tragmittel Stahlseil 3 x Ø 6,5
Fahrkorb Stahlblech verzinkt (Zinkal). Für bauseitigen Fertiganstrich geeignet.
Fahrkorb-Zwischenboden mit Edelstahl Dessin: gebürstet. Werkstoff Nr. (1.4016)
Fahrkorb-Boden mit Edelstahl Dessin: gebürstet. Werkstoff Nr. (1.4016)

Gegengewicht
Stahlrahmen mit Stahleinlagen

Triebwerk
Typ H6 mit Handrad
Betriebsgeschwindigkeit = 0,45 m/s
Schneckengetriebe
Treibscheiben Ø 260
Motor Leistung = 0,75 kW
Motor mit Schutzart IP 44
Einkreisbremse

Elektrotechnik
Montagefahrt
Abschließbarer 3poliger Hauptschalter
Fahrzeitüberwachung
Phasenüberwachungsrelais
Einfahrsignal, Weiterfahrsperre
Parkhaltestelle (frei wählbar)
Steuerspannung 24V AC
Diagnosesystem
Standortanzeige, Rufquittung
Besetztanzeige, Störanzeige
Anhol- und Sendetaster, Taster für Rufanlage

100.45/7 H6

Gerüst
Schachtgerüst weitgehend verzinkt
Fahrschiene T 50/50/5
Das Schachtgerüst dient nur als Montagehilfsgerüst, alle Lasten aus dem Aufzug müssen vom Baukörper übernommen werden.

Schachttüren
Schiebetüren einwandig auf Brüstung, nach DIN 18092, Stahlblech verzinkt (Zinkal), für bauseitigen Fertiganstrich geeignet.
Triebwerksraumtür einflügelig und einwandig, mit Sicherheitsschloss, Stahlblech verzinkt (Zinkal), für bauseitigen Fertiganstrich geeignet.

Fahrkorb
Tragfähigkeit 100 kg
Aufhängung des Fahrkorbes 1 : 1
Tragmittel Stahlseil 3 x Ø 6,5
Fahrkorb Stahlblech verzinkt (Zinkal). Für bauseitigen Fertiganstrich geeignet.
Fahrkorb-Zwischenboden mit Edelstahl Dessin: gebürstet. Werkstoff Nr. (1.4016)
Fahrkorb-Boden mit Edelstahl Dessin: gebürstet. Werkstoff Nr. (1.4016)

Gegengewicht
Stahlrahmen mit Stahleinlagen

Triebwerk
Typ H6 mit Handrad
Betriebsgeschwindigkeit = 0,45 m/s
Schneckengetriebe
Treibscheiben Ø 260
Motor Leistung = 0,75 kW
Motor mit Schutzart IP 44
Einkreisbremse

Elektrotechnik
Montagefahrt
Abschließbarer 3poliger Hauptschalter
Fahrzeitüberwachung
Phasenüberwachungsrelais
Einfahrsignal, Weiterfahrsperre
Parkhaltestelle (frei wählbar)
Steuerspannung 24V AC
Diagnosesystem
Standortanzeige, Rufquittung
Besetztanzeige, Störanzeige
Anhol- und Sendetaster, Taster für Rufanlage

100.45/7 H8

Gerüst
Schachtgerüst weitgehend verzinkt
Fahrschiene T 50/50/5
Das Schachtgerüst dient nur als Montagehilfsgerüst, alle Lasten aus dem Aufzug müssen vom Baukörper übernommen werden.

Schachttüren
Schiebetüren einwandig auf Brüstung, nach DIN 18092, Stahlblech verzinkt (Zinkal), für bauseitigen Fertiganstrich geeignet.
Triebwerksraumtür einflügelig und einwandig, mit Sicherheitsschloss, Stahlblech verzinkt (Zinkal), für bauseitigen Fertiganstrich geeignet.

Fahrkorb
Tragfähigkeit 100 kg
Aufhängung des Fahrkorbes 1 : 1
Tragmittel Stahlseil 3 x Ø 6,5
Fahrkorb Stahlblech verzinkt (Zinkal). Für bauseitigen Fertiganstrich geeignet.
Fahrkorb-Zwischenboden mit Edelstahl Dessin: gebürstet. Werkstoff Nr. (1.4016)
Fahrkorb-Boden mit Edelstahl Dessin: gebürstet. Werkstoff Nr. (1.4016)

Gegengewicht
Stahlrahmen mit Stahleinlagen

Triebwerk
Typ H8 mit Handrad
Betriebsgeschwindigkeit = 0,45 m/s
Schneckengetriebe
Treibscheiben Ø 260
Motor Leistung max. 1,50 kW
Motor mit Schutzart IP 20
Einkreisbremse

Elektrotechnik
Montagefahrt
Abschließbarer 3poliger Hauptschalter
Fahrzeitüberwachung
Phasenüberwachungsrelais
Einfahrsignal, Weiterfahrsperre
Parkhaltestelle (frei wählbar)
Steuerspannung 24V AC
Diagnosesystem
Standortanzeige, Rufquittung
Besetztanzeige, Störanzeige
Anhol- und Sendetaster, Taster für Rufanlage

100.45/8 H8

Gerüst
Schachtgerüst weitgehend verzinkt
Fahrschiene T 50/50/5
Das Schachtgerüst dient nur als Montagehilfsgerüst, alle Lasten aus dem Aufzug müssen vom Baukörper übernommen werden.

Schachttüren
Schiebetüren einwandig auf Brüstung, nach DIN 18092, Stahlblech verzinkt (Zinkal), für bauseitigen Fertiganstrich geeignet.
Triebwerksraumtür einflügelig und einwandig, mit Sicherheitsschloss, Stahlblech verzinkt (Zinkal), für bauseitigen Fertiganstrich geeignet.

Fahrkorb
Tragfähigkeit 100 kg
Aufhängung des Fahrkorbes 1 : 1
Tragmittel 2 x Rollenkette 5/8" x 3/8"
Fahrkorb Stahlblech verzinkt (Zinkal). Für bauseitigen Fertiganstrich geeignet.
Fahrkorb-Zwischenboden mit Edelstahl Dessin: gebürstet. Werkstoff Nr. (1.4016)
Fahrkorb-Boden mit Edelstahl Dessin: gebürstet. Werkstoff Nr. (1.4016)

Gegengewicht
Ohne

Triebwerk
Typ H8 mit Handrad
Betriebsgeschwindigkeit = 0,45 m/s
Schneckengetriebe
Kettenrad Ø 227,5
Motor mit Schutzart IP 20
Einkreisbremse
Motor Leistung max. 2,00 kW

Elektrotechnik
Montagefahrt
Abschließbarer 3poliger Hauptschalter
Fahrzeitüberwachung
Phasenüberwachungsrelais
Einfahrsignal, Weiterfahrsperre
Parkhaltestelle (frei wählbar)
Steuerspannung 24V AC
Diagnosesystem
Standortanzeige, Rufquittung
Besetztanzeige, Störanzeige
Anhol- und Sendetaster, Taster für Rufanlage

Schiebetür auf Brüstung

Triebwerk oben im Schachtkopf
Zugänge übereck
mit Fangvorrichtung

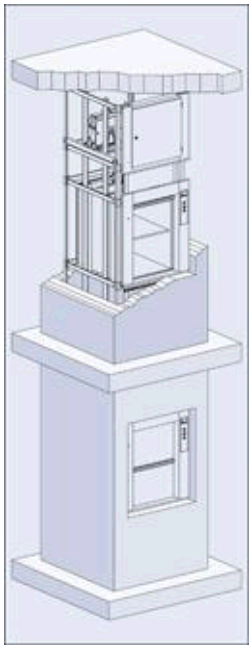

Tragfähigkeit:	**Q = 50 kg und 100 kg**
Betriebsgeschwindigkeit:	**v = 0,45 m/s**
Beladung:	**übereck**

Schachtgerüst: verzinktes Montagehilfsgerüst,
zum Einbau in einen bauseitigen Schacht.

Schachttüren: vertikale Schiebetüren DIN 18092,
Stahlblech verzinkt (Zinkal), für nachträglichen Anstrich geeignet,
auf Brüstungshöhe angeordnet.

Fahrkorb: mit Einsatzkabine, Stahlblech verzinkt (Zinkal),
für nachträglichen Anstrich geeignet,
mit einem herausnehmbaren Zwischenboden,
Boden und Zwischenboden aus Edelstahl,
mit Rollenfangvorrichtung.

Triebwerk: kompaktes Schneckengetriebe mit Treibscheibe oder Kettenrad
einschl. Sicherheitsbremse und Handrad,
Anordnung im Schachtkopf.

Steuerung: Mikroprozessorsteuerung ausgeführt als Anhol- und Sendesteuerung.
Die Elektroinstallation ist zur einfachen Montage vorinstalliert und wird über ein
Stecksystem miteinander verbunden.

Triebwerksraumtür: einflügelige Drehtür, Stahlblech verzinkt (Zinkal),
für nachträglichen Anstrich geeignet,
mit Fallenschloß, abschließbar.

BKG

1) MASSBLATT

Schiebetüren auf Brüstung
Triebwerk im Schachtkopf
mit und ohne Fangvorrichtung

1) Dient nur zur Projektierung! Zur Auftragsabwicklung unten aufgeführte Anlagezeichnung verwenden.

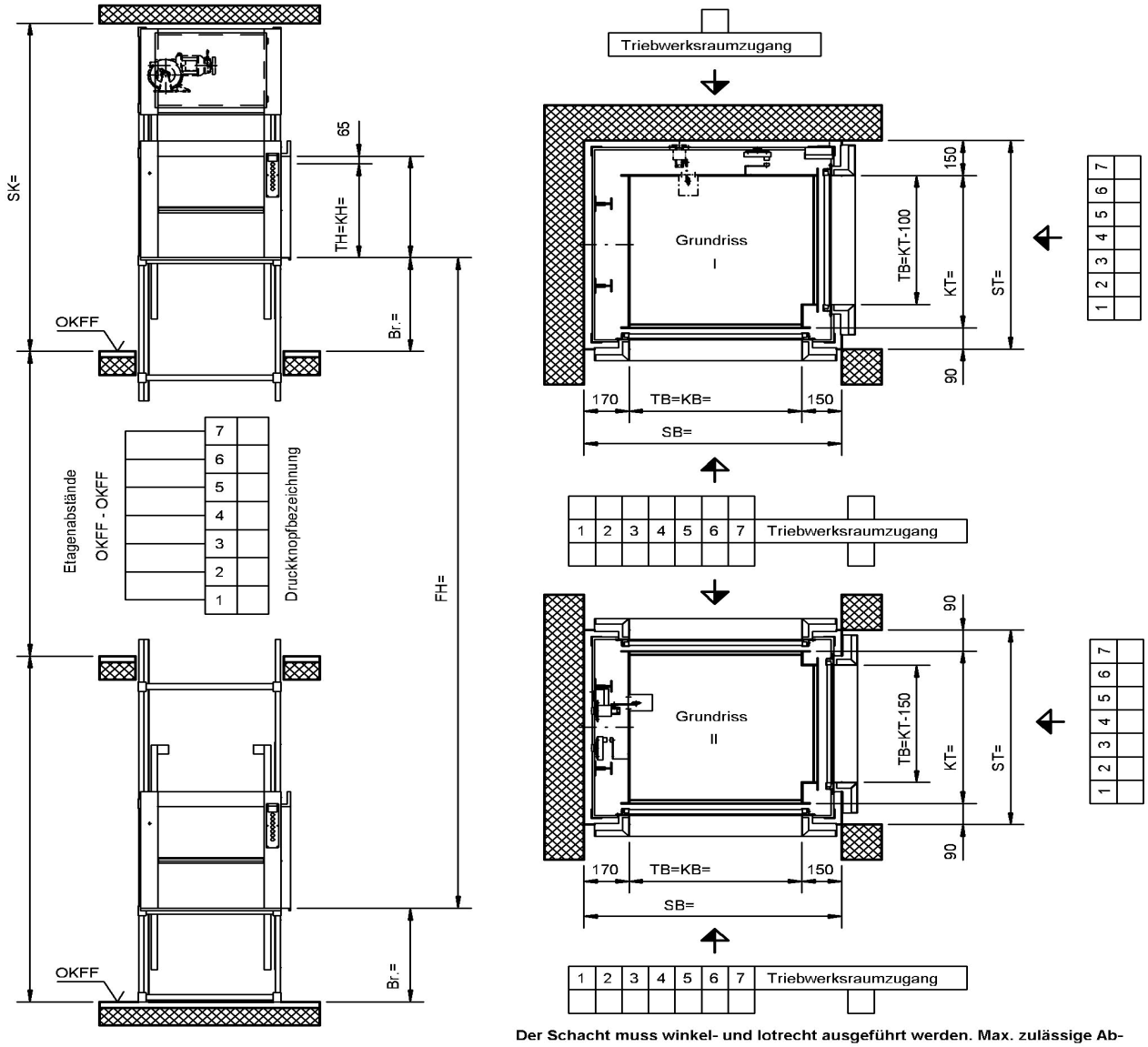

Änderungen vorbehalten, alle Maße in mm.

Der Schacht muss winkel- und lotrecht ausgeführt werden. Max. zulässige Abweichungen vom Lotrechten der Mittelachse +20mm. Alle Maße sind Mindestmaße.

	Q kg	v m/s	BKG Typ	Anlage-zeichnung Nr.	Grundriss	Fahrkorbabmessungen KB= min. max.	KT= min. max.	Stufen-sprung	KH= min. max.	Stufen-sprung		Schachtkopf SK min. bei TH<=800	TH>800	Etagen-abstand min.	Brüstungshöhe Br.= min.
	50	0,45	50.45/7	5-60700-0009	I	400 600	500 600	50	600 800	100		Br.+ TH + 1190		2 x TH + 330, bei gleichen Brüstungshöhen	Untere Haltestelle TH/2+ 130, min. jedoch wie alle übrigen 700.
	100	0,45	100.45/6	5-60600-0003	II	400 900	500 1000		600 1200				Br.+(1,5 xTH)+790		
			100.45/7	5-60700-0010	I	400 900	500 1000		600 1200						
			100.45/8	5-60800-0004	II	400 800	500 800		600 800						
			100.45/6F	5-60610-0003	I	400 900	550 1000		600 1200				Br.+(1,5 xTH)+790		
			100.45/8F	5-60810-0005	I	400 800	500 800		600 800						
												wenn obere Tür übereck Br.+(1,5xTH)+915			

Artikel-Nr.	Ausgabe
5-60002-0207	**09/2003**

Schiebetür auf Brüstung

Triebwerk oben im Schachtkopf
Zugänge übereck
mit Fangvorrichtung

Preisliste

max. Tragkraft kg	Typ	Antrieb	max. Grundfläche	max. Kabinenmaße KBxKTxKH in mm	Hst/Lst	FH m	Bestell-Nr.	Preis
100	100.45/6F	H8	1	900x1000x1200	2 / 2	3	**0-06108-1002**	
					3 / 3	6	**0-06108-1003**	
					4 / 4	9	**0-06108-1004**	
					5 / 5	12	**0-06108-1005**	
					6 / 6	15	**0-06108-1006**	
100	100.45/8F	H8	0,3	800x800x800	2 / 2	3	**0-08108-0302**	
					3 / 3	6	**0-08108-0303**	
					4 / 4	9	**0-08108-0304**	
					5 / 5	12	**0-08108-0305**	
					6 / 6	15	**0-08108-0306**	
100	100.45/8F	H8	0,43	800x800x800	2 / 2	3	**0-08108-0402**	
					3 / 3	6	**0-08108-0403**	
					4 / 4	9	**0-08108-0404**	
					5 / 5	12	**0-08108-0405**	
					6 / 6	15	**0-08108-0406**	
100	100.45/8F	H8	0,56	800x800x800	2 / 2	3	**0-08108-0502**	
					3 / 3	6	**0-08108-0503**	
					4 / 4	9	**0-08108-0504**	
					5 / 5	12	**0-08108-0505**	
					6 / 6	15	**0-08108-0506**	
100	100.45/8F	H8	0,64	800x800x800	2 / 2	3	**0-08108-0602**	
					3 / 3	6	**0-08108-0603**	
					4 / 4	9	**0-08108-0604**	
					5 / 5	12	**0-08108-0605**	
					6 / 6	15	**0-08108-0606**	

Kleingüteraufzüge mit größerer Haltestellenanzahl oder größerer Förderhöhe: Preise auf Anfrage
Bei kleinen Anlagen oder aufwendigen Steuerungen kann die Anbringung des Schaltschrankes außerhalb des Triebwerkraumes erforderlich werden.
Dieses teilen wir Ihnen dann jeweils unter Angabe des Mehrpreises mit.
Je nach Ausstattung und Fahrkorbgröße kann die Betriebsgeschwindigkeit reduziert werden.

100.45/6F H8

Gerüst
Schachtgerüst weitgehend verzinkt
Fahrschiene T 50/50/5
Das Schachtgerüst dient nur als Montagehilfsgerüst, alle Lasten aus dem Aufzug müssen vom Baukörper übernommen werden.

Schachttüren
Schiebetüren einwandig auf Brüstung, nach DIN 18092, Stahlblech verzinkt (Zinkal), für bauseitigen Fertiganstrich geeignet.
Triebwerksraumtür einflügelig und einwandig, mit Sicherheitsschloss, Stahlblech verzinkt (Zinkal), für bauseitigen Fertiganstrich geeignet.

Fahrkorb
Tragfähigkeit 100 kg
Aufhängung des Fahrkorbes 1 : 1
Tragmittel 2 x Rollenkette 5/8" x 3/8"
Fahrkorb Stahlblech verzinkt (Zinkal). Für bauseitigen Fertiganstrich geeignet.
Fahrkorb-Zwischenboden mit Edelstahl Dessin: gebürstet. Werkstoff Nr. (1.4016)
Fahrkorb-Boden mit Edelstahl Dessin: gebürstet. Werkstoff Nr. (1.4016)
Rollenfangvorrichtung als Schutzeinrichtung gegen Absturz
Geschwindigkeitsbegrenzer

Gegengewicht
Ohne

Triebwerk
Typ H8 mit Handrad
Betriebsgeschwindigkeit = 0,45 m/s
Schneckengetriebe
Kettenrad Ø 227,5
Motor Leistung = 2,00 kW
Motor mit Schutzart IP 20
Einkreisbremse

Elektrotechnik
Montagefahrt
Abschließbarer 3poliger Hauptschalter
Fahrzeitüberwachung
Phasenüberwachungsrelais
Einfahrsignal, Weiterfahrsperre
Parkhaltestelle (frei wählbar)
Steuerspannung 24V AC
Diagnosesystem
Standortanzeige, Rufquittung
Besetztanzeige, Störanzeige
Anhol- und Sendetaster, Taster für Rufanlage

100.45/8F H8

Gerüst
Schachtgerüst weitgehend verzinkt
Fahrschiene T 50/50/5
Das Schachtgerüst dient nur als Montagehilfsgerüst, alle Lasten aus dem Aufzug müssen vom Baukörper übernommen werden.

Schachttüren
Schiebetüren einwandig auf Brüstung, nach DIN 18092, Stahlblech verzinkt (Zinkal), für bauseitigen Fertiganstrich geeignet.
Triebwerksraumtür einflügelig und einwandig, mit Sicherheitsschloss, Stahlblech verzinkt (Zinkal), für bauseitigen Fertiganstrich geeignet.

Fahrkorb
Tragfähigkeit 100 kg
Aufhängung des Fahrkorbes 1 : 1
Tragmittel 2 x Rollenkette 5/8" x 3/8"
Fahrkorb Stahlblech verzinkt (Zinkal). Für bauseitigen Fertiganstrich geeignet.
Fahrkorb-Zwischenboden mit Edelstahl Dessin: gebürstet. Werkstoff Nr. (1.4016)
Fahrkorb-Boden mit Edelstahl Dessin: gebürstet. Werkstoff Nr. (1.4016)
Rollenfangvorrichtung als Schutzeinrichtung gegen Absturz
Geschwindigkeitsbegrenzer

Gegengewicht
Ohne

Triebwerk
Typ H8 mit Handrad
Betriebsgeschwindigkeit = 0,45 m/s
Schneckengetriebe
Kettenrad Ø 227,5
Motor mit Schutzart IP 20
Einkreisbremse
Motor Leistung max. 2,00 kW

Elektrotechnik
Montagefahrt
Abschließbarer 3poliger Hauptschalter
Fahrzeitüberwachung
Phasenüberwachungsrelais
Einfahrsignal, Weiterfahrsperre
Parkhaltestelle (frei wählbar)
Steuerspannung 24V AC
Diagnosesystem
Standortanzeige, Rufquittung
Besetztanzeige, Störanzeige
Anhol- und Sendetaster, Taster für Rufanlage

Schiebetür auf Brüstung

Triebwerk oben oder unten neben dem Schacht
Zugänge einseitig oder gegenüber
ohne Fangvorrichtung

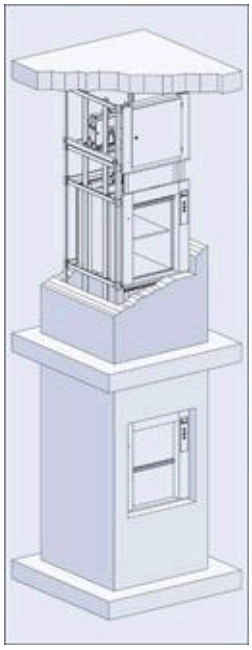

Tragfähigkeit:	**Q = 100 kg**
Betriebsgeschwindigkeit:	**v = 0,25 m/s**
Beladung:	**einseitig oder gegenüberliegend**

Schachtgerüst: verzinktes Montagehilfsgerüst,
zum Einbau in einen bauseitigen Schacht.

Schachttüren: vertikale Schiebetüren DIN 18092,
Stahlblech verzinkt (Zinkal), für nachträglichen Anstrich geeignet,
auf Brüstungshöhe angeordnet.

Fahrkorb: mit Einsatzkabine, Stahlblech verzinkt (Zinkal),
für nachträglichen Anstrich geeignet,
mit einem herausnehmbaren Zwischenboden,
Boden und Zwischenboden aus Edelstahl.

Triebwerk: kompaktes Schneckengetriebe mit Seiltrommel
einschl. Sicherheitsbremse und Handrad,
Anordnung nebenstehend.

Steuerung: Mikroprozessorsteuerung ausgeführt als Anhol- und Sendesteuerung.
Die Elektroinstallation ist zur einfachen Montage vorinstalliert und wird über ein
Stecksystem miteinander verbunden.

Triebwerksraumtür: bauseits

BKG

1) MASSBLATT

Schiebetüren auf Brüstung
Triebwerk nebenstehend

1) Dient nur zur Projektierung! Zur Auftragsabwicklung unten aufgeführte Anlagezeichnung verwenden.

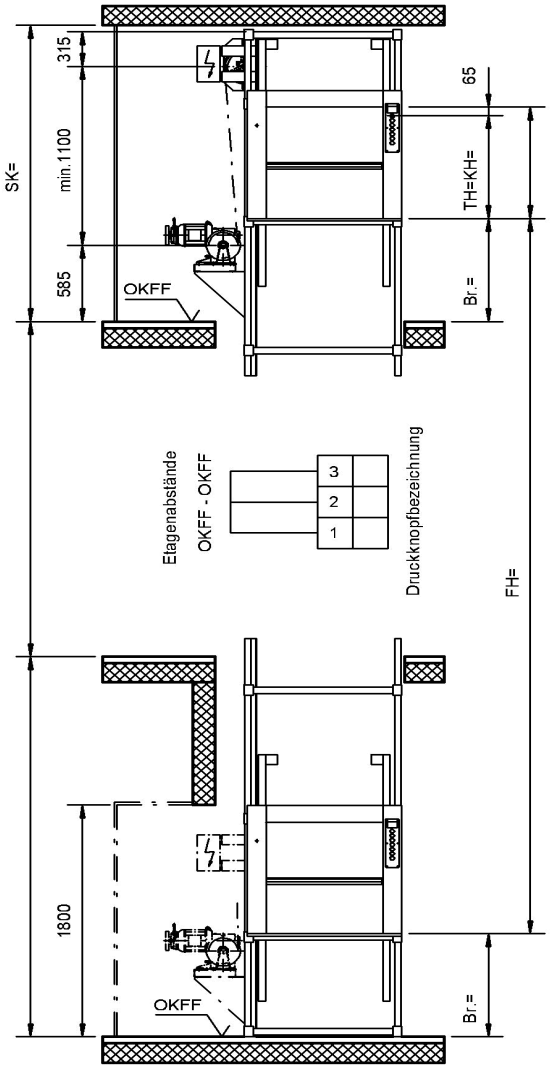

Standard-Ausführung

Förderhöhe: max.6,0 m
Haltestellen: max.3
Triebwerk in jeder Haltestelle möglich

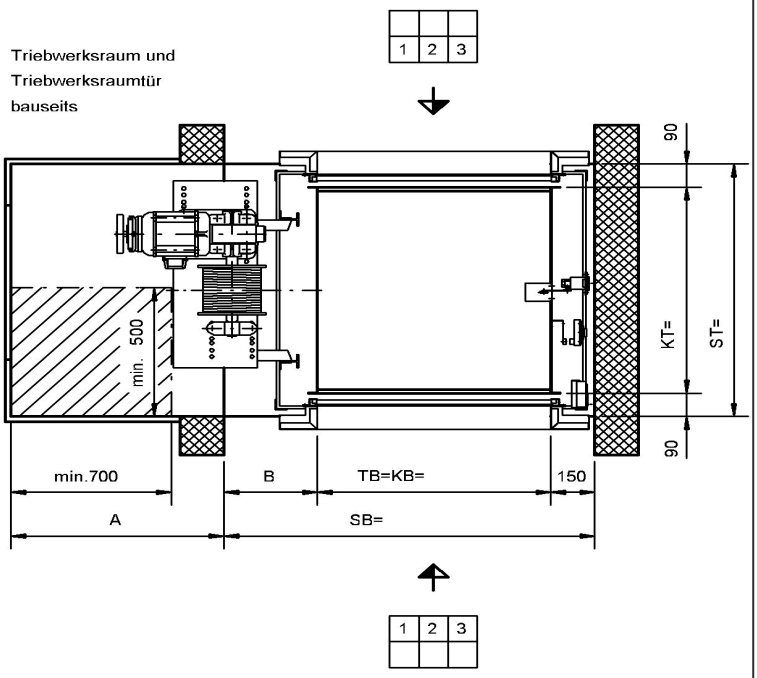

A = 1030 Bei Triebwerksanordnung in der oberen Haltestelle
B = 170

A = 880 Bei Triebwerksanordnung in der unteren,
B = 320 sowie in der darüberliegenden Etage.

Die Anordnung des Triebwerkes bei
Bestellung bitte angeben!

Änderungen vorbehalten, alle Maße in mm.

Der Schacht muss winkel- und lotrecht ausgeführt werden. Max. zulässige Abweichungen vom Lotrechten der Mittelachse +20mm. Alle Maße sind Mindestmaße.

Q kg	v m/s	BKG Typ	Anlagezeichnung Nr.	Fahrkorbabmessungen KB= min. max.	KT= min. max.	Stufensprung	KH= min. max.	Stufensprung		Schachtkopf SK min.		Etagenabstand min.	Brüstungshöhe Br.= min.
100	0,25	100.25/25	5-62500-0013	400 1000	500 1000	50	600 * 1200	100		Br. + (1,5 x TH) + 250 jedoch min. 2050 bei Triebwerk oben		2 x TH + 330, bei gleichen Brüstungshöhen	Untere Haltestelle TH/2+ 130, min. jedoch wie alle übrigen 700.
				* KH min.200 größer als KB									

Artikel-Nr.	Ausgabe
5-60002-0208	**09/2003**

Schiebetür auf Brüstung

Triebwerk oben oder unten neben dem Schacht
Zugänge einseitig oder gegenüber
ohne Fangvorrichtung

Preisliste

max. Tragkraft kg	Typ	Antrieb	max. Grundfläche	max. Kabinenmaße KBxKTxKH in mm	Hst/Lst	FH m	Bestell-Nr.	Preis
100	100.25/25	H8	0,43	1000x1000x1200	2 / 2	3	**0-25008-0402**	
					3 / 3	6	**0-25008-0403**	
100	100.25/25	H8	0,64	1000x1000x1200	2 / 2	3	**0-25008-0602**	
					3 / 3	6	**0-25008-0603**	
100	100.25/25	H8	1	1000x1000x1200	2 / 2	3	**0-25008-1002**	
					3 / 3	6	**0-25008-1003**	

Kleingüteraufzüge mit größerer Haltestellenanzahl oder größerer Förderhöhe: Preise auf Anfrage

100.25/25 H8

Gerüst
Schachtgerüst weitgehend verzinkt
Fahrschiene T 50/50/5
Das Schachtgerüst dient nur als Montagehilfsgerüst, alle Lasten aus dem Aufzug müssen vom Baukörper übernommen werden.

Schachttüren
Schiebetüren einwandig auf Brüstung, nach DIN 18092, Stahlblech verzinkt (Zinkal), für bauseitigen Fertiganstrich geeignet.

Fahrkorb
Tragfähigkeit 100 kg
Aufhängung des Fahrkorbes 1 : 1
Tragmittel Stahlseil 2 x Ø 5,0
Fahrkorb Stahlblech verzinkt (Zinkal). Für bauseitigen Fertiganstrich geeignet.
Fahrkorb-Zwischenboden mit Edelstahl Dessin: gebürstet. Werkstoff Nr. (1.4016)
Fahrkorb-Boden mit Edelstahl Dessin: gebürstet. Werkstoff Nr. (1.4016)

Gegengewicht
Ohne

Triebwerk
Typ H8 mit Handrad
Betriebsgeschwindigkeit = 0,25 m/s
Schneckengetriebe
Trommel Ø 200
Motor Leistung = 1,50 kW
Motor mit Schutzart IP 20
Einkreisbremse

Elektrotechnik
Montagefahrt
Abschließbarer 3poliger Hauptschalter
Fahrzeitüberwachung
Phasenüberwachungsrelais
Einfahrsignal, Weiterfahrsperre
Parkhaltestelle (frei wählbar)
Steuerspannung 24V AC
Diagnosesystem
Standortanzeige, Rufquittung
Besetztanzeige, Störanzeige
Anhol- und Sendetaster, Taster für Rufanlage

Schiebetür auf Brüstung

Triebwerk oben neben dem Schacht
Zugänge einseitig oder gegenüber
ohne Fangvorrichtung

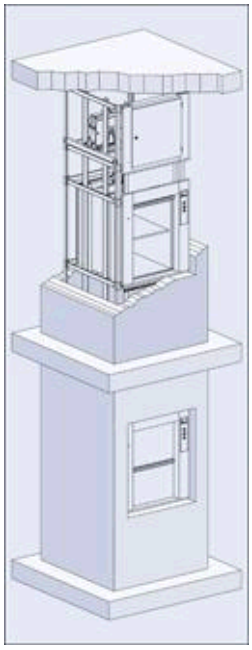

Tragfähigkeit:	**Q = 100 kg**
Betriebsgeschwindigkeit:	**v = 0,45 m/s**
Beladung:	**einseitig oder gegenüberliegend**

Schachtgerüst:	verzinktes Montagehilfsgerüst, zum Einbau in einen bauseitigen Schacht.
Schachttüren:	vertikale Schiebetüren DIN 18092, Stahlblech verzinkt (Zinkal), für nachträglichen Anstrich geeignet, auf Brüstungshöhe angeordnet.
Fahrkorb:	mit Einsatzkabine, Stahlblech verzinkt (Zinkal), für nachträglichen Anstrich geeignet, mit einem herausnehmbaren Zwischenboden, Boden und Zwischenboden aus Edelstahl.
Triebwerk:	kompaktes Schneckengetriebe mit Kettenrad einschl. Sicherheitsbremse und Handrad, Anordnung oben nebenstehend.
Steuerung:	Mikroprozessorsteuerung ausgeführt als Anhol- und Sendesteuerung. Die Elektroinstallation ist zur einfachen Montage vorinstalliert und wird über ein Stecksystem miteinander verbunden.
Triebwerksraumtür:	bauseits

BKG

[1] MASSBLATT

Schiebetüren auf Brüstung Triebwerk oben nebenstehend mit und ohne Fangvorrichtung

[1] Dient nur zur Projektierung! Zur Auftragsabwicklung unten aufgeführte Anlagezeichnung verwenden.

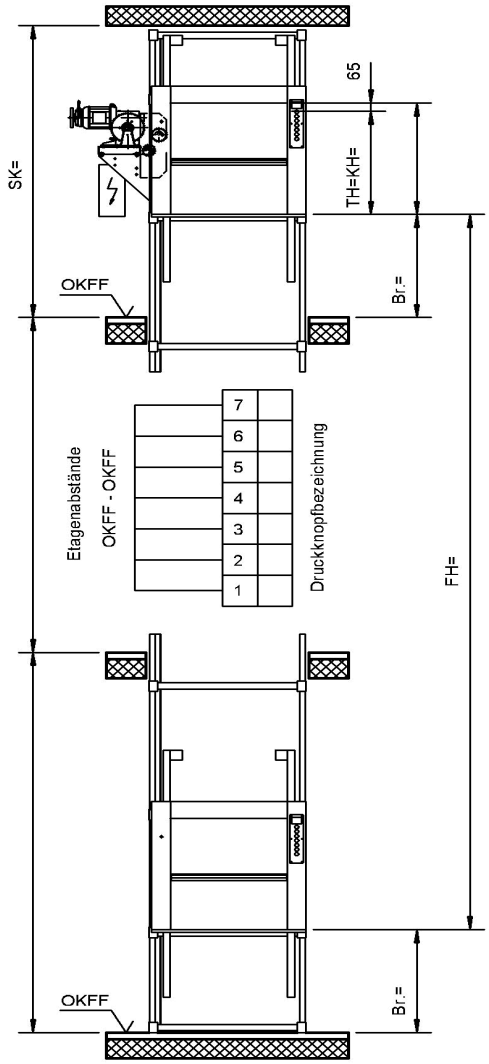

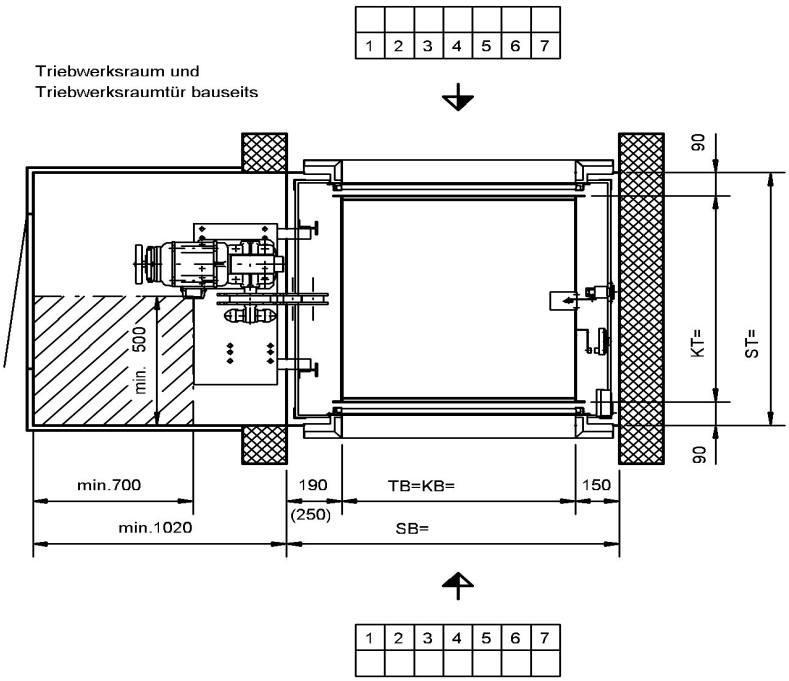

( )-Maß bei Ausführung mit Fangvorrichtung

Änderungen vorbehalten, alle Maße in mm.

Der Schacht muss winkel- und lotrecht ausgeführt werden. Max. zulässige Abweichungen vom Lotrechten der Mittelachse +20mm. Alle Maße sind Mindestmaße.

Q kg	v m/s	BKG Typ	Anlagezeichnung Nr.	Fahrkorbabmessungen KB= min. max.	KT= min. max.	Stufensprung	KH= min. max.	Stufensprung	Schachtkopf SK min.	Etagenabstand min.	Brüstungshöhe Br.= min.
100	0,45	100.45/27	5-62700-0007	400	500	50	600	100	Br.+(1,5xTH) +250	2 x TH + 330, bei gleichen Brüstungshöhen	Untere Haltestelle TH/2+ 130, min. jedoch wie alle übrigen 700.
		100.45/27F	5-62710-0004	1000	1000		* 1200		Br.+(1,5xTH) +250 min.jedoch Br.+KH+750		

* KH min.200 größer als KB

Artikel-Nr.	Ausgabe
5-60002-0209	**09/2003**

Schiebetür auf Brüstung

Triebwerk oben neben dem Schacht
Zugänge einseitig oder gegenüber
ohne Fangvorrichtung

Preisliste

max. Tragkraft kg	Typ	Antrieb	max. Grundfläche	max. Kabinenmaße KBxKTxKH in mm	Hst/Lst	FH m	Bestell-Nr.	Preis
100	100.45/27	H8	0,43	1000x1000x1200	2 / 2	3	**0-27008-0402**	
					3 / 3	6	**0-27008-0403**	
					4 / 4	9	**0-27008-0404**	
					5 / 5	12	**0-27008-0405**	
					6 / 6	15	**0-27008-0406**	
100	100.45/27	H8	0,64	1000x1000x1200	2 / 2	3	**0-27008-0602**	
					3 / 3	6	**0-27008-0603**	
					4 / 4	9	**0-27008-0604**	
					5 / 5	12	**0-27008-0605**	
					6 / 6	15	**0-27008-0606**	
100	100.45/27	H8	1	1000x1000x1200	2 / 2	3	**0-27008-1002**	
					3 / 3	6	**0-27008-1003**	
					4 / 4	9	**0-27008-1004**	
					5 / 5	12	**0-27008-1005**	
					6 / 6	15	**0-27008-1006**	

Kleingüteraufzüge mit größerer Haltestellenanzahl oder größerer Förderhöhe: Preise auf Anfrage
Je nach Ausstattung und Fahrkorbgröße kann die Betriebsgeschwindigkeit reduziert werden.

100.45/27 H8

Gerüst
Schachtgerüst weitgehend verzinkt
Fahrschiene T 50/50/5
Das Schachtgerüst dient nur als Montagehilfsgerüst, alle Lasten aus dem Aufzug müssen vom Baukörper übernommen werden.

Schachttüren
Schiebetüren einwandig auf Brüstung, nach DIN 18092, Stahlblech verzinkt (Zinkal), für bauseitigen Fertiganstrich geeignet.

Fahrkorb
Tragfähigkeit 100 kg
Aufhängung des Fahrkorbes 1 : 1
Tragmittel 2 x Rollenkette 5/8" x 3/8"
Fahrkorb Stahlblech verzinkt (Zinkal). Für bauseitigen Fertiganstrich geeignet.
Fahrkorb-Zwischenboden mit Edelstahl Dessin: gebürstet. Werkstoff Nr. (1.4016)
Fahrkorb-Boden mit Edelstahl Dessin: gebürstet. Werkstoff Nr. (1.4016)

Gegengewicht
Ohne

Triebwerk
Typ H8 mit Handrad
Betriebsgeschwindigkeit = 0,45 m/s
Schneckengetriebe
Kettenrad Ø 227,5
Motor Leistung = 2,00 kW
Motor mit Schutzart IP 20
Einkreisbremse

Elektrotechnik
Montagefahrt
Abschließbarer 3poliger Hauptschalter
Fahrzeitüberwachung
Phasenüberwachungsrelais
Einfahrsignal, Weiterfahrsperre
Parkhaltestelle (frei wählbar)
Steuerspannung 24V AC
Diagnosesystem
Standortanzeige, Rufquittung
Besetztanzeige, Störanzeige
Anhol- und Sendetaster, Taster für Rufanlage

Schiebetür auf Brüstung

Triebwerk oben neben dem Schacht
Zugänge einseitig oder gegenüber
mit Fangvorrichtung

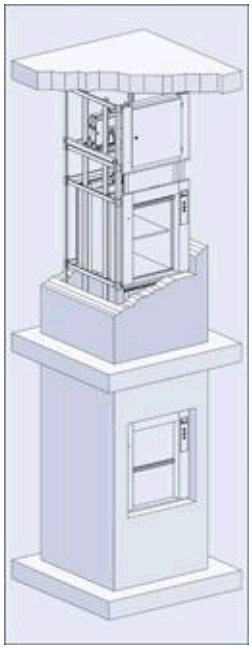

Tragfähigkeit:	**Q = 100 kg**
Betriebsgeschwindigkeit:	**v = 0,45 m/s**
Beladung:	**einseitig oder gegenüberliegend**

Schachtgerüst:	verzinktes Montagehilfsgerüst, zum Einbau in einen bauseitigen Schacht.
Schachttüren:	vertikale Schiebetüren DIN 18092, Stahlblech verzinkt (Zinkal), für nachträglichen Anstrich geeignet, auf Brüstungshöhe angeordnet.
Fahrkorb:	mit Einsatzkabine, Stahlblech verzinkt (Zinkal), für nachträglichen Anstrich geeignet, mit einem herausnehmbaren Zwischenboden, Boden und Zwischenboden aus Edelstahl mit Rollenfangvorrichtung
Triebwerk:	kompaktes Schneckengetriebe mit Kettenrad einschl. Sicherheitsbremse und Handrad, Anordnung oben nebenstehend.
Steuerung:	Mikroprozessorsteuerung ausgeführt als Anhol- und Sendesteuerung. Die Elektroinstallation ist zur einfachen Montage vorinstalliert und wird über ein Stecksystem miteinander verbunden.
Triebwerksraumtür:	bauseits

BKG

1) MASSBLATT

Schiebetüren auf Brüstung Triebwerk oben nebenstehend mit und ohne Fangvorrichtung

1) Dient nur zur Projektierung! Zur Auftragsabwicklung unten aufgeführte Anlagezeichnung verwenden.

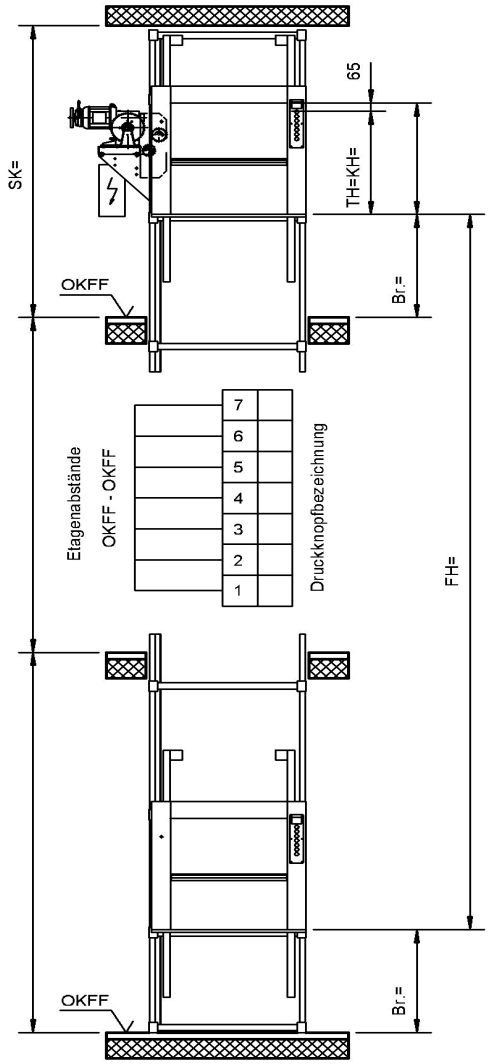

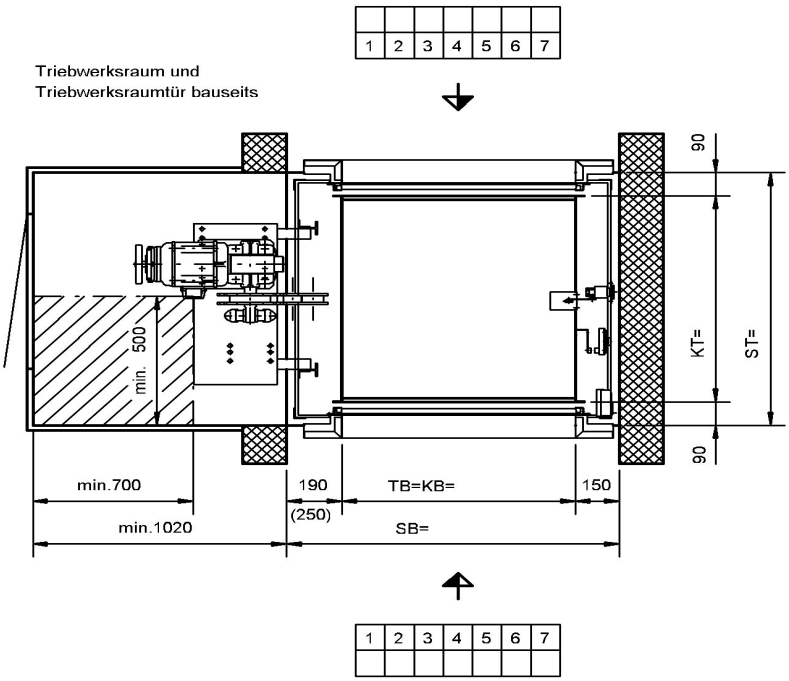

( )-Maß bei Ausführung mit Fangvorrichtung

Änderungen vorbehalten, alle Maße in mm.

Der Schacht muss winkel- und lotrecht ausgeführt werden. Max. zulässige Abweichungen vom Lotrechten der Mittelachse +20mm. Alle Maße sind Mindestmaße.

Q kg	v m/s	BKG Typ	Anlagezeichnung Nr.	Fahrkorbabmessungen KB= min. max.	KT= min. max.	Stufensprung	KH= min. max.	Stufensprung	Schachtkopf SK min.	Etagenabstand min.	Brüstungshöhe Br.= min.
100	0,45	100.45/27	5-62700-0007	400	500	50	600	100	Br.+(1,5xTH) +250	2 x TH + 330, bei gleichen Brüstungshöhen	Untere Haltestelle TH/2+ 130, min. jedoch wie alle übrigen 700.
		100.45/27F	5-62710-0004	1000	1000		* 1200		Br.+(1,5xTH) +250 min.jedoch Br.+KH+750		

* KH min.200 größer als KB

Artikel-Nr.	Ausgabe
5-60002-0209	**09/2003**

Schiebetür auf Brüstung

Triebwerk oben neben dem Schacht
Zugänge einseitig oder gegenüber
mit Fangvorrichtung

Preisliste

max. Tragkraft kg	Typ	Antrieb	max. Grundfläche	max. Kabinenmaße KBxKTxKH in mm	Hst/Lst	FH m	Bestell-Nr.	Preis
100	100.45/27F	H8	0,43	1000x1000x1200	2 / 2	3	**0-27108-0402**	
					3 / 3	6	**0-27108-0403**	
					4 / 4	9	**0-27108-0404**	
					5 / 5	12	**0-27108-0405**	
					6 / 6	15	**0-27108-0406**	
100	100.45/27F	H8	0,64	1000x1000x1200	2 / 2	3	**0-27108-0602**	
					3 / 3	6	**0-27108-0603**	
					4 / 4	9	**0-27108-0604**	
					5 / 5	12	**0-27108-0605**	
					6 / 6	15	**0-27108-0606**	
100	100.45/27F	H8	1	1000x1000x1200	2 / 2	3	**0-27108-1002**	
					3 / 3	6	**0-27108-1003**	
					4 / 4	9	**0-27108-1004**	
					5 / 5	12	**0-27108-1005**	
					6 / 6	15	**0-27108-1006**	

Kleingüteraufzüge mit größerer Haltestellenanzahl oder größerer Förderhöhe: Preise auf Anfrage
Je nach Ausstattung und Fahrkorbgröße kann die Betriebsgeschwindigkeit reduziert werden.

100.45/27F H8

Gerüst
Schachtgerüst weitgehend verzinkt
Fahrschiene T 50/50/5
Das Schachtgerüst dient nur als Montagehilfsgerüst, alle Lasten aus dem Aufzug müssen vom Baukörper übernommen werden.

Schachttüren
Schiebetüren einwandig auf Brüstung, nach DIN 18092, Stahlblech verzinkt (Zinkal), für bauseitigen Fertiganstrich geeignet.

Fahrkorb
Tragfähigkeit 100 kg
Aufhängung des Fahrkorbes 1 : 1
Tragmittel 2 x Rollenkette 5/8" x 3/8"
Fahrkorb Stahlblech verzinkt (Zinkal). Für bauseitigen Fertiganstrich geeignet.
Fahrkorb-Zwischenboden mit Edelstahl Dessin: gebürstet. Werkstoff Nr. (1.4016)
Fahrkorb-Boden mit Edelstahl Dessin: gebürstet. Werkstoff Nr. (1.4016)
Rollenfangvorrichtung als Schutzeinrichtung gegen Absturz
Geschwindigkeitsbegrenzer

Gegengewicht
Ohne

Triebwerk
Typ H8 mit Handrad
Betriebsgeschwindigkeit = 0,45 m/s
Schneckengetriebe
Kettenrad Ø 227,5
Motor Leistung = 2,00 kW
Motor mit Schutzart IP 20
Einkreisbremse

Elektrotechnik
Montagefahrt
Abschließbarer 3poliger Hauptschalter
Fahrzeitüberwachung
Phasenüberwachungsrelais
Einfahrsignal, Weiterfahrsperre
Parkhaltestelle (frei wählbar)
Steuerspannung 24V AC
Diagnosesystem
Standortanzeige, Rufquittung
Besetztanzeige, Störanzeige
Anhol- und Sendetaster, Taster für Rufanlage

Schiebetür auf Brüstung

Triebwerk unten im Fahrschacht
Zugänge einseitig oder gegenüber
ohne Fangvorrichtung

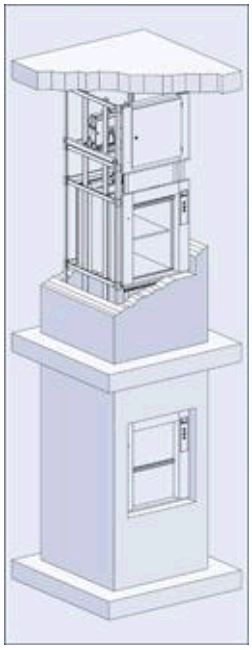

Tragfähigkeit:	**Q = 100 kg**
Betriebsgeschwindigkeit:	**v = 0,45 m/s**
Beladung:	**einseitig oder gegenüberliegend**

Schachtgerüst: verzinktes Montagehilfsgerüst,
zum Einbau in einen bauseitigen Schacht.

Schachttüren: vertikale Schiebetüren DIN 18092,
Stahlblech verzinkt (Zinkal), für nachträglichen Anstrich geeignet,
auf Brüstungshöhe angeordnet.

Fahrkorb: mit Einsatzkabine, Stahlblech verzinkt (Zinkal),
für nachträglichen Anstrich geeignet,
mit einem herausnehmbaren Zwischenboden,
Boden und Zwischenboden aus Edelstahl.

Triebwerk: kompaktes Schneckengetriebe mit Kettenrad
einschl. Sicherheitsbremse und Handrad,
Anordnung unten im Fahrschacht.

Steuerung: Mikroprozessorsteuerung ausgeführt als Anhol- und Sendesteuerung.
Die Elektroinstallation ist zur einfachen Montage vorinstalliert und wird über ein
Stecksystem miteinander verbunden.

Triebwerksraumtür: einflügelige Drehtür, Stahlblech verzinkt (Zinkal),
für nachträglichen Anstrich geeignet,
mit Fallenschloß, abschließbar.

WICHTIGER HINWEIS !

Die für diesen BKG Typ kennzeichnende Anbringung des Triebwerkes unten im Fahrschacht
ist in der EN81-3 nicht vorgesehen.

Da mit Einwänden oder Auflagen der Abnahmestelle gerechnet werden muß, ist vor Angebotsabgabe
mit der zuständigen Abnahmestelle zu sprechen.

Erforderlich ist in jedem Falle die Anbringung der Steuerung in einem abschließbaren Schaltschrank
außerhalb, jedoch in Nähe und Sicht des Triebwerkraumes. Anderenfalls ist ein zusätzlicher, eventuell
abschließbarer Hauptschalter erforderlich. Mehrpreis hierfür siehe Zusätze : Elektrotechnik

BKG

[1] MASSBLATT

Schiebetüren auf Brüstung Triebwerk unten im Fahrschacht

[1] Dient nur zur Projektierung! Zur Auftragsabwicklung unten aufgeführte Anlagezeichnung verwenden.

Wichtiger Hinweis
Die diesem BKG Typ kennzeichnende Anbringung des Triebwerkes unten im Fahrschacht ist in der EN81-3 nicht vorgesehen. Da mit Einwänden oder Auflagen der Abnahmestelle gerechnet werden muß, ist vor Angebotsabgabe mit der zuständigen Abnahmestelle zu sprechen. Erforderlich ist in jedem Falle die Anordnung der Steuerung in einem abschließbaren Schaltschrank außerhalb, jedoch in Nähe und Sicht des Triebwerkraumes, andernfalls ist ein zusätzlicher, eventuell abschließbarer Hauptschalter erforderlich. Lage des Schaltschrankes bitte angeben.

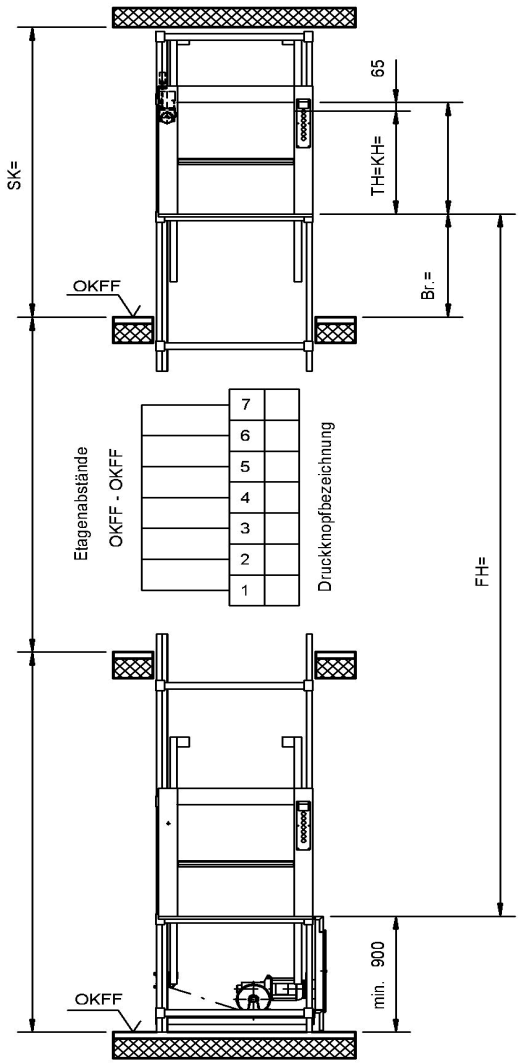

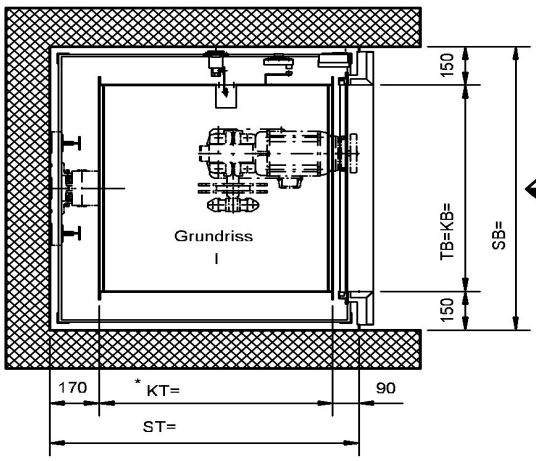

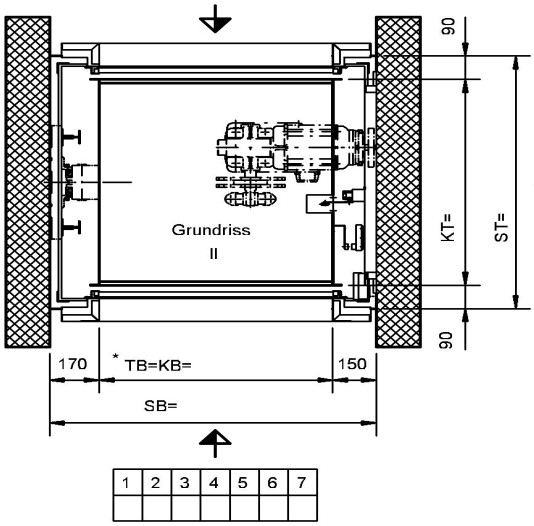

Änderungen vorbehalten, alle Maße in mm.

Der Schacht muss winkel- und lotrecht ausgeführt werden. Max. zulässige Abweichungen vom Lotrechten der Mittelachse +20mm. Alle Maße sind Mindestmaße.

Q kg	v m/s	BKG Typ	Anlagezeichnung Nr.	Grundriss	Fahrkorbabmessungen KB= min. max.	KT= min. max.	Stufensprung	KH= min. max.	Stufensprung		Schachtkopf SK min.	Etagenabstand min.	Brüstungshöhe Br.= min.
100	0,45	100.45/41	5-64100-0021	I	500 1000	500 800	50	700 *	100		Br. + (1,5 x TH) + 250	2 x TH + 330, bei gleichen Brüstungshöhen	Untere Haltestelle TH / 2 + 500, min. jedoch 900, alle übrigen 700.
			5-64100-0020	II	500 800	500 1000		1200					Untere Haltestelle min.900 alle übrigen 700.
					* KH min.200 größer als KB bzw. KT								

Artikel-Nr.	Ausgabe
5-60002-0210	**09/2003**

Schiebetür auf Brüstung

Triebwerk unten im Fahrschacht
Zugänge einseitig oder gegenüber
ohne Fangvorrichtung

Preisliste

max. Tragkraft kg	Typ	Antrieb	max. Grundfläche	max. Kabinenmaße KBxKTxKH in mm	Hst/Lst	FH m	Bestell-Nr.	Preis
100	100.45/41	H8	0,43	1000x1000x1200	2 / 2	3	**0-41008-0402**	
					3 / 3	6	**0-41008-0403**	
100	100.45/41	H8	0,64	1000x1000x1200	2 / 2	3	**0-41008-0602**	
					3 / 3	6	**0-41008-0603**	
100	100.45/41	H8	0,8	1000x1000x1200	2 / 2	3	**0-41008-1002**	
					3 / 3	6	**0-41008-1003**	

Kleingüteraufzüge mit größerer Haltestellenanzahl oder größerer Förderhöhe: Preise auf Anfrage
Der Schalttafelschrank mit Schlüssel ist im Grundpreis bereits enthalten.
Bitte im Auftragsfall die Lage des Schrankes außerhalb des Schachtes angeben.
Bei 1000x800x1200 Grundriß I, bei 800x1000x1200 Grundriß II
Je nach Ausstattung und Fahrkorbgröße kann die Betriebsgeschwindigkeit reduziert werden.

100.45/41 H8

Gerüst
Schachtgerüst weitgehend verzinkt
Fahrschiene T 50/50/5
Das Schachtgerüst dient nur als Montagehilfsgerüst, alle Lasten aus dem Aufzug müssen vom Baukörper übernommen werden.

Schachttüren
Schiebetüren einwandig auf Brüstung, nach DIN 18092, Stahlblech verzinkt (Zinkal), für bauseitigen Fertiganstrich geeignet.
Triebwerksraumtür einflügelig und einwandig, mit Sicherheitsschloss, Stahlblech verzinkt (Zinkal), für bauseitigen Fertiganstrich geeignet.

Fahrkorb
Tragfähigkeit 100 kg
Aufhängung des Fahrkorbes 1 : 1
Tragmittel 2 x Rollenkette 5/8" x 3/8"
Fahrkorb Stahlblech verzinkt (Zinkal). Für bauseitigen Fertiganstrich geeignet.
Fahrkorb-Zwischenboden mit Edelstahl Dessin: gebürstet. Werkstoff Nr. (1.4016)
Fahrkorb-Boden mit Edelstahl Dessin: gebürstet. Werkstoff Nr. (1.4016)

Gegengewicht
Ohne

Triebwerk
Typ H8 mit Handrad
Betriebsgeschwindigkeit = 0,45 m/s
Schneckengetriebe
Kettenrad Ø 227,5
Motor Leistung = 2,00 kW
Motor mit Schutzart IP 20
Einkreisbremse

Elektrotechnik
Montagefahrt
Abschließbarer 3poliger Hauptschalter
Fahrzeitüberwachung
Phasenüberwachungsrelais
Einfahrsignal, Weiterfahrsperre
Parkhaltestelle (frei wählbar)
Steuerspannung 24V AC
Diagnosesystem
Standortanzeige, Rufquittung
Besetztanzeige, Störanzeige
Anhol- und Sendetaster, Taster für Rufanlage

Schiebetür auf Brüstung

Triebwerk unten im Fahrschacht
Zugänge einseitig oder gegenüber
mit Fangvorrichtung

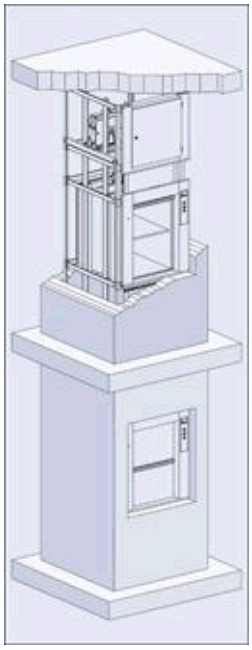

Tragfähigkeit:	**Q = 100 kg**
Betriebsgeschwindigkeit:	**v = 0,45 m/s**
Beladung:	**einseitig oder gegenüberliegend**

Schachtgerüst: verzinktes Montagehilfsgerüst,
zum Einbau in einen bauseitigen Schacht.

Schachttüren: vertikale Schiebetüren DIN 18092,
Stahlblech verzinkt (Zinkal), für nachträglichen Anstrich geeignet,
auf Brüstungshöhe angeordnet.

Fahrkorb: mit Einsatzkabine, Stahlblech verzinkt (Zinkal),
für nachträglichen Anstrich geeignet,
mit einem herausnehmbaren Zwischenboden,
Boden und Zwischenboden aus Edelstahl
mit Rollenfangvorrichtung.

Triebwerk: kompaktes Schneckengetriebe mit Kettenrad
einschl. Sicherheitsbremse und Handrad,
Anordnung unten im Fahrschacht.

Steuerung: Mikroprozessorsteuerung ausgeführt als Anhol- und Sendesteuerung.
Die Elektroinstallation ist zur einfachen Montage vorinstalliert und wird
über ein Stecksystem miteinander verbunden.

Triebwerksraumtür: einflügelige Drehtür, Stahlblech verzinkt (Zinkal),
für nachträglichen Anstrich geeignet,
mit Fallenschloß, abschließbar.

WICHTIGER HINWEIS !

Die für diesen BKG Typ kennzeichnende Anbringung des Triebwerkes unten im Fahrschacht
ist in der EN81-3 nicht vorgesehen.

Da mit Einwänden oder Auflagen der Abnahmestelle gerechnet werden muss, ist vor Angebotsabgabe
mit der zuständigen Abnahmestelle zu sprechen.

Erforderlich ist in jedem Falle die Anbringung der Steuerung in einem abschließbaren Schaltschrank
außerhalb, jedoch in Nähe und Sicht des Triebwerkraumes. Anderenfalls ist ein zusätzlicher, eventuell
abschließbarer Hauptschalter erforderlich. Mehrpreis hierfür siehe Zusätze : Elektrotechnik

BKG

[1] MASSBLATT

Schiebetüren auf Brüstung
Triebwerk unten im Fahrschacht
mit Fangvorrichtung

[1] Dient nur zur Projektierung! Zur Auftragsabwicklung unten aufgeführte Anlagezeichnung verwenden.

Wichtiger Hinweis
Die diesem BKG Typ kennzeichnende Anbringung des Triebwerkes unten im Fahrschacht ist in der EN81-3 nicht vorgesehen. Da mit Einwänden oder Auflagen der Abnahmestelle gerechnet werden muß, ist vor Angebotsabgabe mit der zuständigen Abnahmestelle zu sprechen. Erforderlich ist in jedem Falle die Anordnung der Steuerung in einem abschließbaren Schaltschrank außerhalb, jedoch in Nähe und Sicht des Triebwerkraumes, andernfalls ist ein zusätzlicher, eventuell abschließbarer Hauptschalter erforderlich. Lage des Schaltschrankes bitte angeben.

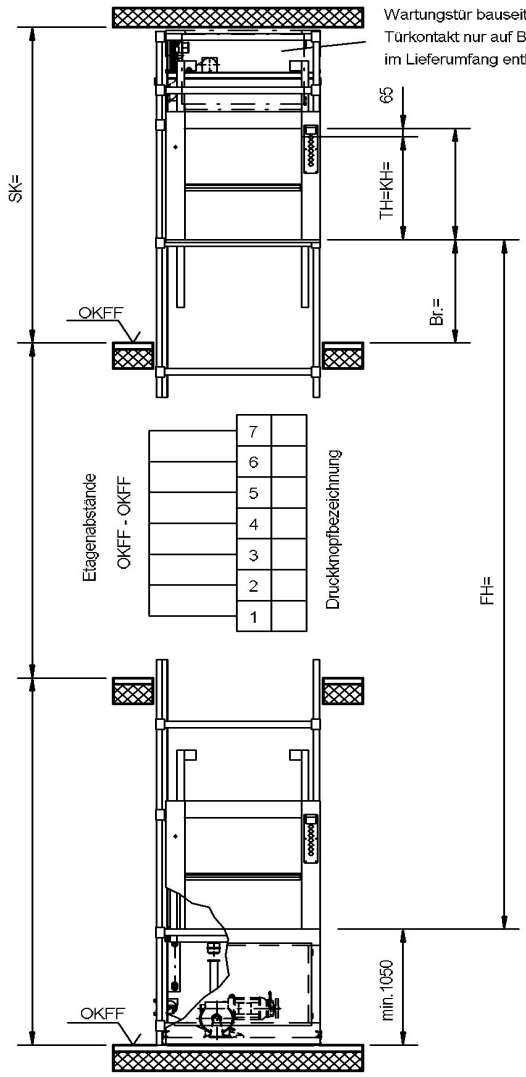

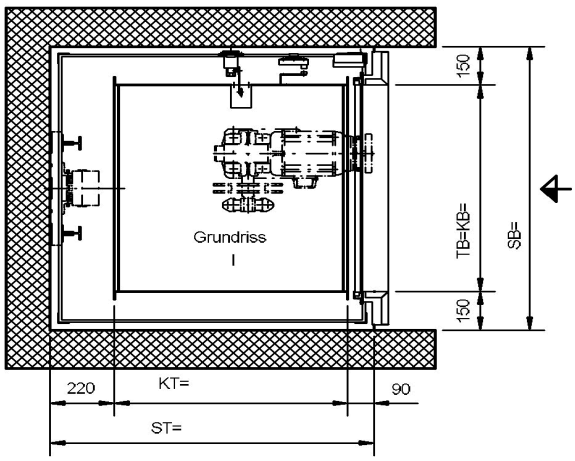

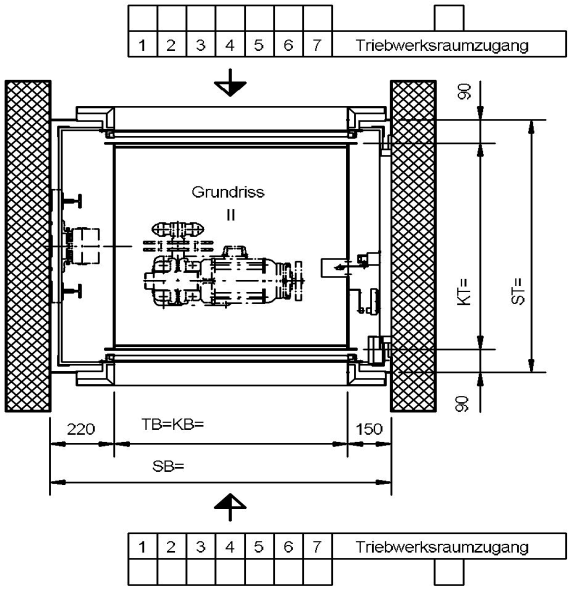

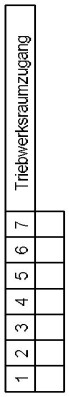

Änderungen vorbehalten, alle Maße in mm.

Der Schacht muss winkel- und lotrecht ausgeführt werden. Max. zulässige Abweichungen vom Lotrechten der Mittelachse +20mm. Alle Maße sind Mindestmaße.

Q kg	v m/s	BKG Typ	Anlagezeichnung Nr.	Grundriss	Fahrkorbabmessungen KB= min. max.	KT= min. max.	Stufensprung	KH= min. max.	Stufensprung		Schachtkopf SK min.	Etagenabstand min.	Brüstungshöhe Br.= min.
100	0,30	100.45/41F	5-64110-0006	I	500	500	50	600	100		Br. + TH + 850	2 x TH + 330, bei gleichen Brustungshöhen	Untere Haltestelle TH / 2 + 500, min. jedoch 1050 alle übrigen 700.
			5-64110-0004	II	1000	1000		1200					Untere Haltestelle min.1050 alle übrigen 700.

Artikel-Nr.	Ausgabe
5-60002-0260	08/2009

Schiebetür auf Brüstung

Triebwerk unten im Fahrschacht
Zugänge einseitig oder gegenüber
mit Fangvorrichtung

Preisliste

max. Tragkraft kg	Typ	Antrieb	max. Grundfläche	max. Kabinenmaße KBxKTxKH in mm	Hst/Lst	FH m	Bestell-Nr.	Preis
100	100.45/41F	H8	0,43	1000x1000x1200	2 / 2	3	**0-41108-0402**	
					3 / 3	6	**0-41108-0403**	
100	100.45/41F	H8	0,64	1000x1000x1200	2 / 2	3	**0-41108-0602**	
					3 / 3	6	**0-41108-0603**	
100	100.45/41F	H8	1	1000x1000x1200	2 / 2	3	**0-41108-1002**	
					3 / 3	6	**0-41108-1003**	

Kleingüteraufzüge mit größerer Haltestellenanzahl oder größerer Förderhöhe: Preise auf Anfrage
Der Schalttafelschrank mit Schlüssel ist im Grundpreis bereits enthalten.
Bitte im Auftragsfall die Lage des Schrankes außerhalb des Schachtes angeben.
Bei 1000x800x1200 Grundriß I, bei 800x1000x1200 Grundriß II
Je nach Ausstattung und Fahrkorbgröße kann die Betriebsgeschwindigkeit reduziert werden.

100.45/41F H8

Gerüst
Schachtgerüst weitgehend verzinkt
Fahrschiene T 50/50/5
Das Schachtgerüst dient nur als Montagehilfsgerüst, alle Lasten aus dem Aufzug müssen vom Baukörper übernommen werden.

Schachttüren
Schiebetüren einwandig auf Brüstung, nach DIN 18092, Stahlblech verzinkt (Zinkal), für bauseitigen Fertiganstrich geeignet.

Fahrkorb
Tragfähigkeit 100 kg
Aufhängung des Fahrkorbes 1 : 1
Tragmittel 2 x Rollenkette 5/8" x 3/8"
Fahrkorb Stahlblech verzinkt (Zinkal). Für bauseitigen Fertiganstrich geeignet.
Fahrkorb-Boden Stahlblech verzinkt (Zinkal). Für bauseitigen Fertiganstrich geeignet.
Rollenfangvorrichtung als Schutzeinrichtung gegen Absturz
Geschwindigkeitsbegrenzer

Gegengewicht
Ohne

Triebwerk
Typ H8 mit Handrad
Betriebsgeschwindigkeit = 0,45 m/s
Schneckengetriebe
Kettenrad Ø 227,5
Motor Leistung = 2,00 kW
Motor mit Schutzart IP 20
Einkreisbremse

Elektrotechnik
Montagefahrt
Abschließbarer 3poliger Hauptschalter
Fahrzeitüberwachung
Phasenüberwachungsrelais
Einfahrsignal, Weiterfahrsperre
Parkhaltestelle (frei wählbar)
Steuerspannung 24V AC
Diagnosesystem
Standortanzeige, Rufquittung
Besetztanzeige, Störanzeige
Anhol- und Sendetaster, Taster für Rufanlage

	Maße	Bestell-Nr.	Fußnoten	Preis in €
Schachtgerüst				
Förderhöhenkorrektur pro 1,0 m				
Förderhöhenkorrektur pro 1,0 m		**9-10000-0001**		
Fördergutabweisblech				
Fördergutabweisblech Stahlblech feuerverzinkt	<= 800x800	**9-15000-0001**	47	
		9-15000-0002	47	
Fördergutabweisblech Edelstahl(1.4016) Dessin: gebürstet	<= 800x800	**9-15000-0011**	46,47	
		9-15000-0012	46,47	
Fördergutabweisblech Edelstahl(1.4016) Dessin: 5WL	<= 800x800	**9-15000-0021**	46,47	
		9-15000-0022	46,47	
Verkleidung für BKG-Schachtgerüst				
Verkleidung für BKG-Schachtgerüst Stahlblech verzinkt (Zinkal)		**9-13000-0001**	1	
Verkleidung für BKG-Schachtgerüst Stahlblech feuerverzinkt		**9-13000-0002**	1	
Verkleidung für BKG-Schachtgerüst Edelstahl(1.4016) Dessin: 5WL		**9-13000-0003**	1,46	
Verkleidung für BKG-Schachtgerüst Edelstahl(1.4016) Dessin: gebürstet		**9-13000-0004**	1,46	
Paar Diagonalstreben verzinkt				
Paar Diagonalstreben verzinkt für BKG-Schachtgerüst		**9-17000-0001**	1,49	
Zwischenblech				
Zwischenblech zwischen oberer Schachttür und Triebwerksraumtür Stahlblech verzinkt (Zinkal)	TB <= 800	**9-13000-0201**	47,50	
Zwischenblech zwischen oberer Schachttür und Triebwerksraumtür Stahlblech feuerverzinkt	TB <= 800	**9-13000-0202**	47,50	

1) Auf Anfrage lieferbar. Bitte nehmen Sie Rücksprache mit BKG !
46) Werkstoff Edelstahl 1.4016 ist für geringe Korrosionsbeanspruchung einsetzbar, nicht geeignet z.B. Fleischerei- und Molkereiprodukte! Andere Werkstoffe auf Anfrage.
47) Für Türbreiten > 1,0 m, Preis auf Anfrage.
49) Zur Versteifung außenliegender Verkleidung.
50) Preise gelten für Schachtkopfhöhen gem. Maßblatt, bei größeren Schachtkopfhöhen, Preise auf Anfrage.

	Maße	Bestell-Nr.	Fußnoten	Preis in €
Schachtgerüst				
Zwischenblech				
Zwischenblech zwischen oberer Schachttür und Triebwerksraumtür Edelstahl(1.4016) Dessin: 5WL	TB <= 800	**9-13000-0203**	46,47,50	
Zwischenblech zwischen oberer Schachttür und Triebwerksraumtür Edelstahl(1.4016) Dessin: gebürstet	TB <= 800	**9-13000-0204**	46,47,50	
Zwischenblech zwischen oberer Schachttür und Triebwerksraumtür Stahlblech verzinkt (Zinkal)		**9-13000-0301**	47,50	
Zwischenblech zwischen oberer Schachttür und Triebwerksraumtür Stahlblech feuerverzinkt		**9-13000-0302**	47,50	
Zwischenblech zwischen oberer Schachttür und Triebwerksraumtür Edelstahl(1.4016) Dessin: 5WL		**9-13000-0303**	46,47,50	
Zwischenblech zwischen oberer Schachttür und Triebwerksraumtür Edelstahl(1.4016) Dessin: gebürstet		**9-13000-0304**	46,47,50	
Fahrkorb				
Fahrkorb verzinkt				
Fahrkorb feuerverzinkt	800x800x800	**9-20000-0011**	53	
	1000x1000x1200	**9-20000-0012**	53	
Fahrkorb mit Edelstahl (1.4016)				
Fahrkorb mit Edelstahl(1.4016) Dessin: 5WL;Boden und Zwischenboden Edelstahl	600x600x800	**9-21000-0001**	46,53	
	800x800x800	**9-21000-0002**	46,53	
	800x800x1200	**9-21000-0003**	46,53	
	1000x1000x1200	**9-21000-0004**	46,53	
	800x800x1200	**9-21000-0011**	46,53	
	1000x1000x800	**9-21000-0012**	46,53	

46) Werkstoff Edelstahl 1.4016 ist für geringe Korrosionsbeanspruchung einsetzbar, nicht geeignet z.B. Fleischerei- und Molkereiprodukte! Andere Werkstoffe auf Anfrage.
47) Für Türbreiten > 1,0 m, Preis auf Anfrage.
50) Preise gelten für Schachtkopfhöhen gem. Maßblatt, bei größeren Schachtkopfhöhen, Preise auf Anfrage.
53) Nur Einsatzkabine, Rahmenteil grundiert.

Fahrkorb

	Maße	Bestell-Nr.	Fußnoten	Preis in €
Fahrkorb mit Edelstahl (1.4016)				
Fahrkorb mit Edelstahl(1.4016) Dessin: gebürstet;Boden und Zwischen-boden Edelstahl	600x600x800	**9-21000-0021**	46,53	
	800x800x800	**9-21000-0022**	46,53	
	800x800x1200	**9-21000-0023**	46,53	
	1000x1000x1200	**9-21000-0024**	46,53	
	600x600x1200	**9-21000-0031**	46,53	
	1000x1000x800	**9-21000-0032**	46,53	
Zwischenboden				
zusätzlicher Zwischenboden Edelstahl(1.4016) Dessin: 5WL	<= 800x800	**9-25000-0011**	46,57,62	
	<= 1000x1000	**9-25000-0012**	46,57,62	
	<= 1000x1000	**9-25000-0012**	46,62	
zusätzlicher Zwischenboden Edelstahl(1.4016) Dessin: gebürstet	<= 800x800	**9-25000-0021**	46,57,62	
	<= 1000x1000	**9-25000-0022**	46,57,62	
	<= 1000x1000	**9-25000-0022**	46,62	
Zusätzliche Auflagen				
Zusätzliche Auflagen für 1 Zwischenboden	800x800	**9-25000-0201**		
	800x800	**9-25000-0201**	57	
	1000x1000	**9-25000-0202**	57	

46) Werkstoff Edelstahl 1.4016 ist für geringe Korrosionsbeanspruchung einsetzbar, nicht geeignet z.B. Fleischerei- und Molkereiprodukte! Andere Werkstoffe auf Anfrage.
53) Nur Einsatzkabine, Rahmenteil grundiert.
57) Mehr als ein zusätzlicher Zwischenboden bzw. zusätzliche Auflagen für einen Zwischenboden in Verbindung mit Rollade, auf Anfrage.
62) Einschließlich Auflagen.

Fahrkorb

	Maße	Bestell-Nr.	Fußnoten	Preis in €
Fahrkorbabschluß				
Fahrkorbrollade aus Leichtmetall kontaktgesichert einschl.Hängekabel	<= 0,64 qm	**9-26000-0001**	1,185,75,76	
	<= 0,64 qm	**9-26000-0001**	185,75,76	
	> 0,64 qm	**9-26000-0002**	1,75,76	
	> 0,64 qm	**9-26000-0002**	75,76	
Fahrkorbrollade aus Edelstahl blank kontaktgesichert einschl.Hängekabel	<= 0,64 qm	**9-26000-0011**	1,185,75,76	
	<= 0,64 qm	**9-26000-0011**	185,75,76	
	> 0,64 qm	**9-26000-0012**	1,75,76	
	> 0,64 qm	**9-26000-0012**	75,76	
Fahrkorbschiebetür vertikal. Edelstahl(1.4016) Dessin: gebürstet kontaktgesichert einschl.Hängekabel	<= 0,64 qm	**9-26000-0041**	1,185,46,75,77	
	> 0,64 qm	**9-26000-0042**	1,46,75,77	
Abweiskante, Edelstahl (1.4016), am Boden und Zwischenboden pro Stück		**9-27000-0303**		
Schutzleiste herausnehmbar				
Schutzleiste herausnehmbar am Boden und Zwischenboden aus Buchenholz 100 x 10 mm	KB <= 800	**9-25000-0321**		
	KB > 800	**9-25000-0322**		
Fahrkorb beheizbar				
Fahrkorbbodenheizung	<= 800x800	**9-26000-0111**	1,66,70,71,72	
	<= 1000x1000	**9-26000-0112**	1,70,71,72	

1) Auf Anfrage lieferbar. Bitte nehmen Sie Rücksprache mit BKG !
46) Werkstoff Edelstahl 1.4016 ist für geringe Korrosionsbeanspruchung einsetzbar, nicht geeignet z.B. Fleischerei- und Molkereiprodukte! Andere Werkstoffe auf Anfrage.
66) Nur im Fahrkorboberteil.
70) Ein-Ausschalter mit Kontrollampe am Boden / Zwischenboden installiert.
71) Oberflächentemperatur bis ca. 85-90°C steuerbar.
72) Fahrkorbmindestgröße KB x KT = 500 x 500 mm.
75) WICHTIG! Wegen Veränderung der Schachtkopfhöhen, Brüstungshöhen und Grubentiefen, sowie erforderlichen Mindestfahrkorbtiefen, Rücksprache mit BKG nehmen.
76) Lichte Öffnungsmaße: KB - 40 mm, KT - 35 mm (-70 mm bei Durchladung), KH - 60 mm
77) Lichte Öffnungsmaße: KT - 30 mm (-60 mm bei Durchladung), KH - 50 mm
185) Nur bis Türgröße 800 x 800 mm

Fahrkorb

	Maße	Bestell-Nr.	Fußnoten	Preis in €
Fahrkorb beheizbar				
Fahrkorbzwischenbodenheizung	<= 800x800	**9-26000-0121**	1,66,70,71,72	
	<= 1000x1000	**9-26000-0122**	1,70,71,72	
Schutzkontakt-Steckdose 230 V				
Schutzkontakt-Steckdose 230 V in der Fahrkorbseitenwand einschl. Hängekabel		**9-26000-0201**		
Schutzkontakt-Steckdose 230 V auf der Fahrkorbdecke einschl. Hängekabel		**9-28000-0101**		
Überlastsicherung				
Überlastsicherung mit akust.Signal		**9-28000-0201**	1,82	
		9-28000-0201	80,82	
		9-28000-0201	81,82	
Überlastsicherung mit optischem Blinksignal für 2/2 Haltest./Ladest.		**9-28000-0202**	1,82	
		9-28000-0202	80,82	
		9-28000-0202	81,82	
zusätzliche Ladestelle mit optischem Blinksignal für Überlastsicherung.		**9-28000-0203**	1,82	
		9-28000-0203	80,82	
		9-28000-0203	81,82	
Fahrkorbbeleuchtung				
Fahrkorbbeleuchtung bei offener Schachttür einschl.Hängekabel mit 1 Lampe		**9-26000-0301**		
2. Lampe für Fahrkorbbeleuchtung		**9-26000-0302**		

1) Auf Anfrage lieferbar. Bitte nehmen Sie Rücksprache mit BKG !
66) Nur im Fahrkorboberteil.
70) Ein-Ausschalter mit Kontrollampe am Boden / Zwischenboden installiert.
71) Oberflächentemperatur bis ca. 85-90°C steuerbar.
72) Fahrkorbmindestgröße KB x KT = 500 x 500 mm.
80) KT min. 500 mm, Schachtkopfhöhen um 50 mm erweitern. Entfällt, wenn obere Tür übereck liegt.
81) Bei Fahrkorbhöhe 800 mm, Schachtkopfhöhe um 50 mm erweitern.
82) In Verbindung mit Rollade als Fahrkorbabschluß, Preise auf Anfrage.

Schiebetür

	Maße	Bestell-Nr.	Fußnoten	Preis in €
Doppelwandigkeit einer Schiebetür				
Doppelwandigkeit einer Schiebetür Stahlblech verzinkt		**9-50200-0001**		
Schloß für Schiebetür				
Riegelschloß für Schiebetür		**9-50500-0001**	89	
Fallenschloß für Schiebetür		**9-50500-0002**	90	
Schiebetür verzinkt				
Ausführung einer Schiebetür feuerverzinkt	<= 800x800	**9-50000-0031**	185,94	
	<= 1000x1200	**9-50000-0032**	94	
Schiebetür Edelstahl (1.4016)				
Ausführung Schiebetür einwandig mit Edelstahl(1.4016) Dessin: 5WL	<= 800x800	**9-50000-0001**	185,46	
	<= 1000x1200	**9-50000-0002**	46	
Ausführung Schiebetür doppelwandig mit Edelstahl(1.4016) Dessin: 5WL	<= 800x800	**9-50000-0003**	46,91,93	
	<= 1000x1200	**9-50000-0004**	46,91,93	
Ausführung Schiebetür einwandig mit Edelstahl(1.4016) Dessin: gebürstet	<= 800x800	**9-50000-0011**	185,46	
	<= 1000x1200	**9-50000-0012**	46	
Ausführung Schiebetür doppelwandig m.Edelstahl(1.4016) Dessin: gebürstet	<= 800x800	**9-50000-0013**	46,91,93	
	<= 1000x1200	**9-50000-0014**	46,91,93	
Zusätzliche Schiebetür				
zusätzliche Schiebetür vertikal Stahlblech verzinkt (Zinkal)	<= 800x800	**9-50000-0101**	88	

46) Werkstoff Edelstahl 1.4016 ist für geringe Korrosionsbeanspruchung einsetzbar, nicht geeignet z.B. Fleischerei- und Molkereiprodukte! Andere Werkstoffe auf Anfrage.
88) Einschließlich der Bedienungselemente und dem Türverschluß.
89) Durch Zylinderschloß, nicht für bauseitigen Zylinder geeignet.
90) Durch Zylinderschloß, für bauseitigen Zylinder geeignet (Tür kann nur mit Schlüssel geöffnet werden).
91) Gilt nur für die Türblätter.
93) Hier ist zuvor die Doppelwandigkeit gem. Art.-Nr. 9-50200-0001 hinzuzurechnen.
94) Preise gelten für einwandige sowie für die doppelwandige Ausführung.
185) Nur bis Türgröße 800 x 800 mm

	Maße	Bestell-Nr.	Fußnoten	Preis in €
Schiebetür				
Zusätzliche Schiebetür				
zusätzliche Schiebetür vertikal Stahlblech verzinkt (Zinkal)	<= 1000x1200	**9-50000-0111**	88	
Schiebetür mit Brandtest				
Schiebetür feuerhemmend Version "PF"		**9-50000-0201**	189	
Schiebetür feuerhemmend nach GB-Norm inkl. DK-Abdeckung		**9-50000-0202**	189	
Schiebetür feuerhemmend nach B-Norm		**9-50000-0203**	189	
Triebwerksraum				
Stufenanlegeleiter zum Triebwerksraum				
Stufenanlegeleiter für Schachtkopfhöhe bis 2,8 m		**9-46000-0001**	106	
Stufenanlegeleiter für Schachtkopfhöhe > 2,8 m bis 3,5 m		**9-46000-0002**	106	
Betriebsgeschwindigkeit				
Betriebsgeschwindigkeit 0,63m/s		**9-41000-0001**	1,107,108,109	
		9-41000-0001	107,108,109	
Fernauslösung				
mechanische Fernauslösung für Geschwindigkeitsbegrenzer		**9-45000-0001**	111	
elektrische Fernauslösung für Geschwindigkeitsbegrenzer		**9-45000-0003**	111	
Triebwerksraumtür				
Triebwerksraumtür einflügelig				
Triebwerksraumtür einflügelig und einwandig mit Edelstahl (1.4016) Dessin: 5WL	TB <= 800	**9-52000-0101**	115,46	
		9-52000-0102	115,46	

1) Auf Anfrage lieferbar. Bitte nehmen Sie Rücksprache mit BKG !
46) Werkstoff Edelstahl 1.4016 ist für geringe Korrosionsbeanspruchung einsetzbar, nicht geeignet z.B. Fleischerei- und Molkereiprodukte! Andere Werkstoffe auf Anfrage.
88) Einschließlich der Bedienungselemente und dem Türverschluß.
106) Schachtkopfhöhe = Höhe entsprechend der Anlagenzeichnung von OKFF bis Oberkante Triebwerksraum.
107) Andere Betriebsgeschwindigkeiten auch für Tragkräfte über 100 kg, Preise auf Anfrage.
108) Nur in Verbindung mit Triebwerk Typ H8.
109) Einschließlich Kaltleitertemperaturfühler in der Motorwicklung.
111) Die Standardschachtkopfhöhe ist um 50 mm zu erweitern.
115) Alle Preise gelten für die Türhöhe von 600 mm.
189) Ausführung einwandig.

	Maße	Bestell-Nr.	Fußnoten	Preis in €
Triebwerksraumtür				
Triebwerksraumtür einflügelig				
Triebwerksraumtür einflügelig und doppelwandig mit Edelstahl (1.4016) Dessin: 5WL	TB <= 800	**9-52000-0107**	113,115,46	
		9-52000-0108	113,115,46	
Triebwerksraumtür einflügelig und einwandig mit Edelstahl (1.4016) Dessin: gebürstet	TB <= 800	**9-52000-0121**	115,46	
		9-52000-0122	115,46	
Triebwerksraumtür einflügelig und doppelwandig mit Edelstahl (1.4016) Dessin: gebürstet	TB <= 800	**9-52000-0127**	113,115,46	
		9-52000-0128	113,115,46	
Triebwerksraumtür feuerverzinkt einflügelig		**9-52000-0141**	115,94	
Doppelwandigkeit Triebwerksraumtür einflügelig,Stahlblech verzinkt (Zinkal)		**9-52200-0011**	114,115	
Triebwerksraumtür zweiflügelig				
Triebwerksraumtür zweiflügelig und einwandig mit Edelstahl (1.4016) Dessin: 5WL		**9-52000-0103**	115,46	
Triebwerksraumtür zweiflügelig und doppelwandig mit Edelstahl (1.4016) Dessin: 5WL		**9-52000-0109**	113,115,46	
Triebwerksraumtür zweiflügelig und einwandig mit Edelstahl (1.4016) Dessin: gebürstet		**9-52000-0123**	115,46	
Triebwerksraumtür zweiflügelig und doppelwandig mit Edelstahl (1.4016) Dessin: gebürstet		**9-52000-0129**	113,115,46	
Doppelwandigkeit Triebwerksraumtür zweiflügelig,Stahlblech verzinkt (Zinkal)		**9-52200-0012**	115	
Triebwerksraumtür gegenüber Fahrschienen				
Anordnung der Triebwerksraumtür gegenüber den Fahrschienen		**9-52100-0001**		

46) Werkstoff Edelstahl 1.4016 ist für geringe Korrosionsbeanspruchung einsetzbar, nicht geeignet z.B. Fleischerei- und Molkereiprodukte! Andere Werkstoffe auf Anfrage.
94) Preise gelten für einwandige sowie für die doppelwandige Ausführung.
113) Hier ist zuvor die Doppelwandigkeit gem. Art.-Nr. 9-52200-0011 bzw. -0012 hinzuzurechnen.
114) Gilt nur für das Türblatt bzw. die Türblätter.
115) Alle Preise gelten für die Türhöhe von 600 mm.

	Maße	Bestell-Nr.	Fußnoten	Preis in €
Triebwerksraumtür				
Zweiflügeligkeit Triebwerksraumtür				
Zweiflügeligkeit Triebwerksraumtür Stahlblech verzinkt (Zinkal)		**9-52000-0201**	118	
Triebwerksraumtürflügel aushängbar				
Triebwerksraumtürflügel aushängbar einflügelig		**9-52000-0301**		
Revisionstür mit Sicherheitskontakt				
Revisionstür mit Sicherheitskontakt Stahlblech verzinkt		**9-56000-0001**	119	
Sicherheitskontakt für Triebwerksraumtür				
Sicherheitskontakt für Triebwerksraumtür		**9-52500-0001**	120	
Triebwerksraumtür mit Brandtest				
Triebwerksraumtür feuerhemmend Version "PF"		**9-52000-0401**	187	
Triebwerksraumtür feuerhemmend nach GB-Norm		**9-52000-0402**	187	
Triebwerksraumtür feuerhemmend nach B-Norm		**9-52000-0403**	187	
Triebwerksraumtür ähnlich DIN 18090		**9-52000-0404**	187	
Elektrotechnik				
Abschaltung der Steuer- und Signalspannung				
Abschaltung der Druckknopftafel durch Schlüsselschalter		**9-85900-0001**	124,125	
Abschaltung der Steuer- und Signal-spannung durch Schlüsselschalter		**9-85900-0003**	124,125	
Abschaltung der gesamten Anlage				
Zusätzlicher Hauptschalter im Triebwerksraum		**9-45000-0201**		

118) Türbreite min. 700 mm.
119) Zum Anbau an das BKG-Gerüst unterhalb der unteren Schachtschiebetür, Brüstungshöhe bei Herstellerwerk anfragen.
120) Einschließlich Geräteanschlußkabel.
124) Nicht für bauseitige Zylinder geeignet.
125) Bei Bestellung bitte die Ladestelle(n) mit den gewünschten Funktionen angeben.
187) Einschließlich doppelwandigem Türblatt, nur einflügelige Ausführung möglich.

	Maße	Bestell-Nr.	Fußnoten	Preis in €
Elektrotechnik				
Steuer- und Signalfunktionen				
Parkhaltestelle		**9-81600-0051**	129	
Akustisches Einfahrsignal mit optischen Blinkeinfahrsignal für 2/2 Halte-/Ladestellen		**9-85900-0031**	126,127	
weitere Ladestelle für akustisches Einfahrsignal mit optischen Blink-einfahrsignal		**9-85900-0032**	126,127	
Fahrtrichtungsanzeige für 2Hst/2Lst		**9-85900-0041**		
weitere Ladestelle für Fahrtricht-ungsanzeige		**9-85900-0042**		
Außer Betrieb Anzeige für 2/2 Halte-/Ladestellen		**9-85900-0051**		
weitere Ladestelle f."Außer Betrieb" Anzeige		**9-85900-0052**		
Anschlußspannung				
Anschlußspannung 3 x 220V / 50Hz Drehstrom ohne Mittelpol		**9-84140-0001**		
Anschlußspannung 3 x 400V / 50Hz Drehstrom ohne Mittelpol		**9-84140-0003**		
Anschlußspannung 3 x 220V / 60Hz Drehstrom ohne Mittelpol		**9-84140-0021**	133	
Anschlußspannung 3 x 440V / 60Hz Drehstrom ohne Mittelpol		**9-84140-0026**	133	
Anschlußspannung 3 x 480V / 60Hz Drehstrom ohne Mittelpol		**9-84140-0027**	133	
Überwachungsgeräte				
Motorschutz d.Kaltleitertemperatur-fühler 155 Grad mit Auslösegerät		**9-84140-0081**		
		9-84140-0081	1	

1) Auf Anfrage lieferbar. Bitte nehmen Sie Rücksprache mit BKG !
126) Einstellbereich von 0,5 - 10,0 Sekunden, weitere Einstellbereiche auf Anfrage.
127) Akustisches Einfahrsignal mit Zeitablauf, optisches Blinkeinfahrsignal mit Zeitablaufunterbrechung durch Öffnen der Schachttür.
129) Der Fahrkorb fährt nach einer Benutzungspause automatisch in eine vorgewählte Haltestelle zwischen zwei Etagen. Bei Bestellung bitte die gewünschte Lage der Haltestelle angeben.
133) Bei Einsatz einer Frequenz von 60 Hz vergrößert sich die Betriebsgeschwindigkeit um ~ 20%.

Elektrotechnik

	Maße	Bestell-Nr.	Fußnoten	Preis in €
Überwachungsgeräte				
Asymmetrierelais 50 Hz		**9-88100-0061**	134	
Asymmetrierelais 60 Hz		**9-88100-0062**	134,135	
Betriebsstundenzähler		**9-88100-0071**		
Fahrtenzähler 6-stellig		**9-88100-0072**		
Fehlerstrom(FI) Schutzschalter 0,5A 4-polig 25 A		**9-88100-0083**		
Schutzart				
Schutzart mit Schutzgrad IP 44 für 2/2 Halte/Ladestellen	ohne FV	**9-89000-0001**	138,143	
	mit FV	**9-89000-0002**	138,143	
zusätzl.Haltestelle Schutzgrad IP 44		**9-89000-0101**	138,142,143	
zusätzl.Ladestelle Schutzgrad IP 44		**9-89000-0201**	138,143	
Schalttafelschrank				
Schalttafelschrank		**9-84500-0001**	146	
Sicherheitsschloß für Schalttafelschrank		**9-84500-0002**	146	
Potentialfreie Kontakte				
Potentialfreie Kontakte auf der Steuertafel für externe Störmeldung		**9-88100-0101**	147	
Funkentstörgrad -N-				
Funkentstörgrad -N-		**9-89000-0501**	148	

134) Beinhaltet die Überwachung der Phasenfolge und der Phasensymmetrie, Phasenausfall.
135) Für Spannungen wahlweise von 3 x 220 V bis 3 x 500 V.
138) Mit Ausnahme des Triebwerkes Typ H8, hierfür gilt IP 54.
142) Bis max. 4 Haltestellen, weitere Haltestellen Preise auf Anfrage.
143) Höhere Schutzarten, Preise auf Anfrage.
146) Außerhalb des Triebwerksraumes, Lage bei Bestellung bitte unbedingt angeben.
147) Für Funktionen: "Schachttür auf", "Steuerspannung", "Anschlußspannung", "Motorschutzschalter", weitere Funktionen auf Anfrage.
148) Für detaillierte Angaben bitte Rücksprache mit BKG.

Elektrotechnik

	Maße	Bestell-Nr.	Fußnoten	Preis in €
Wechselsprechanlage				
Wechselsprechanlage als Unterputz-Wandgerät für 2 Sprechstellen, einschließlich Netzgerät		**9-88900-0011**		
Wechselsprechanlage als Unterputz-Wandgerät für 3 Sprechstellen, einschließlich Netzgerät		**9-88900-0012**		
Wechselsprechanlage als Unterputz-Wandgerät für 4 Sprechstellen, einschließlich Netzgerät		**9-88900-0013**		
Wechselsprechanlage als Unterputz-Wandgerät für 5 Sprechstellen, einschließlich Netzgerät		**9-88900-0014**		
Wechselsprechanlage als Unterputz-Wandgerät für 6 Sprechstellen, einschließlich Netzgerät		**9-88900-0021**	1	
Wechselsprechanlage als Unterputz-Wandgerät für 7 Sprechstellen, einschließlich Netzgerät		**9-88900-0022**	1	
Wechselsprechanlage als Unterputz-Wandgerät für 8 Sprechstellen, einschließlich Netzgerät		**9-88900-0023**	1	
Wechselsprechanlage als Unterputz-Wandgerät für 9 Sprechstellen, einschließlich Netzgerät		**9-88900-0024**	1	
Gegensprechanlage				
Gegensprechanlage als Aufputz-Wandgerät für 2 Sprechstellen, einschließlich Netzgerät		**9-88900-0051**		
Gegensprechanlage als Aufputz-Wandgerät für 3 Sprechstellen, einschießlich Netzgerät		**9-88900-0052**		
Gegensprechanlage als Aufputz-Wandgerät für 4 Sprechstellen, einschließlich Netzgerät		**9-88900-0053**		
Gegensprechanlage als Aufputz-Wandgerät für 5 Sprechstellen, einschließlich Netzgerät		**9-88900-0061**		
Gegensprechanlage als Aufputz-Wandgerät für 6 Sprechstellen, einschließlich Netzgerät		**9-88900-0062**	1	
Gegensprechanlage als Aufputz-Wandgerät für 7 Sprechstellen, einschließlich Netzgerät		**9-88900-0063**	1	

1) Auf Anfrage lieferbar. Bitte nehmen Sie Rücksprache mit BKG !

Elektrotechnik

	Maße	Bestell-Nr.	Fußnoten	Preis in €
Gegensprechanlage				
Gegensprechanlage als Aufputz-Wand-gerät für 8 Sprechstellen, einschließlich Netzgerät		**9-88900-0064**	1	
Gegensprechanlage als Aufputz-Wand-gerät für 9 Sprechstellen, einschließlich Netzgerät		**9-88900-0065**	1	

1) Auf Anfrage lieferbar. Bitte nehmen Sie Rücksprache mit BKG !

Schiebetür bodengleich

Triebwerk oben im Schachtkopf
Zugänge einseitig oder gegenüber
ohne Fangvorrichtung

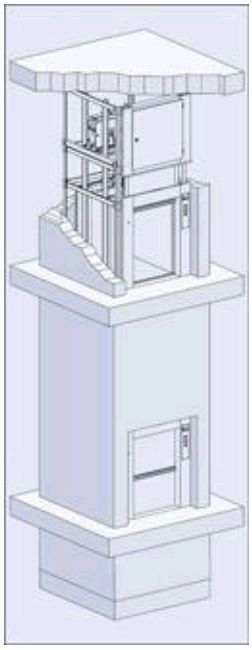

Tragfähigkeit:	**Q = 100 kg und 300 kg**
Betriebsgeschwindigkeit:	**v = 0,20 und 0,30 m/s**
Beladung:	**einseitig oder gegenüberliegend**

Schachtgerüst: verzinktes Montagehilfsgerüst,
zum Einbau in einen bauseitigen Schacht.

Schachttüren: vertikale Schiebetüren DIN 18092,
Stahlblech verzinkt (Zinkal), für nachträglichen Anstrich geeignet,
bodengleich angeordnet.

Fahrkorb: mit Einsatzkabine, Stahlblech verzinkt (Zinkal),
für nachträglichen Anstrich geeignet,

Triebwerk: kompaktes Schneckengetriebe mit Treibscheibe oder Kettenrad
einschl. Sicherheitsbremse und Handrad,
Anordnung im Schachtkopf.

Steuerung: Mikroprozessorsteuerung ausgeführt als Anhol- und Sendesteuerung.
Die Elektroinstallation ist zur einfachen Montage vorinstalliert und wird über ein
Stecksystem miteinander verbunden.

Triebwerksraumtür: einflügelige Drehtür, Stahlblech verzinkt (Zinkal),
für nachträglichen Anstrich geeignet,
mit Fallenschloß, abschließbar.

BKG

1) MASSBLATT

Schiebetüren bodengleich Triebwerk im Schachtkopf mit und ohne Fangvorrichtung

1) Dient nur zur Projektierung! Zur Auftragsabwicklung unten aufgeführte Anlagezeichnung verwenden.

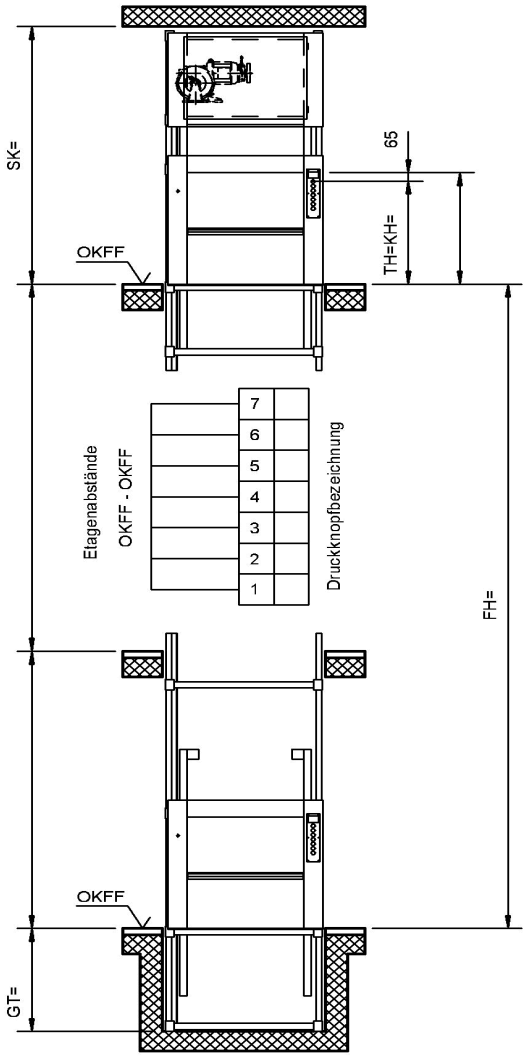

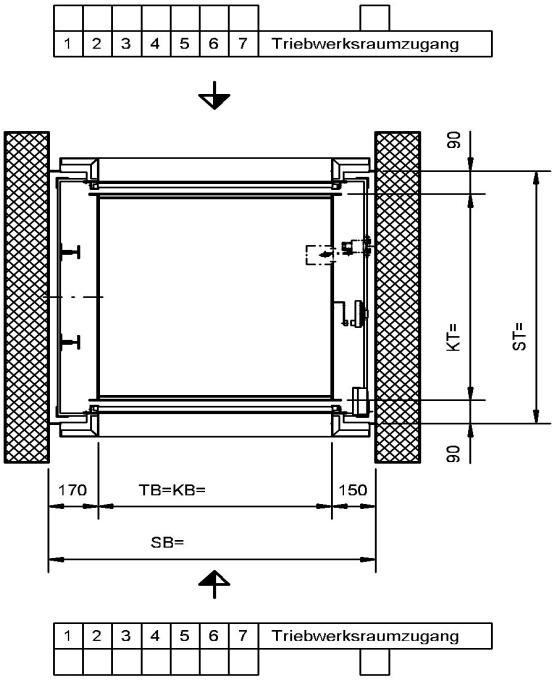

Änderungen vorbehalten, alle Maße in mm.

Der Schacht muss winkel- und lotrecht ausgeführt werden. Max. zulässige Abweichungen vom Lotrechten der Mittelachse +20mm. Alle Maße sind Mindestmaße.

Q kg	v m/s	BKG Typ	Anlagezeichnung Nr.	Fahrkorbabmessungen KB= min. max.	KT= min. max.	Stufensprung	KH= min. max.	Stufensprung	Schachtkopf SK min. bei TH<=800	TH>800	Etagenabstand min.	Grubentiefe GT=min.
100	0,30	100.30/2	5-60200-0010	400	600	50	800	100	TH+1190	(1,5xTH) +790	2xTH+330	TH/2+130
		100.30/2F	5-60210-0003		1000							
300	0,30	300.30/15	5-61500-0007	1000	800		1200		TH+1300			
	0,20	300.30/15F	5-61510-0004		1000				TH+1190			

Artikel-Nr.	Ausgabe
5-60002-0211	**09/2003**

Schiebetür bodengleich

Triebwerk oben im Schachtkopf
Zugänge einseitig oder gegenüber
ohne Fangvorrichtung

Preisliste

max. Tragkraft kg	Typ	Antrieb	max. Grundfläche	max. Kabinenmaße KBxKTxKH in mm	Hst/Lst	FH m	Bestell-Nr.	Preis
100	100.30/2	H8	1	1000x1000x1200	2 / 2	3	**0-02008-1002**	
					3 / 3	6	**0-02008-1003**	
					4 / 4	9	**0-02008-1004**	
					5 / 5	12	**0-02008-1005**	
					6 / 6	15	**0-02008-1006**	
300	300.30/15	H8	1	1000x1000x1200	2 / 2	3	**0-15008-1002**	
					3 / 3	6	**0-15008-1003**	
					4 / 4	9	**0-15008-1004**	
					5 / 5	12	**0-15008-1005**	
					6 / 6	15	**0-15008-1006**	

Kleingüteraufzüge mit größerer Haltestellenanzahl oder größerer Förderhöhe: Preise auf Anfrage
Bei kleinen Anlagen oder aufwendigen Steuerungen kann die Anbringung des Schaltschrankes außerhalb des Triebwerkraumes erforderlich werden. Dieses teilen wir Ihnen dann jeweils unter Angabe des Mehrpreises mit.
Bei Durchladung ist zum Grundpreis eine zusätzliche Magnetkurve hinzuzurechnen. Mehrpreis siehe Zusätze: Baugruppe Fahrkorb

100.30/2 H8

Gerüst
Schachtgerüst weitgehend verzinkt
Fahrschiene T 50/50/5
Das Schachtgerüst dient nur als Montagehilfsgerüst, alle Lasten aus dem Aufzug müssen vom Baukörper übernommen werden.

Schachttüren
Schiebetüren doppelwandig bodengleich, nach DIN 18092, Stahlblech verzinkt (Zinkal), für bauseitigen Fertiganstrich geeignet.
Triebwerksraumtür einflügelig und einwandig, mit Sicherheitsschloss, Stahlblech verzinkt (Zinkal), für bauseitigen Fertiganstrich geeignet.

Fahrkorb
Tragfähigkeit 100 kg
Aufhängung des Fahrkorbes 1 : 1
Tragmittel Stahlseil 3 x Ø 6,5
Fahrkorb Stahlblech verzinkt (Zinkal). Für bauseitigen Fertiganstrich geeignet.
Fahrkorb-Boden Stahlblech verzinkt (Zinkal). Für bauseitigen Fertiganstrich geeignet.

Gegengewicht
Stahlrahmen mit Stahleinlagen

Triebwerk
Typ H8 mit Handrad
Betriebsgeschwindigkeit = 0,30 m/s
Schneckengetriebe
Treibscheiben Ø 260
Motor Leistung = 1,50 kW
90 Fahrten / h
Motor mit Schutzart IP 20
Einkreisbremse

Elektrotechnik
Montagefahrt
Abschließbarer 3poliger Hauptschalter
Fahrzeitüberwachung
Phasenüberwachungsrelais
Einfahrsignal, Weiterfahrsperre
Parkhaltestelle (frei wählbar)
Steuerspannung 24V AC
Diagnosesystem
Standortanzeige, Rufquittung
Besetztanzeige, Störanzeige
Anhol- und Sendetaster, Taster für Rufanlage

300.30/15 H8

Gerüst
Schachtgerüst weitgehend verzinkt
Fahrschiene T 50/50/5
Das Schachtgerüst dient nur als Montagehilfsgerüst, alle Lasten aus dem Aufzug müssen vom Baukörper übernommen werden.

Schachttüren
Schiebetüren doppelwandig bodengleich, nach DIN 18092, Stahlblech verzinkt (Zinkal), für bauseitigen Fertiganstrich geeignet.
Triebwerksraumtür einflügelig und einwandig, mit Sicherheitsschloss, Stahlblech verzinkt (Zinkal), für bauseitigen Fertiganstrich geeignet.

Fahrkorb
Tragfähigkeit 300 kg
Aufhängung des Fahrkorbes 1 : 1
Tragmittel Stahlseil 5 x Ø 6,5
Fahrkorb Stahlblech verzinkt (Zinkal). Für bauseitigen Fertiganstrich geeignet.
Fahrkorb-Boden Stahlblech verzinkt (Zinkal). Für bauseitigen Fertiganstrich geeignet.

Gegengewicht
Stahlrahmen mit Stahleinlagen

Triebwerk
Typ H8 mit Handrad
Betriebsgeschwindigkeit = 0,30 m/s
Schneckengetriebe
Treibscheiben Ø 260
Motor Leistung = 1,50 kW
90 Fahrten / h
Motor mit Schutzart IP 20
Einkreisbremse

Elektrotechnik
Montagefahrt
Abschließbarer 3poliger Hauptschalter
Fahrzeitüberwachung
Phasenüberwachungsrelais
Einfahrsignal, Weiterfahrsperre
Parkhaltestelle (frei wählbar)
Steuerspannung 24V AC
Diagnosesystem
Standortanzeige, Rufquittung
Besetztanzeige, Störanzeige
Anhol- und Sendetaster, Taster für Rufanlage

Schiebetür bodengleich

Triebwerk oben im Schachtkopf
Zugänge einseitig oder gegenüber
mit Fangvorrichtung

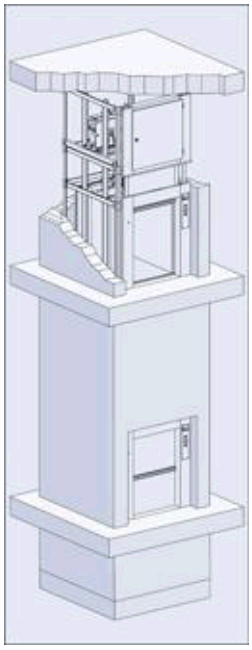

Tragfähigkeit:	**Q = 100 kg und 300 kg**
Betriebsgeschwindigkeit:	**v = 0,20 und 0,30 m/s**
Beladung:	**einseitig oder gegenüberliegend**

Schachtgerüst: verzinktes Montagehilfsgerüst,
zum Einbau in einen bauseitigen Schacht.

Schachttüren: vertikale Schiebetüren DIN 18092,
Stahlblech verzinkt (Zinkal), für nachträglichen Anstrich geeignet,
bodengleich angeordnet.

Fahrkorb: mit Einsatzkabine, Stahlblech verzinkt (Zinkal),
für nachträglichen Anstrich geeignet,
mit Rollenfangvorrichtung.

Triebwerk: kompaktes Schneckengetriebe mit Treibscheibe oder Kettenrad
einschl. Sicherheitsbremse und Handrad,
Anordnung im Schachtkopf.

Steuerung: Mikroprozessorsteuerung ausgeführt als Anhol- und Sendesteuerung.
Die Elektroinstallation ist zur einfachen Montage vorinstalliert und wird über ein
Stecksystem miteinander verbunden.

Triebwerksraumtür: einflügelige Drehtür, Stahlblech verzinkt (Zinkal),
für nachträglichen Anstrich geeignet,
mit Fallenschloß, abschließbar.

BKG

1) MASSBLATT

Schiebetüren bodengleich Triebwerk im Schachtkopf mit und ohne Fangvorrichtung

1) Dient nur zur Projektierung! Zur Auftragsabwicklung unten aufgeführte Anlagezeichnung verwenden.

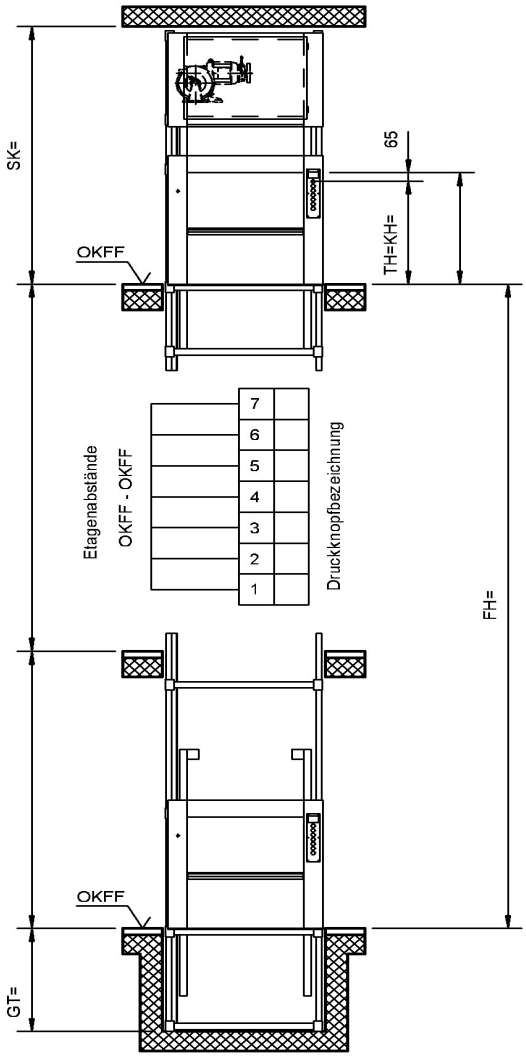

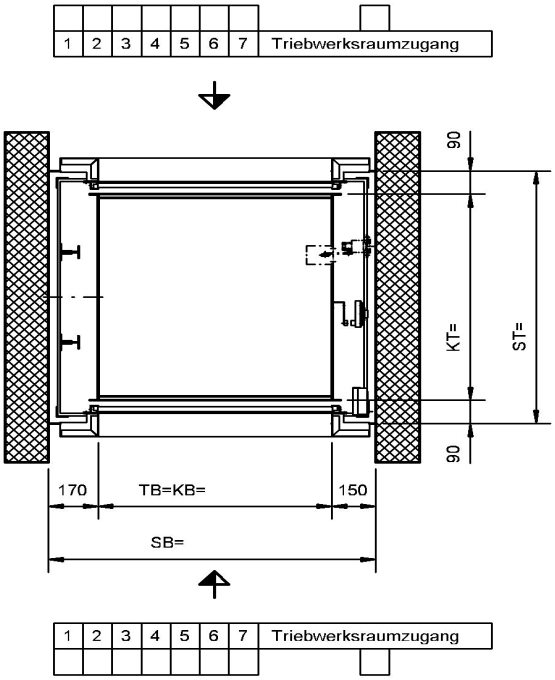

Änderungen vorbehalten, alle Maße in mm.

Der Schacht muss winkel- und lotrecht ausgeführt werden. Max. zulässige Abweichungen vom Lotrechten der Mittelachse +20mm. Alle Maße sind Mindestmaße.

Q kg	v m/s	BKG Typ	Anlagezeichnung Nr.	Fahrkorbabmessungen KB= min. max.	KT= min. max.	Stufensprung	KH= min. max.	Stufensprung	Schachtkopf SK min. bei TH<=800	TH>800	Etagenabstand min.	Grubentiefe GT=min.
100	0,30	100.30/2	5-60200-0010	400	600	50	800	100	TH+1190	(1,5xTH) +790	2xTH+330	TH/2+130
		100.30/2F	5-60210-0003		1000							
300	0,30	300.30/15	5-61500-0007	1000	800		1200		TH+1300			
	0,20	300.30/15F	5-61510-0004		1000				TH+1190			

Artikel-Nr.	Ausgabe
5-60002-0211	**09/2003**

Schiebetür bodengleich

Triebwerk oben im Schachtkopf
Zugänge einseitig oder gegenüber
mit Fangvorrichtung

Preisliste

max. Tragkraft kg	Typ	Antrieb	max. Grundfläche	max. Kabinenmaße KBxKTxKH in mm	Hst/Lst	FH m	Bestell-Nr.	Preis
100	100.30/2F	H8	1	1000x1000x1200	2 / 2	3	**0-02108-1002**	
					3 / 3	6	**0-02108-1003**	
					4 / 4	9	**0-02108-1004**	
					5 / 5	12	**0-02108-1005**	
					6 / 6	15	**0-02108-1006**	
300	300.30/15F	H8	1	1000x1000x1200	2 / 2	3	**0-15108-1002**	
					3 / 3	6	**0-15108-1003**	
					4 / 4	9	**0-15108-1004**	
					5 / 5	12	**0-15108-1005**	
					6 / 6	15	**0-15108-1006**	

Kleingüteraufzüge mit größerer Haltestellenanzahl oder größerer Förderhöhe: Preise auf Anfrage
Bei kleinen Anlagen oder aufwendigen Steuerungen kann die Anbringung des Schaltschrankes außerhalb des Triebwerkraumes erforderlich werden. Dieses teilen wir Ihnen dann jeweils unter Angabe des Mehrpreises mit.
Bei Durchladung ist zum Grundpreis eine zusätzliche Magnetkurve hinzuzurechnen. Mehrpreis siehe Zusätze: Baugruppe Fahrkorb
Je nach Ausstattung und Fahrkorbgröße kann die Betriebsgeschwindigkeit reduziert werden.

100.30/2F H8

Gerüst
Schachtgerüst weitgehend verzinkt
Fahrschiene T 50/50/5
Das Schachtgerüst dient nur als Montagehilfsgerüst, alle Lasten aus dem Aufzug müssen vom Baukörper übernommen werden.

Schachttüren
Schiebetüren doppelwandig bodengleich, nach DIN 18092, Stahlblech verzinkt (Zinkal), für bauseitigen Fertiganstrich geeignet.
Triebwerksraumtür einflügelig und einwandig, mit Sicherheitsschloss, Stahlblech verzinkt (Zinkal), für bauseitigen Fertiganstrich geeignet.

Fahrkorb
Tragfähigkeit 100 kg
Aufhängung des Fahrkorbes 1 : 1
Tragmittel 2 x Rollenkette 5/8" x 3/8"
Fahrkorb Stahlblech verzinkt (Zinkal). Für bauseitigen Fertiganstrich geeignet.
Fahrkorb-Boden Stahlblech verzinkt (Zinkal). Für bauseitigen Fertiganstrich geeignet.
Rollenfangvorrichtung als Schutzeinrichtung gegen Absturz
Geschwindigkeitsbegrenzer

Gegengewicht
Ohne

Triebwerk
Typ H8 mit Handrad
Betriebsgeschwindigkeit = 0,30 m/s
Schneckengetriebe
Kettenrad Ø 227,5
Motor Leistung = 2,00 kW
Motor mit Schutzart IP 20
Einkreisbremse

Elektrotechnik
Montagefahrt
Abschließbarer 3poliger Hauptschalter
Fahrzeitüberwachung
Phasenüberwachungsrelais
Einfahrsignal, Weiterfahrsperre
Parkhaltestelle (frei wählbar)
Steuerspannung 24V AC
Diagnosesystem
Standortanzeige, Rufquittung
Besetztanzeige, Störanzeige
Anhol- und Sendetaster, Taster für Rufanlage

300.30/15F H8

Gerüst
Schachtgerüst weitgehend verzinkt
Fahrschiene T 50/50/5
Das Schachtgerüst dient nur als Montagehilfsgerüst, alle Lasten aus dem Aufzug müssen vom Baukörper übernommen werden.

Schachttüren
Schiebetüren doppelwandig bodengleich, nach DIN 18092, Stahlblech verzinkt (Zinkal), für bauseitigen Fertiganstrich geeignet.
Triebwerksraumtür einflügelig und einwandig, mit Sicherheitsschloss, Stahlblech verzinkt (Zinkal), für bauseitigen Fertiganstrich geeignet.

Fahrkorb
Tragfähigkeit 300 kg
Aufhängung des Fahrkorbes 1 : 1
Tragmittel 2 x Rollenkette 5/8" x 3/8"
Fahrkorb Stahlblech verzinkt (Zinkal). Für bauseitigen Fertiganstrich geeignet.
Fahrkorb-Boden Stahlblech verzinkt (Zinkal). Für bauseitigen Fertiganstrich geeignet.
Rollenfangvorrichtung als Schutzeinrichtung gegen Absturz
Geschwindigkeitsbegrenzer

Gegengewicht
Ohne

Triebwerk
Typ H8 mit Handrad
Betriebsgeschwindigkeit = 0,20 m/s
Schneckengetriebe
Kettenrad Ø 101,5
Motor Leistung = 2,00 kW
Motor mit Schutzart IP 20
Einkreisbremse

Elektrotechnik
Montagefahrt
Abschließbarer 3poliger Hauptschalter
Fahrzeitüberwachung
Phasenüberwachungsrelais
Einfahrsignal, Weiterfahrsperre
Parkhaltestelle (frei wählbar)
Steuerspannung 24V AC
Diagnosesystem
Standortanzeige, Rufquittung
Besetztanzeige, Störanzeige
Anhol- und Sendetaster, Taster für Rufanlage

Schachtgerüst

	Maße	Bestell-Nr.	Fußnoten	Preis in €
Förderhöhenkorrektur pro 1,0 m				
Förderhöhenkorrektur pro 1,0 m		**9-10000-0001**		
Fördergutabweisblech				
Fördergutabweisblech Stahlblech feuerverzinkt	<= 800x800	**9-15000-0001**	47	
		9-15000-0002	47	
Fördergutabweisblech Edelstahl(1.4016) Dessin: gebürstet	<= 800x800	**9-15000-0011**	46,47	
		9-15000-0012	46,47	
Fördergutabweisblech Edelstahl(1.4016) Dessin: 5WL	<= 800x800	**9-15000-0021**	46,47	
		9-15000-0022	46,47	
Verkleidung für BKG-Schachtgerüst				
Verkleidung für BKG-Schachtgerüst Stahlblech verzinkt (Zinkal)		**9-13000-0001**	1	
Verkleidung für BKG-Schachtgerüst Stahlblech feuerverzinkt		**9-13000-0002**	1	
Verkleidung für BKG-Schachtgerüst Edelstahl(1.4016) Dessin: 5WL		**9-13000-0003**	1,46	
Verkleidung für BKG-Schachtgerüst Edelstahl(1.4016) Dessin: gebürstet		**9-13000-0004**	1,46	
Paar Diagonalstreben verzinkt				
Paar Diagonalstreben verzinkt für BKG-Schachtgerüst		**9-17000-0001**	1,49	
Zwischenblech				
Zwischenblech zwischen oberer Schachttür und Triebwerksraumtür Stahlblech verzinkt (Zinkal)		**9-13000-0301**	47,50	
Zwischenblech zwischen oberer Schachttür und Triebwerksraumtür Stahlblech feuerverzinkt		**9-13000-0302**	47,50	

1) Auf Anfrage lieferbar. Bitte nehmen Sie Rücksprache mit BKG !
46) Werkstoff Edelstahl 1.4016 ist für geringe Korrosionsbeanspruchung einsetzbar, nicht geeignet z.B. Fleischerei- und Molkereiprodukte! Andere Werkstoffe auf Anfrage.
47) Für Türbreiten > 1,0 m, Preis auf Anfrage.
49) Zur Versteifung außenliegender Verkleidung.
50) Preise gelten für Schachtkopfhöhen gem. Maßblatt, bei größeren Schachtkopfhöhen, Preise auf Anfrage.

	Maße	Bestell-Nr.	Fußnoten	Preis in €
Schachtgerüst				
Zwischenblech				
Zwischenblech zwischen oberer Schachttür und Triebwerksraumtür Edelstahl(1.4016) Dessin: 5WL		**9-13000-0303**	46,47,50	
Zwischenblech zwischen oberer Schachttür und Triebwerksraumtür Edelstahl(1.4016) Dessin: gebürstet		**9-13000-0304**	46,47,50	
Fahrkorb				
Fahrkorb verzinkt				
Fahrkorb feuerverzinkt	1000x1000x1200	**9-20000-0012**	53	
Fahrkorb mit Edelstahl (1.4016)				
Fahrkorb mit Edelstahl(1.4016) Dessin: 5WL;Boden Edelstahl,ohne Zwischenboden	800x800x1200	**9-21000-0005**	46,53	
	1000x1000x1200	**9-21000-0006**	46,53	
	800x800x800	**9-21000-0013**	46,53	
	1000x1000x800	**9-21000-0014**	46,53	
Fahrkorb mit Edelstahl(1.4016) Dessin: gebürstet;Boden Edelstahl, ohne Zwischenboden	800x800x1200	**9-21000-0025**	46,53	
	1000x1000x1200	**9-21000-0026**	46,53	
	800x800x800	**9-21000-0033**	46,53	
	1000x1000x800	**9-21000-0034**	46,53	
Fahrkorbboden				
Fahrkorbboden mit ca. 2,0 cm Gefälle zur Fahrkorbrückwand		**9-21000-0201**	59	
Fahrkorbboden mit Alu-Riffelblech belegt		**9-21000-0210**		
Fahrkorbboden mit Edelstahl(1.4016), Dessin: gebürstet		**9-21000-0213**	46	

46) Werkstoff Edelstahl 1.4016 ist für geringe Korrosionsbeanspruchung einsetzbar, nicht geeignet z.B. Fleischerei- und Molkereiprodukte! Andere Werkstoffe auf Anfrage.
47) Für Türbreiten > 1,0 m, Preis auf Anfrage.
50) Preise gelten für Schachtkopfhöhen gem. Maßblatt, bei größeren Schachtkopfhöhen, Preise auf Anfrage.
53) Nur Einsatzkabine, Rahmenteil grundiert.
59) Nur bei einseitiger Beladung möglich.

Fahrkorb

	Maße	Bestell-Nr.	Fußnoten	Preis in €
Zwischenboden				
zusätzlicher Zwischenboden Edelstahl(1.4016) Dessin: 5WL	<= 800x800	**9-25000-0011**	46,62	
	<= 1000x1000	**9-25000-0012**	46,62	
zusätzlicher Zwischenboden Edelstahl(1.4016) Dessin: gebürstet	<= 800x800	**9-25000-0021**	46,62	
	<= 1000x1000	**9-25000-0022**	46,62	
Zusätzliche Auflagen				
Zusätzliche Auflagen für 1 Zwischenboden	800x800	**9-25000-0201**		
Fahrkorbabschluß				
Fahrkorb-Diagonalschranke Edelstahl. kontaktgesichert einschl.Hängekabel		**9-26000-0032**	46,78	
Fahrkorbschiebetür vertikal. Edelstahl(1.4016) Dessin: gebürstet kontaktgesichert einschl.Hängekabel	<= 0,64 qm	**9-26000-0041**	1,185,46,75,77	
	> 0,64 qm	**9-26000-0042**	1,46,75,77	
Fahrkorb beheizbar				
Fahrkorbzwischenbodenheizung	<= 1000x1000	**9-26000-0122**	1,70,71,72	
Zusätzliche Magnetkurve				
zusätzliche Magnetkurve		**9-28000-0001**	67	
Schutzkontakt-Steckdose 230 V				
Schutzkontakt-Steckdose 230 V in der Fahrkorbseitenwand einschl. Hängekabel		**9-26000-0201**		
Schutzkontakt-Steckdose 230 V auf der Fahrkorbdecke einschl. Hängekabel		**9-28000-0101**		
Rammschutzleisten				
2-seitige Rammschutzleisten für Fahrkorbwände aus Buchenholz 200 x 20 mm		**9-25000-0301**	69	

1) Auf Anfrage lieferbar. Bitte nehmen Sie Rücksprache mit BKG !
46) Werkstoff Edelstahl 1.4016 ist für geringe Korrosionsbeanspruchung einsetzbar, nicht geeignet z.B. Fleischerei- und Molkereiprodukte! Andere Werkstoffe auf Anfrage.
62) Einschließlich Auflagen.
67) z.B. bei wechselseitigem Türanschlag oder Durchladung.
69) Abstand am Fahrkorbboden bis Unterkante Leiste, bei Bestellung bitte angeben.
70) Ein-Ausschalter mit Kontrollampe am Boden / Zwischenboden installiert.
71) Oberflächentemperatur bis ca. 85-90°C steuerbar.
72) Fahrkorbmindestgröße KB x KT = 500 x 500 mm.
75) WICHTIG! Wegen Veränderung der Schachtkopfhöhen, Brüstungshöhen und Grubentiefen, sowie erforderlichen Mindestfahrkorbtiefen, Rücksprache mit BKG nehmen.
77) Lichte Öffnungsmaße: KT - 30 mm (-60 mm bei Durchladung), KH - 50 mm
78) Bei wechselseitigem Türanschlag Rücksprache mit BKG nehmen. Nutztiefe: KT - 15 mm (-30 mm bei Durchladung)
185) Nur bis Türgröße 800 x 800 mm

	Maße	Bestell-Nr.	Fußnoten	Preis in €
Fahrkorb				
Rammschutzleisten				
3-seitige Rammschutzleisten für Fahrkorbwände aus Buchenholz 200 x 20 mm		**9-25000-0302**	69	
Überlastsicherung				
Überlastsicherung mit akust.Signal		**9-28000-0201**	1,82	
		9-28000-0201	82	
Überlastsicherung mit optischem Blinksignal für 2/2 Haltest./Ladest.		**9-28000-0202**	1,82	
		9-28000-0202	82	
zusätzliche Ladestelle mit optischem Blinksignal für Überlastsicherung.		**9-28000-0203**	1,82	
		9-28000-0203	82	
Fahrkorbbeleuchtung				
Fahrkorbbeleuchtung bei offener Schachttür einschl.Hängekabel mit 1 Lampe		**9-26000-0301**		
2. Lampe für Fahrkorbbeleuchtung		**9-26000-0302**		
Schiebetür				
Schloß für Schiebetür				
Riegelschloß für Schiebetür		**9-50500-0001**	89	
Fallenschloß für Schiebetür		**9-50500-0002**	90	
Schiebetür verzinkt				
Ausführung einer Schiebetür feuerverzinkt	<= 1000x1200	**9-50000-0033**	94	
Schiebetür Edelstahl (1.4016)				
Ausführung Schiebetür einwandig mit Edelstahl(1.4016) Dessin: 5WL	<= 800x800	**9-50000-0001**	185,188,46	

1) Auf Anfrage lieferbar. Bitte nehmen Sie Rücksprache mit BKG !
46) Werkstoff Edelstahl 1.4016 ist für geringe Korrosionsbeanspruchung einsetzbar, nicht geeignet z.B. Fleischerei- und Molkereiprodukte! Andere Werkstoffe auf Anfrage.
69) Abstand am Fahrkorbboden bis Unterkante Leiste, bei Bestellung bitte angeben.
82) In Verbindung mit Rollade als Fahrkorbabschluß, Preise auf Anfrage.
89) Durch Zylinderschloß, nicht für bauseitigen Zylinder geeignet.
90) Durch Zylinderschloß, für bauseitigen Zylinder geeignet (Tür kann nur mit Schlüssel geöffnet werden).
94) Preise gelten für einwandige sowie für die doppelwandige Ausführung.
185) Nur bis Türgröße 800 x 800 mm
188) Nur bei Schiebetüren nach Brandtest.

	Maße	Bestell-Nr.	Fußnoten	Preis in €
Schiebetür				
Schiebetür Edelstahl (1.4016)				
Ausführung Schiebetür einwandig mit Edelstahl(1.4016) Dessin: 5WL	<= 1000x1200	**9-50000-0002**	46	
Ausführung Schiebetür doppelwandig mit Edelstahl(1.4016) Dessin: 5WL	<= 800x800	**9-50000-0003**	46,91	
	<= 1000x1200	**9-50000-0004**	46,91	
Ausführung Schiebetür einwandig mit Edelstahl(1.4016) Dessin: gebürstet	<= 800x800	**9-50000-0011**	185,188,46	
	<= 1000x1200	**9-50000-0012**	46	
Ausführung Schiebetür doppelwandig m.Edelstahl(1.4016) Dessin: gebürstet	<= 800x800	**9-50000-0013**	46,91	
	<= 1000x1200	**9-50000-0014**	46,91	
Zusätzliche Schiebetür				
zusätzliche Schiebetür vertikal Stahlblech verzinkt (Zinkal)	<= 1000x1200	**9-50000-0121**	88	
Schiebetür mit Brandtest				
Schiebetür feuerhemmend Version "PF"		**9-50000-0201**	189	
Schiebetür feuerhemmend nach GB-Norm inkl. DK-Abdeckung		**9-50000-0202**	189	
Schiebetür feuerhemmend nach B-Norm		**9-50000-0203**	189	
Triebwerksraum				
Stufenanlegeleiter zum Triebwerksraum				
Stufenanlegeleiter für Schachtkopfhöhe bis 2,8 m		**9-46000-0001**	106	
Stufenanlegeleiter für Schachtkopfhöhe > 2,8 m bis 3,5 m		**9-46000-0002**	106	

46) Werkstoff Edelstahl 1.4016 ist für geringe Korrosionsbeanspruchung einsetzbar, nicht geeignet z.B. Fleischerei- und Molkereiprodukte! Andere Werkstoffe auf Anfrage.
88) Einschließlich der Bedienungselemente und dem Türverschluß.
91) Gilt nur für die Türblätter.
106) Schachtkopfhöhe = Höhe entsprechend der Anlagenzeichnung von OKFF bis Oberkante Triebwerksraum.
185) Nur bis Türgröße 800 x 800 mm
188) Nur bei Schiebetüren nach Brandtest.
189) Ausführung einwandig.

	Maße	Bestell-Nr.	Fußnoten	Preis in €
Triebwerksraum				
Fernauslösung				
mechanische Fernauslösung für Geschwindigkeitsbegrenzer		**9-45000-0001**	111	
elektrische Fernauslösung für Geschwindigkeitsbegrenzer		**9-45000-0003**	111	
Triebwerksraumtür				
Triebwerksraumtür einflügelig				
Triebwerksraumtür einflügelig und einwandig mit Edelstahl (1.4016) Dessin: 5WL		**9-52000-0102**	115,46	
Triebwerksraumtür einflügelig und doppelwandig mit Edelstahl (1.4016) Dessin: 5WL		**9-52000-0108**	113,115,46	
Triebwerksraumtür einflügelig und einwandig mit Edelstahl (1.4016) Dessin: gebürstet		**9-52000-0122**	115,46	
Triebwerksraumtür einflügelig und doppelwandig mit Edelstahl (1.4016) Dessin: gebürstet		**9-52000-0128**	113,115,46	
Triebwerksraumtür feuerverzinkt einflügelig		**9-52000-0141**	115,94	
Doppelwandigkeit Triebwerksraumtür einflügelig,Stahlblech verzinkt (Zinkal)		**9-52200-0011**	114,115	
Triebwerksraumtür zweiflügelig				
Triebwerksraumtür zweiflügelig und einwandig mit Edelstahl (1.4016) Dessin: 5WL		**9-52000-0103**	115,46	
Triebwerksraumtür zweiflügelig und doppelwandig mit Edelstahl (1.4016) Dessin: 5WL		**9-52000-0109**	113,115,46	
Triebwerksraumtür zweiflügelig und einwandig mit Edelstahl (1.4016) Dessin: gebürstet		**9-52000-0123**	115,46	
Triebwerksraumtür zweiflügelig und doppelwandig mit Edelstahl (1.4016) Dessin: gebürstet		**9-52000-0129**	113,115,46	
Doppelwandigkeit Triebwerksraumtür zweiflügelig,Stahlblech verzinkt (Zinkal)		**9-52200-0012**	115	

46) Werkstoff Edelstahl 1.4016 ist für geringe Korrosionsbeanspruchung einsetzbar, nicht geeignet z.B. Fleischerei- und Molkereiprodukte! Andere Werkstoffe auf Anfrage.
94) Preise gelten für einwandige sowie für die doppelwandige Ausführung.
111) Die Standardschachtkopfhöhe ist um 50 mm zu erweitern.
113) Hier ist zuvor die Doppelwandigkeit gem. Art.-Nr. 9-52200-0011 bzw. -0012 hinzuzurechnen.
114) Gilt nur für das Türblatt bzw. die Türblätter.
115) Alle Preise gelten für die Türhöhe von 600 mm.

	Maße	Bestell-Nr.	Fußnoten	Preis in €
Triebwerksraumtür				
Triebwerksraumtür gegenüber Fahrschienen				
Anordnung der Triebwerksraumtür gegenüber den Fahrschienen		**9-52100-0001**		
Zweiflügeligkeit Triebwerksraumtür				
Zweiflügeligkeit Triebwerksraumtür Stahlblech verzinkt (Zinkal)		**9-52000-0201**	118	
Triebwerksraumtürflügel aushängbar				
Triebwerksraumtürflügel aushängbar einflügelig		**9-52000-0301**		
Sicherheitskontakt für Triebwerksraumtür				
Sicherheitskontakt für Triebwerksraumtür		**9-52500-0001**	120	
Triebwerksraumtür mit Brandtest				
Triebwerksraumtür feuerhemmend Version "PF"		**9-52000-0401**	187	
Triebwerksraumtür feuerhemmend nach GB-Norm		**9-52000-0402**	187	
Triebwerksraumtür feuerhemmend nach B-Norm		**9-52000-0403**	187	
Triebwerksraumtür ähnlich DIN 18090		**9-52000-0404**	187	
Elektrotechnik				
Abschaltung der Steuer- und Signalspannung				
Abschaltung der Druckknopftafel durch Schlüsselschalter		**9-85900-0001**	124,125	
Abschaltung der Steuer- und Signal-spannung durch Schlüsselschalter		**9-85900-0003**	124,125	
Abschaltung der gesamten Anlage				
Zusätzlicher Hauptschalter im Triebwerksraum		**9-45000-0201**		

118) Türbreite min. 700 mm.
120) Einschließlich Geräteanschlußkabel.
124) Nicht für bauseitige Zylinder geeignet.
125) Bei Bestellung bitte die Ladestelle(n) mit den gewünschten Funktionen angeben.
187) Einschließlich doppelwandigem Türblatt, nur einflügelige Ausführung möglich.

	Maße	Bestell-Nr.	Fußnoten	Preis in €
Elektrotechnik				
Steuer- und Signalfunktionen				
Parkhaltestelle		**9-81600-0051**	129	
Akustisches Einfahrsignal mit optischen Blinkeinfahrsignal für 2/2 Halte-/Ladestellen		**9-85900-0031**	126,127	
weitere Ladestelle für akustisches Einfahrsignal mit optischen Blink-einfahrsignal		**9-85900-0032**	126,127	
Fahrtrichtungsanzeige für 2Hst/2Lst		**9-85900-0041**		
weitere Ladestelle für Fahrtricht-ungsanzeige		**9-85900-0042**		
Außer Betrieb Anzeige für 2/2 Halte-/Ladestellen		**9-85900-0051**		
weitere Ladestelle f."Außer Betrieb" Anzeige		**9-85900-0052**		
Anschlußspannung				
Anschlußspannung 3 x 220V / 50Hz Drehstrom ohne Mittelpol		**9-84140-0001**		
Anschlußspannung 3 x 400V / 50Hz Drehstrom ohne Mittelpol		**9-84140-0003**		
Anschlußspannung 3 x 220V / 60Hz Drehstrom ohne Mittelpol		**9-84140-0021**	133	
Anschlußspannung 3 x 440V / 60Hz Drehstrom ohne Mittelpol		**9-84140-0026**	133	
Anschlußspannung 3 x 480V / 60Hz Drehstrom ohne Mittelpol		**9-84140-0027**	133	
Überwachungsgeräte				
Motorschutz d.Kaltleitertemperatur-fühler 155 Grad mit Auslösegerät		**9-84140-0081**		
Asymmetrierelais 50 Hz		**9-88100-0061**	134	

126) Einstellbereich von 0,5 - 10,0 Sekunden, weitere Einstellbereiche auf Anfrage.
127) Akustisches Einfahrsignal mit Zeitablauf, optisches Blinkeinfahrsignal mit Zeitablaufunterbrechung durch Öffnen der Schachttür.
129) Der Fahrkorb fährt nach einer Benutzungspause automatisch in eine vorgewählte Haltestelle zwischen zwei Etagen. Bei Bestellung bitte die gewünschte Lage der Haltestelle angeben.
133) Bei Einsatz einer Frequenz von 60 Hz vergrößert sich die Betriebsgeschwindigkeit um ~ 20%.
134) Beinhaltet die Überwachung der Phasenfolge und der Phasensymmetrie, Phasenausfall.

	Maße	Bestell-Nr.	Fußnoten	Preis in €
Elektrotechnik				
Überwachungsgeräte				
Asymmetrierelais 60 Hz		**9-88100-0062**	134,135	
Betriebsstundenzähler		**9-88100-0071**		
Fahrtenzähler 6-stellig		**9-88100-0072**		
Fehlerstrom(FI) Schutzschalter 0,5A 4-polig 25 A		**9-88100-0083**		
Schutzart				
Schutzart mit Schutzgrad IP 44 für 2/2 Halte/Ladestellen	ohne FV	**9-89000-0011**	138,139,143	
	mit FV	**9-89000-0012**	138,143	
zusätzl.Haltestelle Schutzgrad IP 44		**9-89000-0111**	138,142,143	
zusätzl.Ladestelle Schutzgrad IP 44		**9-89000-0211**	138,143	
Schalttafelschrank				
Schalttafelschrank		**9-84500-0001**	146	
Sicherheitsschloß für Schalttafelschrank		**9-84500-0002**	146	
Potentialfreie Kontakte				
Potentialfreie Kontakte auf der Steuertafel für externe Störmeldung		**9-88100-0101**	147	
Funkentstörgrad -N-				
Funkentstörgrad -N-		**9-89000-0501**	148	
Wechselsprechanlage				
Wechselsprechanlage als Unterputz-Wandgerät für 2 Sprechstellen, einschließlich Netzgerät		**9-88900-0011**		

134) Beinhaltet die Überwachung der Phasenfolge und der Phasensymmetrie, Phasenausfall.
135) Für Spannungen wahlweise von 3 x 220 V bis 3 x 500 V.
138) Mit Ausnahme des Triebwerkes Typ H8, hierfür gilt IP 54.
139) Die Preise beinhalten 1 Stck. Magnetkurve.
142) Bis max. 4 Haltestellen, weitere Haltestellen Preise auf Anfrage.
143) Höhere Schutzarten, Preise auf Anfrage.
146) Außerhalb des Triebwerksraumes, Lage bei Bestellung bitte unbedingt angeben.
147) Für Funktionen: "Schachttür auf", "Steuerspannung", "Anschlußspannung", "Motorschutzschalter", weitere Funktionen auf Anfrage.
148) Für detaillierte Angaben bitte Rücksprache mit BKG.

Elektrotechnik

	Maße	Bestell-Nr.	Fußnoten	Preis in €
Wechselsprechanlage				
Wechselsprechanlage als Unterputz-Wandgerät für 3 Sprechstellen, einschließlich Netzgerät		**9-88900-0012**		
Wechselsprechanlage als Unterputz-Wandgerät für 4 Sprechstellen, einschließlich Netzgerät		**9-88900-0013**		
Wechselsprechanlage als Unterputz-Wandgerät für 5 Sprechstellen, einschließlich Netzgerät		**9-88900-0014**		
Wechselsprechanlage als Unterputz-Wandgerät für 6 Sprechstellen, einschließlich Netzgerät		**9-88900-0021**	1	
Wechselsprechanlage als Unterputz-Wandgerät für 7 Sprechstellen, einschließlich Netzgerät		**9-88900-0022**	1	
Wechselsprechanlage als Unterputz-Wandgerät für 8 Sprechstellen, einschließlich Netzgerät		**9-88900-0023**	1	
Wechselsprechanlage als Unterputz-Wandgerät für 9 Sprechstellen, einschließlich Netzgerät		**9-88900-0024**	1	
Gegensprechanlage				
Gegensprechanlage als Aufputz-Wandgerät für 2 Sprechstellen, einschließlich Netzgerät		**9-88900-0051**		
Gegensprechanlage als Aufputz-Wandgerät für 3 Sprechstellen, einschießlich Netzgerät		**9-88900-0052**		
Gegensprechanlage als Aufputz-Wandgerät für 4 Sprechstellen, einschließlich Netzgerät		**9-88900-0053**		
Gegensprechanlage als Aufputz-Wandgerät für 5 Sprechstellen, einschließlich Netzgerät		**9-88900-0061**		
Gegensprechanlage als Aufputz-Wandgerät für 6 Sprechstellen, einschließlich Netzgerät		**9-88900-0062**	1	
Gegensprechanlage als Aufputz-Wandgerät für 7 Sprechstellen, einschließlich Netzgerät		**9-88900-0063**	1	
Gegensprechanlage als Aufputz-Wandgerät für 8 Sprechstellen, einschließlich Netzgerät		**9-88900-0064**	1	

1) Auf Anfrage lieferbar. Bitte nehmen Sie Rücksprache mit BKG !

	Maße	Bestell-Nr.	Fußnoten	Preis in €
Elektrotechnik				
Gegensprechanlage				
Gegensprechanlage als Aufputz-Wand-gerät für 9 Sprechstellen, einschließlich Netzgerät		**9-88900-0065**	1	

1) Auf Anfrage lieferbar. Bitte nehmen Sie Rücksprache mit BKG !

Drehtür bodengleich

Triebwerk oben im Schachtkopf
Zugänge einseitig oder gegenüber
ohne Fangvorrichtung

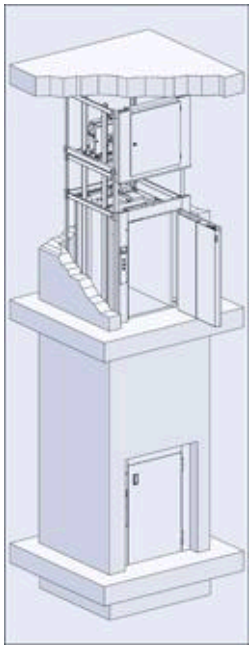

Tragfähigkeit:	**Q = 100 kg und 300 kg**
Betriebsgeschwindigkeit:	**v = 0,20 und 0,30 m/s**
Beladung:	**einseitig oder gegenüberliegend**

Schachtgerüst:	verzinktes Montagehilfsgerüst, zum Einbau in einen bauseitigen Schacht.
Schachttüren:	einflügelige Drehtüren DIN 18090, Stahlblech verzinkt (Zinkal), für nachträglichen Anstrich geeignet, bodengleich angeordnet.
Fahrkorb:	mit Einsatzkabine, Stahlblech verzinkt (Zinkal), für nachträglichen Anstrich geeignet.
Triebwerk:	kompaktes Schneckengetriebe mit Treibscheibe oder Kettenrad einschl. Sicherheitsbremse und Handrad, Anordnung im Schachtkopf.
Steuerung:	Mikroprozessorsteuerung ausgeführt als Anhol- und Sendesteuerung. Die Elektroinstallation ist zur einfachen Montage vorinstalliert und wird über ein Stecksystem miteinander verbunden.
Triebwerksraumtür:	einflügelige Drehtür, Stahlblech verzinkt (Zinkal), für nachträglichen Anstrich geeignet, mit Fallenschloß, abschließbar.

BKG

[1] MASSBLATT

Drehtüren bodengleich Triebwerk im Schachtkopf mit und ohne Fangvorrichtung

[1] Dient nur zur Projektierung! Zur Auftragsabwicklung unten aufgeführte Anlagezeichnung verwenden.

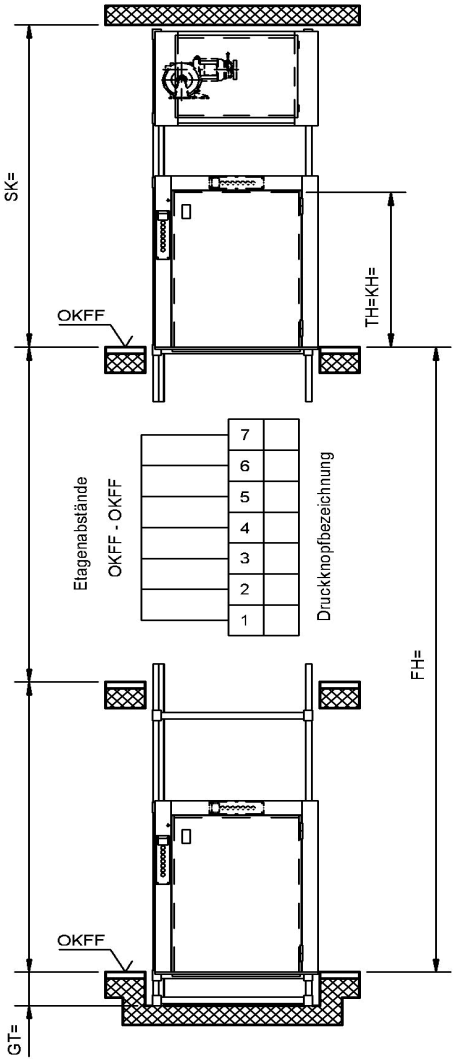

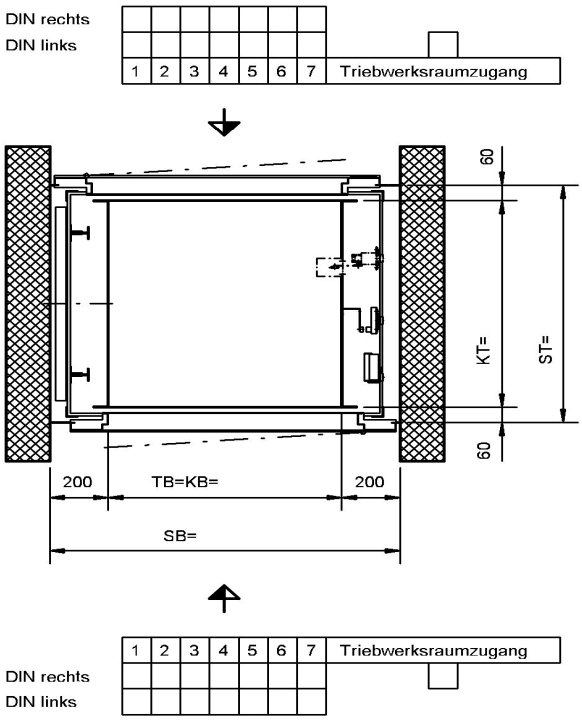

Alle Türen "DIN rechts" gezeichnet

Änderungen vorbehalten, alle Maße in mm.

Der Schacht muss winkel- und lotrecht ausgeführt werden. Max. zulässige Abweichungen vom Lotrechten der Mittelachse +20mm. Alle Maße sind Mindestmaße.

Q kg	v m/s	BKG Typ	Anlagezeichnung Nr.	Fahrkorbabmessungen KB= min. max.	KT= min. max.	Stufensprung	KH= min. max.	Stufensprung	Schachtkopf SK min. bei TH<1100	TH>=1100	Grubentiefe GT=min.
100	0,30	100.30/9	5-60900-0009	400	600	50	800	100	TH+1300	TH+1300	260
		100.30/9F	5-60910-0003		1000						
300	0,30	300.30/11	5-61100-0017	1000	800		1200		2400		
	0,20	300.30/11F	5-61110-0016		1000				TH+1300		

Artikel-Nr.	Ausgabe
5-60002-0212	**09/2003**

Drehtür bodengleich

Triebwerk oben im Schachtkopf
Zugänge einseitig oder gegenüber
ohne Fangvorrichtung

Preisliste

max. Tragkraft kg	Typ	Antrieb	max. Grundfläche	max. Kabinenmaße KBxKTxKH in mm	Hst/Lst	FH m	Bestell-Nr.	Preis
100	100.30/9	H8	1	1000x1000x1200	2 / 2	3	**0-09008-1002**	
					3 / 3	6	**0-09008-1003**	
					4 / 4	9	**0-09008-1004**	
					5 / 5	12	**0-09008-1005**	
					6 / 6	15	**0-09008-1006**	
300	300.30/11	H8	1	1000x1000x1200	2 / 2	3	**0-11008-1002**	
					3 / 3	6	**0-11008-1003**	
					4 / 4	9	**0-11008-1004**	
					5 / 5	12	**0-11008-1005**	
					6 / 6	15	**0-11008-1006**	

Kleingüteraufzüge mit größerer Haltestellenanzahl oder größerer Förderhöhe: Preise auf Anfrage
Bei kleinen Anlagen oder aufwendigen Steuerungen kann die Anbringung des Schaltschrankes außerhalb des Triebwerkraumes erforderlich werden. Dieses teilen wir Ihnen dann jeweils unter Angabe des Mehrpreises mit.
Bei wechselseitigem Türanschlag ist zum Grundpreis eine zusätzliche Magnetkurve hinzuzurechnen. Mehrpreis siehe Zubehör: Baugruppe Fahrkorb
Fahrkorbbreite > 1000 bis <= 1400 mm auf Anfrage

100.30/9 H8

Gerüst
Schachtgerüst weitgehend verzinkt
Fahrschiene T 50/50/5
Das Schachtgerüst dient nur als Montagehilfsgerüst, alle Lasten aus dem Aufzug müssen vom Baukörper übernommen werden.

Schachttüren
Drehtüren einflügelig bodengleich, nach DIN 18090, Stahlblech verzinkt (Zinkal), für bauseitigen Fertiganstrich geeignet.
Triebwerksraumtür einflügelig und einwandig, mit Sicherheitsschloss, Stahlblech verzinkt (Zinkal), für bauseitigen Fertiganstrich geeignet.

Fahrkorb
Tragfähigkeit 100 kg
Aufhängung des Fahrkorbes 1 : 1
Tragmittel Stahlseil 3 x Ø 6,5
Fahrkorb Stahlblech verzinkt (Zinkal). Für bauseitigen Fertiganstrich geeignet.
Fahrkorb-Boden Stahlblech verzinkt (Zinkal). Für bauseitigen Fertiganstrich geeignet.

Gegengewicht
Stahlrahmen mit Stahleinlagen

Triebwerk
Typ H8 mit Handrad
Betriebsgeschwindigkeit = 0,30 m/s
Schneckengetriebe
Treibscheiben Ø 260
Motor Leistung = 1,50 kW
90 Fahrten / h
Motor mit Schutzart IP 20
Einkreisbremse

Elektrotechnik
Montagefahrt
Abschließbarer 3poliger Hauptschalter
Fahrzeitüberwachung
Phasenüberwachungsrelais
Einfahrsignal, Weiterfahrsperre
Parkhaltestelle (frei wählbar)
Steuerspannung 24V AC
Diagnosesystem
Standortanzeige, Rufquittung
Besetztanzeige, Störanzeige
Anhol- und Sendetaster, Taster für Rufanlage

300.30/11 H8

Gerüst
Schachtgerüst weitgehend verzinkt
Fahrschiene T 50/50/5
Das Schachtgerüst dient nur als Montagehilfsgerüst, alle Lasten aus dem Aufzug müssen vom Baukörper übernommen werden.

Schachttüren
Drehtüren einflügelig bodengleich, nach DIN 18090, Stahlblech verzinkt (Zinkal), für bauseitigen Fertiganstrich geeignet.
Triebwerksraumtür einflügelig und einwandig, mit Sicherheitsschloss, Stahlblech verzinkt (Zinkal), für bauseitigen Fertiganstrich geeignet.

Fahrkorb
Tragfähigkeit 300 kg
Aufhängung des Fahrkorbes 1 : 1
Tragmittel Stahlseil 5 x Ø 6,5
Fahrkorb Stahlblech verzinkt (Zinkal). Für bauseitigen Fertiganstrich geeignet.
Fahrkorb-Boden Stahlblech verzinkt (Zinkal). Für bauseitigen Fertiganstrich geeignet.

Gegengewicht
Stahlrahmen mit Stahleinlagen

Triebwerk
Typ H8 mit Handrad
Betriebsgeschwindigkeit = 0,30 m/s
Schneckengetriebe
Treibscheiben Ø 260
Motor Leistung = 1,50 kW
90 Fahrten / h
Motor mit Schutzart IP 20
Einkreisbremse

Elektrotechnik
Montagefahrt
Abschließbarer 3poliger Hauptschalter
Fahrzeitüberwachung
Phasenüberwachungsrelais
Einfahrsignal, Weiterfahrsperre
Parkhaltestelle (frei wählbar)
Steuerspannung 24V AC
Diagnosesystem
Standortanzeige, Rufquittung
Besetztanzeige, Störanzeige
Anhol- und Sendetaster, Taster für Rufanlage

Drehtür bodengleich

Triebwerk oben im Schachtkopf
Zugänge einseitig oder gegenüber
mit Fangvorrichtung

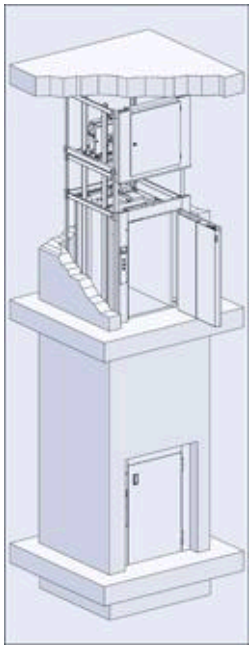

Tragfähigkeit:	**Q = 100 kg und 300 kg**
Betriebsgeschwindigkeit:	**v = 0,20 und 0,30 m/s**
Beladung:	**einseitig oder gegenüberliegend**

Schachtgerüst: verzinktes Montagehilfsgerüst,
zum Einbau in einen bauseitigen Schacht.

Schachttüren: einflügelige Drehtüren DIN 18090,
Stahlblech verzinkt (Zinkal), für nachträglichen Anstrich geeignet,
bodengleich angeordnet.

Fahrkorb: mit Einsatzkabine, Stahlblech verzinkt (Zinkal),
für nachträglichen Anstrich geeignet,
mit Rollenfangvorrichtung.

Triebwerk: kompaktes Schneckengetriebe mit Treibscheibe oder Kettenrad
einschl. Sicherheitsbremse und Handrad,
Anordnung im Schachtkopf.

Steuerung: Mikroprozessorsteuerung ausgeführt als Anhol- und Sendesteuerung.
Die Elektroinstallation ist zur einfachen Montage vorinstalliert und wird über ein
Stecksystem miteinander verbunden.

Triebwerksraumtür: einflügelige Drehtür, Stahlblech verzinkt (Zinkal),
für nachträglichen Anstrich geeignet,
mit Fallenschloß, abschließbar.

BKG

1) MASSBLATT

Drehtüren bodengleich Triebwerk im Schachtkopf mit und ohne Fangvorrichtung

1) Dient nur zur Projektierung! Zur Auftragsabwicklung unten aufgeführte Anlagezeichnung verwenden.

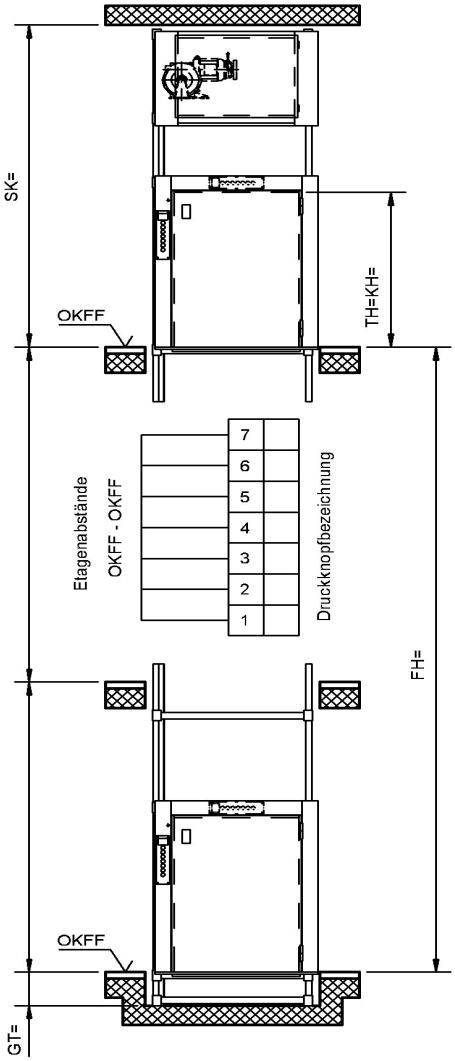

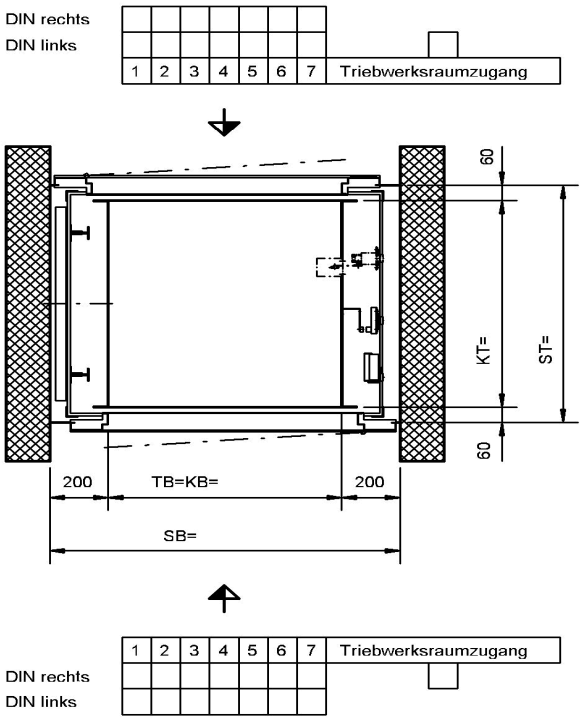

Alle Türen "DIN rechts" gezeichnet

Änderungen vorbehalten, alle Maße in mm.

Der Schacht muss winkel- und lotrecht ausgeführt werden. Max. zulässige Abweichungen vom Lotrechten der Mittelachse +20mm. Alle Maße sind Mindestmaße.

Q kg	v m/s	BKG Typ	Anlagezeichnung Nr.	Fahrkorbabmessungen KB= min. max.	KT= min. max.	Stufensprung	KH= min. max.	Stufensprung	Schachtkopf SK min. bei TH<1100	TH>=1100	Grubentiefe GT=min.
100	0,30	100.30/9	5-60900-0009	400	600	50	800	100	TH+1300	TH+1300	260
		100.30/9F	5-60910-0003		1000						
300	0,30	300.30/11	5-61100-0017	1000	800		1200		2400		
	0,20	300.30/11F	5-61110-0016		1000				TH+1300		

Artikel-Nr.	Ausgabe
5-60002-0212	**09/2003**

Drehtür bodengleich

Triebwerk oben im Schachtkopf
Zugänge einseitig oder gegenüber
mit Fangvorrichtung

Preisliste

max. Tragkraft kg	Typ	Antrieb	max. Grundfläche	max. Kabinenmaße KBxKTxKH in mm	Hst/Lst	FH m	Bestell-Nr.	Preis
100	100.30/9F	H8	1	1000x1000x1200	2 / 2	3	**0-09108-1002**	
					3 / 3	6	**0-09108-1003**	
					4 / 4	9	**0-09108-1004**	
					5 / 5	12	**0-09108-1005**	
					6 / 6	15	**0-09108-1006**	
300	300.30/11F	H8	1	1000x1000x1200	2 / 2	3	**0-11108-1002**	
					3 / 3	6	**0-11108-1003**	
					4 / 4	9	**0-11108-1004**	
					5 / 5	12	**0-11108-1005**	
					6 / 6	15	**0-11108-1006**	

Kleingüteraufzüge mit größerer Haltestellenanzahl oder größerer Förderhöhe: Preise auf Anfrage
Bei kleinen Anlagen oder aufwendigen Steuerungen kann die Anbringung des Schaltschrankes außerhalb des Triebwerkraumes erforderlich werden. Dieses teilen wir Ihnen dann jeweils unter Angabe des Mehrpreises mit.
Bei wechselseitigem Türanschlag ist zum Grundpreis eine zusätzliche Magnetkurve hinzuzurechnen. Mehrpreis siehe Zubehör: Baugruppe Fahrkorb
Fahrkorbbreite > 1000 bis <= 1400 mm auf Anfrage
Je nach Ausstattung und Fahrkorbgröße kann die Betriebsgeschwindigkeit reduziert werden.

100.30/9F H8

Gerüst
Schachtgerüst weitgehend verzinkt
Fahrschiene T 50/50/5
Das Schachtgerüst dient nur als Montagehilfsgerüst, alle Lasten aus dem Aufzug müssen vom Baukörper übernommen werden.

Schachttüren
Drehtüren einflügelig bodengleich, nach DIN 18090, Stahlblech verzinkt (Zinkal), für bauseitigen Fertiganstrich geeignet.
Triebwerksraumtür einflügelig und einwandig, mit Sicherheitsschloss, Stahlblech verzinkt (Zinkal), für bauseitigen Fertiganstrich geeignet.

Fahrkorb
Tragfähigkeit 100 kg
Aufhängung des Fahrkorbes 1 : 1
Tragmittel 2 x Rollenkette 5/8" x 3/8"
Fahrkorb Stahlblech verzinkt (Zinkal). Für bauseitigen Fertiganstrich geeignet.
Fahrkorb-Boden Stahlblech verzinkt (Zinkal). Für bauseitigen Fertiganstrich geeignet.
Rollenfangvorrichtung als Schutzeinrichtung gegen Absturz
Geschwindigkeitsbegrenzer

Gegengewicht
Ohne

Triebwerk
Typ H8 mit Handrad
Betriebsgeschwindigkeit = 0,30 m/s
Schneckengetriebe
Kettenrad Ø 227,5
Motor Leistung = 2,00 kW
Motor mit Schutzart IP 20
Einkreisbremse

Elektrotechnik
Montagefahrt
Abschließbarer 3poliger Hauptschalter
Fahrzeitüberwachung
Phasenüberwachungsrelais
Einfahrsignal, Weiterfahrsperre
Parkhaltestelle (frei wählbar)
Steuerspannung 24V AC
Diagnosesystem
Standortanzeige, Rufquittung
Besetztanzeige, Störanzeige
Anhol- und Sendetaster, Taster für Rufanlage

300.30/11F H8

Gerüst
Schachtgerüst weitgehend verzinkt
Fahrschiene T 50/50/5
Das Schachtgerüst dient nur als Montagehilfsgerüst, alle Lasten aus dem Aufzug müssen vom Baukörper übernommen werden.

Schachttüren
Drehtüren einflügelig bodengleich, nach DIN 18090, Stahlblech verzinkt (Zinkal), für bauseitigen Fertiganstrich geeignet.
Triebwerksraumtür einflügelig und einwandig, mit Sicherheitsschloss, Stahlblech verzinkt (Zinkal), für bauseitigen Fertiganstrich geeignet.

Fahrkorb
Tragfähigkeit 300 kg
Aufhängung des Fahrkorbes 1 : 1
Tragmittel 2 x Rollenkette 5/8" x 3/8"
Fahrkorb Stahlblech verzinkt (Zinkal). Für bauseitigen Fertiganstrich geeignet.
Fahrkorb-Boden Stahlblech verzinkt (Zinkal). Für bauseitigen Fertiganstrich geeignet.
Rollenfangvorrichtung als Schutzeinrichtung gegen Absturz
Geschwindigkeitsbegrenzer

Gegengewicht
Ohne

Triebwerk
Typ H8 mit Handrad
Betriebsgeschwindigkeit = 0,20 m/s
Schneckengetriebe
Kettenrad Ø 101,5
Motor Leistung = 2,00 kW
Motor mit Schutzart IP 20
Einkreisbremse

Elektrotechnik
Montagefahrt
Abschließbarer 3poliger Hauptschalter
Fahrzeitüberwachung
Phasenüberwachungsrelais
Einfahrsignal, Weiterfahrsperre
Parkhaltestelle (frei wählbar)
Steuerspannung 24V AC
Diagnosesystem
Standortanzeige, Rufquittung
Besetztanzeige, Störanzeige
Anhol- und Sendetaster, Taster für Rufanlage

Drehtür bodengleich

Triebwerk oben im Schachtkopf
Zugänge übereck
ohne Fangvorrichtung

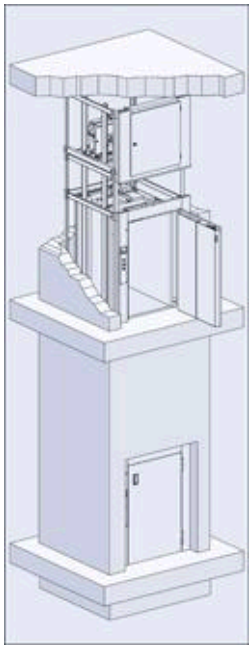

Tragfähigkeit:	**Q = 100 kg und 300 kg**
Betriebsgeschwindigkeit:	**v = 0,20 und 0,30 m/s**
Beladung:	**übereck**

Schachtgerüst: verzinktes Montagehilfsgerüst,
zum Einbau in einen bauseitigen Schacht.

Schachttüren: einflügelige Drehtüren DIN 18090,
Stahlblech verzinkt (Zinkal), für nachträglichen Anstrich geeignet,
bodengleich angeordnet.

Fahrkorb: mit Einsatzkabine, Stahlblech verzinkt (Zinkal),
für nachträglichen Anstrich geeignet.

Triebwerk: kompaktes Schneckengetriebe mit Treibscheibe oder Kettenrad
einschl. Sicherheitsbremse und Handrad,
Anordnung im Schachtkopf.

Steuerung: Mikroprozessorsteuerung ausgeführt als Anhol- und Sendesteuerung.
Die Elektroinstallation ist zur einfachen Montage vorinstalliert und wird über ein
Stecksystem miteinander verbunden.

Triebwerksraumtür: einflügelige Drehtür, Stahlblech verzinkt (Zinkal),
für nachträglichen Anstrich geeignet,
mit Fallenschloß, abschließbar.

BKG

[1] MASSBLATT

Drehtüren bodengleich Triebwerk im Schachtkopf mit und ohne Fangvorrichtung

[1] Dient nur zur Projektierung! Zur Auftragsabwicklung unten aufgeführte Anlagezeichnung verwenden.

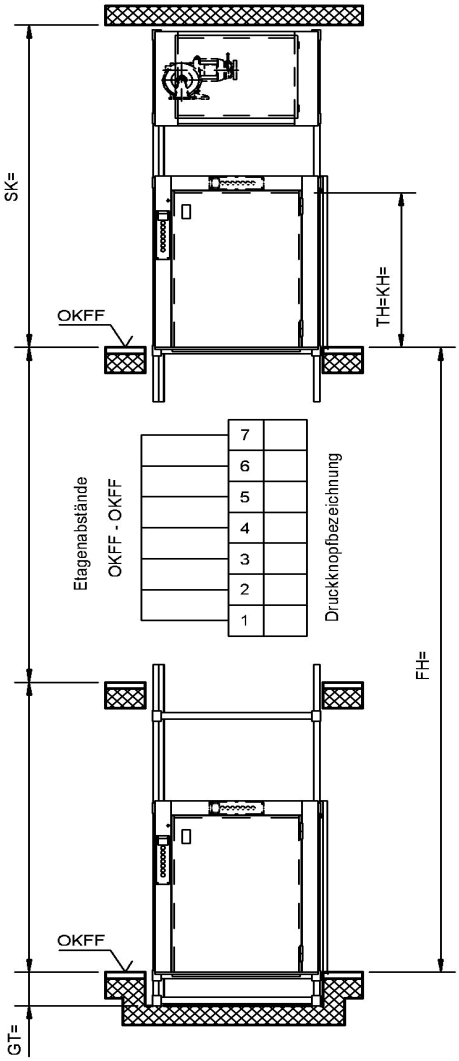

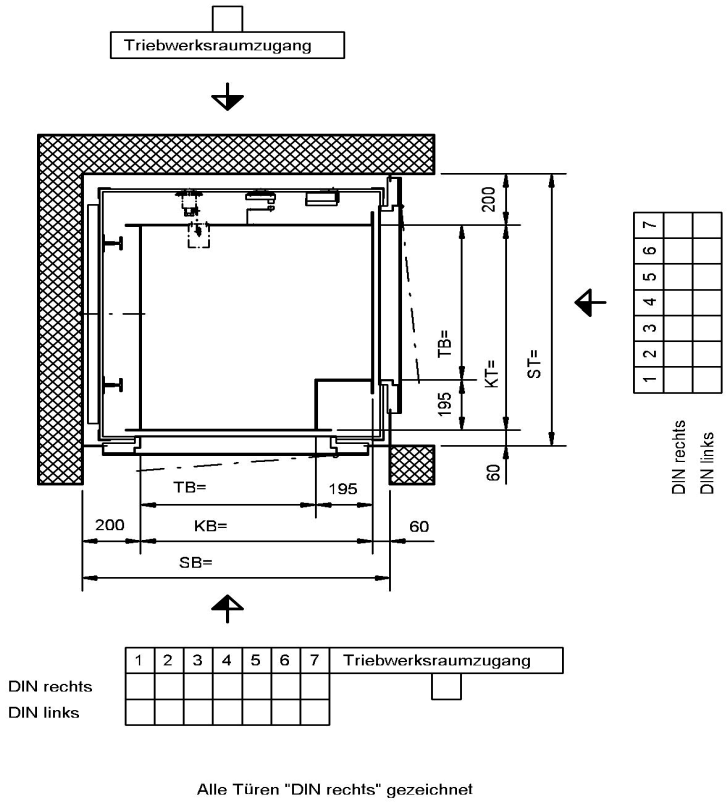

Änderungen vorbehalten, alle Maße in mm.

Der Schacht muss winkel- und lotrecht ausgeführt werden. Max. zulässige Abweichungen vom Lotrechten der Mittelachse +20mm. Alle Maße sind Mindestmaße.

Q kg	v m/s	BKG Typ	Anlagezeichnung Nr.	Fahrkorbabmessungen KB= min. max.	KT= min. max.	Stufensprung	KH= min. max.	Stufensprung	Schachtkopf SK min. bei TH<1100	TH>=1100	Grubentiefe GT=min.
100	0,30	100.30/12	5-61200-0005	595	695	50	800	100	TH+1300	TH+1300	260
		100.30/12F	5-61210-0003		995						
300	0,30	300.30/13	5-61300-0007	995	795		1200		2400		
	0,20	300.30/13F	5-61310-0003		995				TH+1300		

Artikel-Nr.	Ausgabe
5-60002-0213	**09/2003**

Drehtür bodengleich

Triebwerk oben im Schachtkopf
Zugänge übereck
ohne Fangvorrichtung

Preisliste

max. Tragkraft kg	Typ	Antrieb	max. Grundfläche	max. Kabinenmaße KBxKTxKH in mm	Hst/Lst	FH m	Bestell-Nr.	Preis
100	100.30/12	H8	1	1000x1000x1200	2 / 2	3	**0-12008-1002**	
					3 / 3	6	**0-12008-1003**	
					4 / 4	9	**0-12008-1004**	
					5 / 5	12	**0-12008-1005**	
					6 / 6	15	**0-12008-1006**	
300	300.30/13	H8	1	1000x1000x1200	2 / 2	3	**0-13008-1002**	
					3 / 3	6	**0-13008-1003**	
					4 / 4	9	**0-13008-1004**	
					5 / 5	12	**0-13008-1005**	
					6 / 6	15	**0-13008-1006**	

Kleingüteraufzüge mit größerer Haltestellenanzahl oder größerer Förderhöhe: Preise auf Anfrage
Bei kleinen Anlagen oder aufwendigen Steuerungen kann die Anbringung des Schaltschrankes außerhalb des Triebwerkraumes erforderlich werden. Dieses teilen wir Ihnen dann jeweils unter Angabe des Mehrpreises mit.
Bei wechselseitigem Türanschlag ist zum Grundpreis eine zusätzliche Magnetkurve hinzuzurechnen. Mehrpreis siehe Zubehör: Baugruppe Fahrkorb

100.30/12 H8

Gerüst
Schachtgerüst weitgehend verzinkt
Fahrschiene T 50/50/5
Das Schachtgerüst dient nur als Montagehilfsgerüst, alle Lasten aus dem Aufzug müssen vom Baukörper übernommen werden.

Schachttüren
Drehtüren einflügelig bodengleich, nach DIN 18090, Stahlblech verzinkt (Zinkal), für bauseitigen Fertiganstrich geeignet.
Triebwerksraumtür einflügelig und einwandig, mit Sicherheitsschloss, Stahlblech verzinkt (Zinkal), für bauseitigen Fertiganstrich geeignet.

Fahrkorb
Tragfähigkeit 100 kg
Aufhängung des Fahrkorbes 1 : 1
Tragmittel Stahlseil 3 x Ø 6,5
Fahrkorb Stahlblech verzinkt (Zinkal). Für bauseitigen Fertiganstrich geeignet.
Fahrkorb-Boden Stahlblech verzinkt (Zinkal). Für bauseitigen Fertiganstrich geeignet.

Gegengewicht
Stahlrahmen mit Stahleinlagen

Triebwerk
Typ H8 mit Handrad
Betriebsgeschwindigkeit = 0,30 m/s
Schneckengetriebe
Treibscheiben Ø 260
Motor Leistung = 1,50 kW
90 Fahrten / h
Motor mit Schutzart IP 20
Einkreisbremse

Elektrotechnik
Montagefahrt
Abschließbarer 3poliger Hauptschalter
Fahrzeitüberwachung
Phasenüberwachungsrelais
Einfahrsignal, Weiterfahrsperre
Parkhaltestelle (frei wählbar)
Steuerspannung 24V AC
Diagnosesystem
Standortanzeige, Rufquittung
Besetztanzeige, Störanzeige
Anhol- und Sendetaster, Taster für Rufanlage

300.30/13 H8

Gerüst
Schachtgerüst weitgehend verzinkt
Fahrschiene T 50/50/5
Das Schachtgerüst dient nur als Montagehilfsgerüst, alle Lasten aus dem Aufzug müssen vom Baukörper übernommen werden.

Schachttüren
Drehtüren einflügelig bodengleich, nach DIN 18090, Stahlblech verzinkt (Zinkal), für bauseitigen Fertiganstrich geeignet.
Triebwerksraumtür einflügelig und einwandig, mit Sicherheitsschloss, Stahlblech verzinkt (Zinkal), für bauseitigen Fertiganstrich geeignet.

Fahrkorb
Tragfähigkeit 300 kg
Aufhängung des Fahrkorbes 1 : 1
Tragmittel Stahlseil 5 x Ø 6,5
Fahrkorb Stahlblech verzinkt (Zinkal). Für bauseitigen Fertiganstrich geeignet.
Fahrkorb-Boden Stahlblech verzinkt (Zinkal). Für bauseitigen Fertiganstrich geeignet.

Gegengewicht
Stahlrahmen mit Stahleinlagen

Triebwerk
Typ H8 mit Handrad
Betriebsgeschwindigkeit = 0,30 m/s
Schneckengetriebe
Treibscheiben Ø 260
Motor Leistung = 1,50 kW
90 Fahrten / h
Motor mit Schutzart IP 20
Einkreisbremse

Elektrotechnik
Montagefahrt
Abschließbarer 3poliger Hauptschalter
Fahrzeitüberwachung
Phasenüberwachungsrelais
Einfahrsignal, Weiterfahrsperre
Parkhaltestelle (frei wählbar)
Steuerspannung 24V AC
Diagnosesystem
Standortanzeige, Rufquittung
Besetztanzeige, Störanzeige
Anhol- und Sendetaster, Taster für Rufanlage

Drehtür bodengleich

Triebwerk oben im Schachtkopf
Zugänge übereck
mit Fangvorrichtung

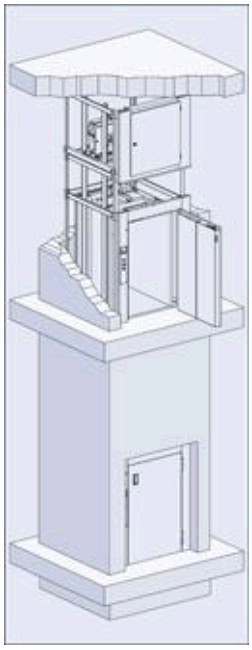

Tragfähigkeit:	**Q = 100 kg und 300 kg**
Betriebsgeschwindigkeit:	**v = 0,20 und 0,30 m/s**
Beladung:	**übereck**

Schachtgerüst: verzinktes Montagehilfsgerüst,
zum Einbau in einen bauseitigen Schacht.

Schachttüren: einflügelige Drehtüren DIN 18090,
Stahlblech verzinkt (Zinkal), für nachträglichen Anstrich geeignet,
bodengleich angeordnet.

Fahrkorb: mit Einsatzkabine, Stahlblech verzinkt (Zinkal),
für nachträglichen Anstrich geeignet,
mit Rollenfangvorrichtung.

Triebwerk: kompaktes Schneckengetriebe mit Treibscheibe oder Kettenrad
einschl. Sicherheitsbremse und Handrad,
Anordnung im Schachtkopf.

Steuerung: Mikroprozessorsteuerung ausgeführt als Anhol- und Sendesteuerung.
Die Elektroinstallation ist zur einfachen Montage vorinstalliert und wird über ein
Stecksystem miteinander verbunden.

Triebwerksraumtür: einflügelige Drehtür, Stahlblech verzinkt (Zinkal),
für nachträglichen Anstrich geeignet,
mit Fallenschloß, abschließbar.

BKG

[1] MASSBLATT

Drehtüren bodengleich
Triebwerk im Schachtkopf
mit und ohne Fangvorrichtung

[1] Dient nur zur Projektierung! Zur Auftragsabwicklung unten aufgeführte Anlagezeichnung verwenden.

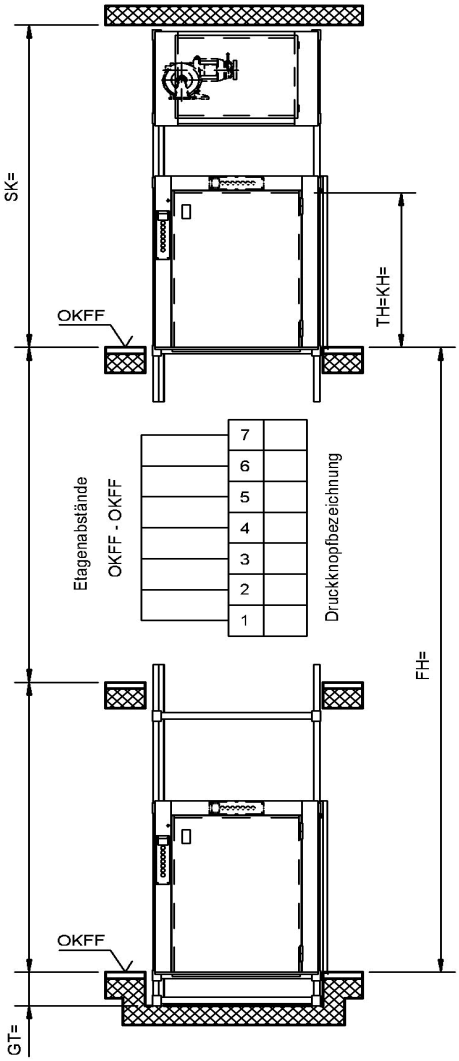

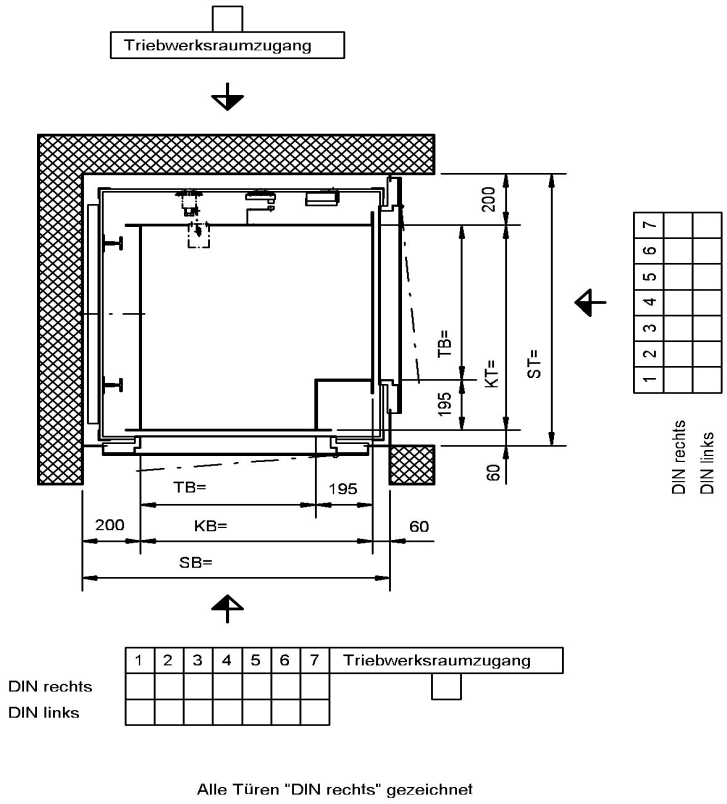

Änderungen vorbehalten, alle Maße in mm.

Der Schacht muss winkel- und lotrecht ausgeführt werden. Max. zulässige Abweichungen vom Lotrechten der Mittelachse +20mm. Alle Maße sind Mindestmaße.

Q kg	v m/s	BKG Typ	Anlagezeichnung Nr.	Fahrkorbabmessungen KB= min. max.	KT= min. max.	Stufensprung	KH= min. max.	Stufensprung	Schachtkopf SK min. bei TH<1100	TH>=1100	Grubentiefe GT=min.
100	0,30	100.30/12	5-61200-0005	595	695	50	800	100	TH+1300	TH+1300	260
		100.30/12F	5-61210-0003		995						
300	0,30	300.30/13	5-61300-0007	995	795		1200		2400		
	0,20	300.30/13F	5-61310-0003		995				TH+1300		

Artikel-Nr.	Ausgabe
5-60002-0213	**09/2003**

Drehtür bodengleich

Triebwerk oben im Schachtkopf
Zugänge übereck
mit Fangvorrichtung

Preisliste

max. Tragkraft kg	Typ	Antrieb	max. Grundfläche	max. Kabinenmaße KBxKTxKH in mm	Hst/Lst	FH m	Bestell-Nr.	Preis
100	100.30/12F	H8	1	1000x1000x1200	2 / 2	3	**0-12108-1002**	
					3 / 3	6	**0-12108-1003**	
					4 / 4	9	**0-12108-1004**	
					5 / 5	12	**0-12108-1005**	
					6 / 6	15	**0-12108-1006**	
300	300.30/13F	H8	1	1000x1000x1200	2 / 2	3	**0-13108-1002**	
					3 / 3	6	**0-13108-1003**	
					4 / 4	9	**0-13108-1004**	
					5 / 5	12	**0-13108-1005**	
					6 / 6	15	**0-13108-1006**	

Kleingüteraufzüge mit größerer Haltestellenanzahl oder größerer Förderhöhe: Preise auf Anfrage
Bei kleinen Anlagen oder aufwendigen Steuerungen kann die Anbringung des Schaltschrankes außerhalb des Triebwerkraumes erforderlich werden. Dieses teilen wir Ihnen dann jeweils unter Angabe des Mehrpreises mit.
Bei wechselseitigem Türanschlag ist zum Grundpreis eine zusätzliche Magnetkurve hinzuzurechnen. Mehrpreis siehe Zubehör: Baugruppe Fahrkorb
Je nach Ausstattung und Fahrkorbgröße kann die Betriebsgeschwindigkeit reduziert werden.

100.30/12F H8

Gerüst
Schachtgerüst weitgehend verzinkt
Fahrschiene T 50/50/5
Das Schachtgerüst dient nur als Montagehilfsgerüst, alle Lasten aus dem Aufzug müssen vom Baukörper übernommen werden.

Schachttüren
Drehtüren einflügelig bodengleich, nach DIN 18090, Stahlblech verzinkt (Zinkal), für bauseitigen Fertiganstrich geeignet.
Triebwerksraumtür einflügelig und einwandig, mit Sicherheitsschloss, Stahlblech verzinkt (Zinkal), für bauseitigen Fertiganstrich geeignet.

Fahrkorb
Tragfähigkeit 100 kg
Aufhängung des Fahrkorbes 1 : 1
Tragmittel 2 x Rollenkette 5/8" x 3/8"
Fahrkorb Stahlblech verzinkt (Zinkal). Für bauseitigen Fertiganstrich geeignet.
Fahrkorb-Boden Stahlblech verzinkt (Zinkal). Für bauseitigen Fertiganstrich geeignet.
Rollenfangvorrichtung als Schutzeinrichtung gegen Absturz
Geschwindigkeitsbegrenzer

Gegengewicht
Ohne

Triebwerk
Typ H8 mit Handrad
Betriebsgeschwindigkeit = 0,30 m/s
Schneckengetriebe
Kettenrad Ø 227,5
Motor Leistung = 2,00 kW
Motor mit Schutzart IP 20
Einkreisbremse

Elektrotechnik
Montagefahrt
Abschließbarer 3poliger Hauptschalter
Fahrzeitüberwachung
Phasenüberwachungsrelais
Einfahrsignal, Weiterfahrsperre
Parkhaltestelle (frei wählbar)
Steuerspannung 24V AC
Diagnosesystem
Standortanzeige, Rufquittung
Besetztanzeige, Störanzeige
Anhol- und Sendetaster, Taster für Rufanlage

300.30/13F H8

Gerüst
Schachtgerüst weitgehend verzinkt
Fahrschiene T 50/50/5
Das Schachtgerüst dient nur als Montagehilfsgerüst, alle Lasten aus dem Aufzug müssen vom Baukörper übernommen werden.

Schachttüren
Drehtüren einflügelig bodengleich, nach DIN 18090, Stahlblech verzinkt (Zinkal), für bauseitigen Fertiganstrich geeignet.
Triebwerksraumtür einflügelig und einwandig, mit Sicherheitsschloss, Stahlblech verzinkt (Zinkal), für bauseitigen Fertiganstrich geeignet.

Fahrkorb
Tragfähigkeit 300 kg
Aufhängung des Fahrkorbes 1 : 1
Tragmittel 2 x Rollenkette 5/8" x 3/8"
Fahrkorb Stahlblech verzinkt (Zinkal). Für bauseitigen Fertiganstrich geeignet.
Fahrkorb-Boden Stahlblech verzinkt (Zinkal). Für bauseitigen Fertiganstrich geeignet.
Rollenfangvorrichtung als Schutzeinrichtung gegen Absturz
Geschwindigkeitsbegrenzer

Gegengewicht
Ohne

Triebwerk
Typ H8 mit Handrad
Betriebsgeschwindigkeit = 0,20 m/s
Schneckengetriebe
Kettenrad Ø 101,5
Motor Leistung = 2,00 kW
Motor mit Schutzart IP 20
Einkreisbremse

Elektrotechnik
Montagefahrt
Abschließbarer 3poliger Hauptschalter
Fahrzeitüberwachung
Phasenüberwachungsrelais
Einfahrsignal, Weiterfahrsperre
Parkhaltestelle (frei wählbar)
Steuerspannung 24V AC
Diagnosesystem
Standortanzeige, Rufquittung
Besetztanzeige, Störanzeige
Anhol- und Sendetaster, Taster für Rufanlage

Drehtür bodengleich

Triebwerk unten neben dem Schacht
Zugänge einseitig oder gegenüber
ohne Fangvorrichtung

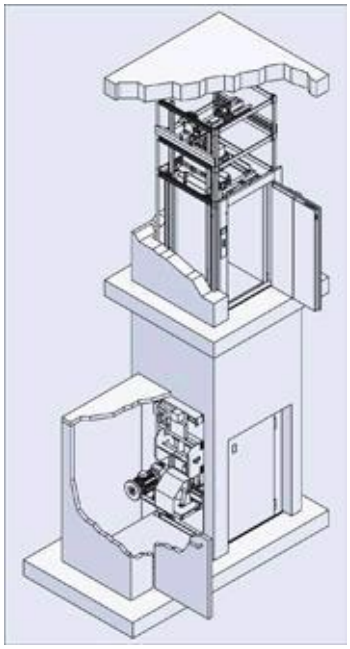

Tragfähigkeit:	**Q = 100 kg bis 300 kg**
Betriebsgeschwindigkeit:	**v = 0,15 bis 0,25 m/s**
Beladung:	**einseitig oder gegenüberliegend**

Schachtgerüst:	verzinktes Montagehilfsgerüst, zum Einbau in einen bauseitigen Schacht.
Schachttüren:	einflügelige Drehtüren DIN 18090, Stahlblech verzinkt (Zinkal), für nachträglichen Anstrich geeignet, bodengleich angeordnet.
Fahrkorb:	mit Einsatzkabine, Stahlblech verzinkt (Zinkal), für nachträglichen Anstrich geeignet.
Triebwerk:	kompaktes Schneckengetriebe mit Seiltrommel einschl. Sicherheitsbremse und Handrad, Anordnung unten nebenstehend.
Steuerung:	Mikroprozessorsteuerung ausgeführt als Anhol- und Sendesteuerung. Die Elektroinstallation ist zur einfachen Montage vorinstalliert und wird über ein Stecksystem miteinander verbunden.
Triebwerksraumtür:	bauseits

BKG

1) MASSBLATT

Drehtüren bodengleich
Triebwerk nebenstehend

1) Dient nur zur Projektierung! Zur Auftragsabwicklung unten aufgeführte Anlagezeichnung verwenden.

Standard-Ausführung

Förderhöhe: max.6,0 m
Haltestellen: max.3
Triebwerk in der oberen
Etage auf Anfrage

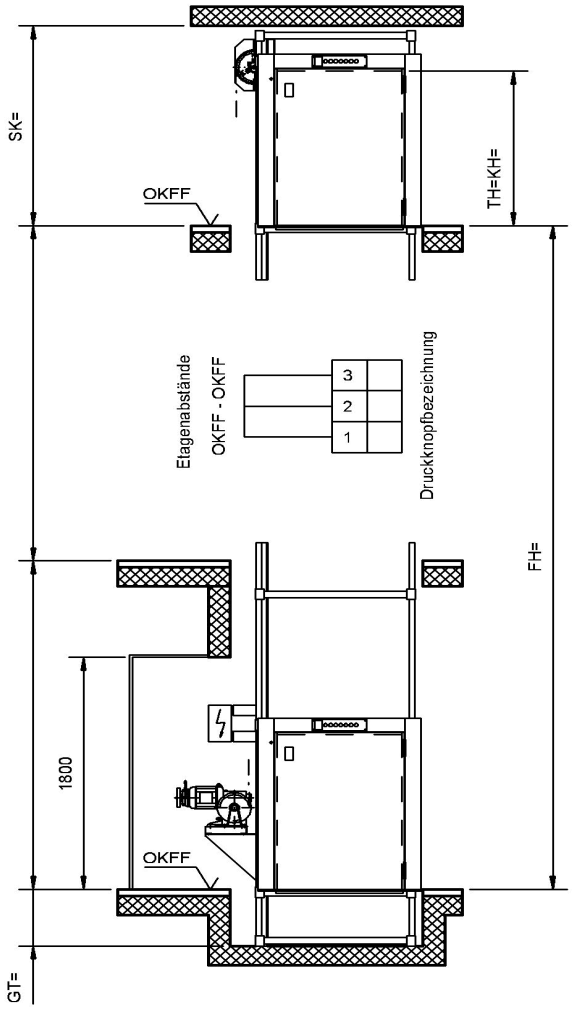

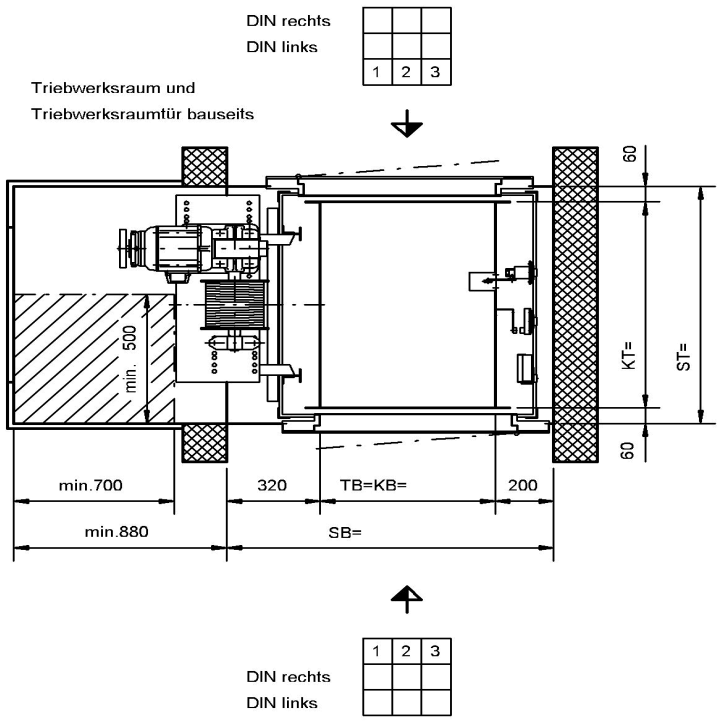

Alle Drehtüren "DIN rechts" gezeichnet.

Änderungen vorbehalten, alle Maße in mm.

Der Schacht muss winkel- und lotrecht ausgeführt werden. Max. zulässige Abweichungen vom Lotrechten der Mittelachse +20mm. Alle Maße sind Mindestmaße.

Q kg	v m/s	BKG Typ	Anlagezeichnung Nr.	Fahrkorbabmessungen KB= min. max.	KT= min. max.	Stufensprung	KH= min. max.	Stufensprung	Schachtkopf SK min.	Grubentiefe GT=min.
100	0,25	100.25/23	5-62300-0009	400	600		800			
200	0,15	200.15/24	5-62400-0006			50	*	100	KH+350	440
300	0,15	300.15/26	5-62600-0011	1000	1000		1200			
				* KH min. 200 größer als KB						

Artikel-Nr.	Ausgabe
5-60002-0215	**09/2003**

Drehtür bodengleich

Triebwerk unten neben dem Schacht
Zugänge einseitig oder gegenüber
ohne Fangvorrichtung

Preisliste

max. Tragkraft kg	Typ	Antrieb	max. Grundfläche	max. Kabinenmaße KBxKTxKH in mm	Hst/Lst	FH m	Bestell-Nr.	Preis
100	100.25/23	H8	1	1000x1000x1200	2 / 2	3	**0-23008-1002**	
					3 / 3	6	**0-23008-1003**	
200	200.15/24	H8	1	1000x1000x1200	2 / 2	3	**0-24008-1002**	
					3 / 3	6	**0-24008-1003**	
300	300.15/26	FG	1	1000x1000x1200	2 / 2	3	**0-26009-1002**	
					3 / 3	6	**0-26009-1003**	

Kleingüteraufzüge mit größerer Haltestellenanzahl oder größerer Förderhöhe: Preise auf Anfrage
Bei kleinen Anlagen oder aufwendigen Steuerungen kann die Anbringung des Schaltschrankes außerhalb des Triebwerkraumes erforderlich werden. Dieses teilen wir Ihnen dann jeweils unter Angabe des Mehrpreises mit.
Bei wechselseitigem Türanschlag ist zum Grundpreis eine zusätzliche Magnetkurve hinzuzurechnen. Mehrpreis siehe Zubehör: Baugruppe Fahrkorb

100.25/23 H8

Gerüst
Schachtgerüst weitgehend verzinkt
Fahrschiene T 50/50/5
Das Schachtgerüst dient nur als Montagehilfsgerüst, alle Lasten aus dem Aufzug müssen vom Baukörper übernommen werden.

Schachttüren
Drehtüren einflügelig bodengleich, nach DIN 18090, Stahlblech verzinkt (Zinkal), für bauseitigen Fertiganstrich geeignet.

Fahrkorb
Tragfähigkeit 100 kg
Aufhängung des Fahrkorbes 1 : 1
Tragmittel Stahlseil 2 x Ø 5,0
Fahrkorb Stahlblech verzinkt (Zinkal). Für bauseitigen Fertiganstrich geeignet.
Fahrkorb-Boden Stahlblech verzinkt (Zinkal). Für bauseitigen Fertiganstrich geeignet.

Gegengewicht
Ohne

Triebwerk
Typ H8 mit Handrad
Betriebsgeschwindigkeit = 0,25 m/s
Schneckengetriebe
Trommel Ø 200
Motor Leistung = 1,50 kW
Motor mit Schutzart IP 20
Einkreisbremse

Elektrotechnik
Montagefahrt
Abschließbarer 3poliger Hauptschalter
Fahrzeitüberwachung
Phasenüberwachungsrelais
Einfahrsignal, Weiterfahrsperre
Parkhaltestelle (frei wählbar)
Steuerspannung 24V AC
Diagnosesystem
Standortanzeige, Rufquittung
Besetztanzeige, Störanzeige
Anhol- und Sendetaster, Taster für Rufanlage

200.15/24 H8

Gerüst
Schachtgerüst weitgehend verzinkt
Fahrschiene T 50/50/5
Das Schachtgerüst dient nur als Montagehilfsgerüst, alle Lasten aus dem Aufzug müssen vom Baukörper übernommen werden.

Schachttüren
Drehtüren einflügelig bodengleich, nach DIN 18090, Stahlblech verzinkt (Zinkal), für bauseitigen Fertiganstrich geeignet.

Fahrkorb
Tragfähigkeit 200 kg
Aufhängung des Fahrkorbes 2 : 1
Tragmittel Stahlseil 2 x Ø 5,0
Fahrkorb Stahlblech verzinkt (Zinkal). Für bauseitigen Fertiganstrich geeignet.
Fahrkorb-Boden Stahlblech verzinkt (Zinkal). Für bauseitigen Fertiganstrich geeignet.

Gegengewicht
Ohne

Triebwerk
Typ H8 mit Handrad
Betriebsgeschwindigkeit = 0,15 m/s
Schneckengetriebe
Trommel Ø 200
Motor Leistung = 2,00 kW
Motor mit Schutzart IP 20
Einkreisbremse

Elektrotechnik
Montagefahrt
Abschließbarer 3poliger Hauptschalter
Fahrzeitüberwachung
Phasenüberwachungsrelais
Einfahrsignal, Weiterfahrsperre
Parkhaltestelle (frei wählbar)
Steuerspannung 24V AC
Diagnosesystem
Standortanzeige, Rufquittung
Besetztanzeige, Störanzeige
Anhol- und Sendetaster, Taster für Rufanlage

300.15/26 FG

Gerüst
Schachtgerüst weitgehend verzinkt
Fahrschiene T 50/50/5
Das Schachtgerüst dient nur als Montagehilfsgerüst, alle Lasten aus dem Aufzug müssen vom Baukörper übernommen werden.

Schachttüren
Drehtüren einflügelig bodengleich, nach DIN 18090, Stahlblech verzinkt (Zinkal), für bauseitigen Fertiganstrich geeignet.

Fahrkorb
Tragfähigkeit 300 kg
Aufhängung des Fahrkorbes 2 : 1
Tragmittel Stahlseil 2 x Ø 5,0
Fahrkorb Stahlblech verzinkt (Zinkal). Für bauseitigen Fertiganstrich geeignet.
Fahrkorb-Boden Stahlblech verzinkt (Zinkal). Für bauseitigen Fertiganstrich geeignet.

Gegengewicht
Ohne

Triebwerk
Typ FG mit Handrad
Betriebsgeschwindigkeit = 0,15 m/s
Trommel Ø 200
Motor Leistung = 3,00 kW
Einkreisbremse

Elektrotechnik
Montagefahrt
Abschließbarer 3poliger Hauptschalter
Fahrzeitüberwachung
Phasenüberwachungsrelais
Einfahrsignal, Weiterfahrsperre
Parkhaltestelle (frei wählbar)
Steuerspannung 24V AC
Diagnosesystem
Standortanzeige, Rufquittung
Besetztanzeige, Störanzeige
Anhol- und Sendetaster, Taster für Rufanlage

Schachtgerüst

	Maße	Bestell-Nr.	Fußnoten	Preis in €
Förderhöhenkorrektur pro 1,0 m				
Förderhöhenkorrektur pro 1,0 m		**9-10000-0001**		
Fördergutabweisblech				
Fördergutabweisblech Stahlblech feuerverzinkt	<= 800x800	**9-15000-0001**	47	
		9-15000-0002	47	
Fördergutabweisblech Edelstahl(1.4016) Dessin: gebürstet	<= 800x800	**9-15000-0011**	46,47	
		9-15000-0012	46,47	
Fördergutabweisblech Edelstahl(1.4016) Dessin: 5WL	<= 800x800	**9-15000-0021**	46,47	
		9-15000-0022	46,47	
Fahrbahninnenverblechung				
Fahrbahninnenverblechung Stahlblech feuerverzinkt		**9-15000-0101**	199,47	
Fahrbahninnenverblechung Edelstahl(1.4016) Dessin: 5WL		**9-15000-0102**	199,46,47	
Fahrbahninnenverblechung Edelstahl(1.4016) Dessin: gebürstet		**9-15000-0103**	199,46,47	
Fahrbahninnenverblechung Stahlblech feuerverzinkt		**9-15000-0111**	199,47	
Fahrbahninnenverblechung Edelstahl(1.4016) Dessin: 5WL		**9-15000-0112**	199,46,47	
Fahrbahninnenverblechung Edelstahl(1.4016) Dessin: gebürstet		**9-15000-0113**	199,46,47	
Verkleidung für BKG-Schachtgerüst				
Verkleidung für BKG-Schachtgerüst Stahlblech verzinkt (Zinkal)		**9-13000-0001**	1	

1) Auf Anfrage lieferbar. Bitte nehmen Sie Rücksprache mit BKG !
46) Werkstoff Edelstahl 1.4016 ist für geringe Korrosionsbeanspruchung einsetzbar, nicht geeignet z.B. Fleischerei- und Molkereiprodukte! Andere Werkstoffe auf Anfrage.
47) Für Türbreiten > 1,0 m, Preis auf Anfrage.
199) Preis pro Meter

	Maße	Bestell-Nr.	Fußnoten	Preis in €
Schachtgerüst				
Verkleidung für BKG-Schachtgerüst				
Verkleidung für BKG-Schachtgerüst Stahlblech feuerverzinkt		**9-13000-0002**	1	
Verkleidung für BKG-Schachtgerüst Edelstahl(1.4016) Dessin: 5WL		**9-13000-0003**	1,46	
Verkleidung für BKG-Schachtgerüst Edelstahl(1.4016) Dessin: gebürstet		**9-13000-0004**	1,46	
Paar Diagonalstreben verzinkt				
Paar Diagonalstreben verzinkt für BKG-Schachtgerüst		**9-17000-0001**	1,49	
Zwischenblech				
Zwischenblech zwischen oberer Schachttür und Triebwerksraumtür Stahlblech verzinkt (Zinkal)		**9-13000-0301**	47,50	
Zwischenblech zwischen oberer Schachttür und Triebwerksraumtür Stahlblech feuerverzinkt		**9-13000-0302**	47,50	
Zwischenblech zwischen oberer Schachttür und Triebwerksraumtür Edelstahl(1.4016) Dessin: 5WL		**9-13000-0303**	46,47,50	
Zwischenblech zwischen oberer Schachttür und Triebwerksraumtür Edelstahl(1.4016) Dessin: gebürstet		**9-13000-0304**	46,47,50	
Fahrkorb				
Fahrkorb verzinkt				
Fahrkorb feuerverzinkt	1000x1000x1200	**9-20000-0012**	53	
Fahrkorb mit Edelstahl (1.4016)				
Fahrkorb mit Edelstahl(1.4016) Dessin: 5WL;Boden Edelstahl,ohne Zwischenboden	800x800x1200	**9-21000-0005**	46,53	
	1000x1000x1200	**9-21000-0006**	46,53	
	800x800x800	**9-21000-0013**	46,53	
	1000x1000x800	**9-21000-0014**	46,53	

1) Auf Anfrage lieferbar. Bitte nehmen Sie Rücksprache mit BKG !
46) Werkstoff Edelstahl 1.4016 ist für geringe Korrosionsbeanspruchung einsetzbar, nicht geeignet z.B. Fleischerei- und Molkereiprodukte! Andere Werkstoffe auf Anfrage.
47) Für Türbreiten > 1,0 m, Preis auf Anfrage.
49) Zur Versteifung außenliegender Verkleidung.
50) Preise gelten für Schachtkopfhöhen gem. Maßblatt, bei größeren Schachtkopfhöhen, Preise auf Anfrage.
53) Nur Einsatzkabine, Rahmenteil grundiert.

Fahrkorb

	Maße	Bestell-Nr.	Fußnoten	Preis in €
Fahrkorb mit Edelstahl (1.4016)				
Fahrkorb mit Edelstahl(1.4016) Dessin: gebürstet;Boden Edelstahl, ohne Zwischenboden	800x800x1200	**9-21000-0025**	46,53	
	1000x1000x1200	**9-21000-0026**	46,53	
	800x800x800	**9-21000-0033**	46,53	
	1000x1000x800	**9-21000-0034**	46,53	
Fahrkorbboden				
Fahrkorbboden mit ca. 2,0 cm Gefälle zur Fahrkorbrückwand		**9-21000-0201**	59	
Fahrkorbboden mit Alu-Riffelblech belegt		**9-21000-0210**		
Fahrkorbboden mit Edelstahl(1.4016), Dessin: gebürstet		**9-21000-0213**	46	
Zwischenboden				
zusätzlicher Zwischenboden Edelstahl(1.4016) Dessin: 5WL	<= 800x800	**9-25000-0011**	46,62	
	<= 1000x1000	**9-25000-0012**	46,62	
zusätzlicher Zwischenboden Edelstahl(1.4016) Dessin: gebürstet	<= 800x800	**9-25000-0021**	46,62	
	<= 1000x1000	**9-25000-0022**	46,62	
Zusätzliche Auflagen				
Zusätzliche Auflagen für 1 Zwischenboden	800x800	**9-25000-0201**		
	1000x1000	**9-25000-0202**		
Fahrkorbabschluß				
Fahrkorb-Diagonalschranke Edelstahl. kontaktgesichert einschl.Hängekabel		**9-26000-0032**	46,78	

46) Werkstoff Edelstahl 1.4016 ist für geringe Korrosionsbeanspruchung einsetzbar, nicht geeignet z.B. Fleischerei- und Molkereiprodukte! Andere Werkstoffe auf Anfrage.
53) Nur Einsatzkabine, Rahmenteil grundiert.
59) Nur bei einseitiger Beladung möglich.
62) Einschließlich Auflagen.
78) Bei wechselseitigem Türanschlag Rücksprache mit BKG nehmen. Nutztiefe: KT - 15 mm (-30 mm bei Durchladung)

Fahrkorb

	Maße	Bestell-Nr.	Fußnoten	Preis in €
Fahrkorbabschluß				
Fahrkorbschiebetür vertikal. Edelstahl(1.4016) Dessin: gebürstet kontaktgesichert einschl.Hängekabel	<= 0,64 qm	**9-26000-0041**	1,185,46,75,77	
	> 0,64 qm	**9-26000-0042**	1,46,75,77	
	> 0,64 qm	**9-26000-0042**	46,75,77	
Fahrkorb beheizbar				
Fahrkorbzwischenbodenheizung	<= 1000x1000	**9-26000-0122**	1,70,71,72	
Zusätzliche Magnetkurve				
zusätzliche Magnetkurve		**9-28000-0001**	67	
Schutzkontakt-Steckdose 230 V				
Schutzkontakt-Steckdose 230 V in der Fahrkorbseitenwand einschl. Hängekabel		**9-26000-0201**		
Schutzkontakt-Steckdose 230 V auf der Fahrkorbdecke einschl. Hängekabel		**9-28000-0101**		
Rammschutzleisten				
2-seitige Rammschutzleisten für Fahrkorbwände aus Buchenholz 200 x 20 mm		**9-25000-0301**	69	
3-seitige Rammschutzleisten für Fahrkorbwände aus Buchenholz 200 x 20 mm		**9-25000-0302**	69	
Überlastsicherung				
Überlastsicherung mit akust.Signal		**9-28000-0201**	1,82	
		9-28000-0201	82	
Überlastsicherung mit optischem Blinksignal für 2/2 Haltest./Ladest.		**9-28000-0202**	1,82	
		9-28000-0202	82	

1) Auf Anfrage lieferbar. Bitte nehmen Sie Rücksprache mit BKG !
46) Werkstoff Edelstahl 1.4016 ist für geringe Korrosionsbeanspruchung einsetzbar, nicht geeignet z.B. Fleischerei- und Molkereiprodukte! Andere Werkstoffe auf Anfrage.
67) z.B. bei wechselseitigem Türanschlag oder Durchladung.
69) Abstand am Fahrkorbboden bis Unterkante Leiste, bei Bestellung bitte angeben.
70) Ein-Ausschalter mit Kontrollampe am Boden / Zwischenboden installiert.
71) Oberflächentemperatur bis ca. 85-90°C steuerbar.
72) Fahrkorbmindestgröße KB x KT = 500 x 500 mm.
75) WICHTIG! Wegen Veränderung der Schachtkopfhöhen, Brüstungshöhen und Grubentiefen, sowie erforderlichen Mindestfahrkorbtiefen, Rücksprache mit BKG nehmen.
77) Lichte Öffnungsmaße: KT - 30 mm (-60 mm bei Durchladung), KH - 50 mm
82) In Verbindung mit Rollade als Fahrkorbabschluß, Preise auf Anfrage.
185) Nur bis Türgröße 800 x 800 mm

	Maße	Bestell-Nr.	Fußnoten	Preis in €
Fahrkorb				
Überlastsicherung				
zusätzliche Ladestelle mit optischem Blinksignal für Überlastsicherung.		**9-28000-0203**	1,82	
		9-28000-0203	82	
Fahrkorbbeleuchtung				
Fahrkorbbeleuchtung bei offener Schachttür einschl.Hängekabel mit 1 Lampe		**9-26000-0301**		
2. Lampe für Fahrkorbbeleuchtung		**9-26000-0302**		
Drehtür u. Kombinationstür				
Schloß für Tür				
Einsteck-Riegelschloß für Drehtür		**9-59500-0001**	100	
Einsteck-Fallenschloß für Drehtür		**9-59500-0002**	100	
Tür verzinkt				
Drehtür einflügelig feuerverzinkt		**9-51000-0031**		
Tür Edelstahl (1.4016)				
Ausführung Drehtür einflügelig mit Edelstahl(1.4016) Dessin: 5WL		**9-51000-0001**	46,97	
Ausführung Drehtür einflügelig mit Edelstahl(1.4016) Dessin: gebürstet		**9-51000-0011**	46,97	
Zusätzliche Tür				
zusätzliche Drehtür einflügelig Stahlblech verzinkt (Zinkal)		**9-51000-0101**	88	
Vertikaldämpfer (Dictator)				
Vertikaldämpfer (Dictator) für Drehtür einflügelig		**9-51700-0001**		
Fehlschließsicherung				
Türverschluß m. Fehlschließsicherung für Drehtür einflügelig		**9-51400-0001**		

1) Auf Anfrage lieferbar. Bitte nehmen Sie Rücksprache mit BKG !
46) Werkstoff Edelstahl 1.4016 ist für geringe Korrosionsbeanspruchung einsetzbar, nicht geeignet z.B. Fleischerei- und Molkereiprodukte! Andere Werkstoffe auf Anfrage.
82) In Verbindung mit Rollade als Fahrkorbabschluß, Preise auf Anfrage.
88) Einschließlich der Bedienungselemente und dem Türverschluß.
97) Werkstoff-Nr. 1.4016, andere Werkstoffe auf Anfrage.Türgriff aus Kunststoff. Scharniere galv. verzinkt.
100) Mit Profilhalbzylinder, für bauseitigen Zylinder geeignet.

	Maße	Bestell-Nr.	Fußnoten	Preis in €
Drehtür u. Kombinationstür				
Fehlschließsicherung				
Türverschluß m. Fehlschließsicherung für Drehtür zweiflügelig		**9-57400-0001**		
Drehtür mit Brandtest				
Drehtür feuerhemmend Version "PF"		**9-51000-0201**		
Drehtür feuerhemmend nach GB-Norm inkl. DK-Abdeckung		**9-51000-0202**		
Drehtür feuerhemmend nach B-Norm		**9-51000-0203**		
Triebwerksraum				
Stufenanlegeleiter zum Triebwerksraum				
Stufenanlegeleiter für Schachtkopfhöhe bis 2,8 m		**9-46000-0001**	106	
Stufenanlegeleiter für Schachtkopfhöhe > 2,8 m bis 3,5 m		**9-46000-0002**	106	
Fernauslösung				
mechanische Fernauslösung für Geschwindigkeitsbegrenzer		**9-45000-0001**	111	
elektrische Fernauslösung für Geschwindigkeitsbegrenzer		**9-45000-0003**	111	
Triebwerksraumtür				
Triebwerksraumtür einflügelig				
Triebwerksraumtür einflügelig und einwandig mit Edelstahl (1.4016) Dessin: 5WL		**9-52000-0102**	115,46	
Triebwerksraumtür einflügelig und doppelwandig mit Edelstahl (1.4016) Dessin: 5WL		**9-52000-0108**	113,115,46	
Triebwerksraumtür einflügelig und einwandig mit Edelstahl (1.4016) Dessin: gebürstet		**9-52000-0122**	115,46	
Triebwerksraumtür einflügelig und doppelwandig mit Edelstahl (1.4016) Dessin: gebürstet		**9-52000-0128**	113,115,46	

46) Werkstoff Edelstahl 1.4016 ist für geringe Korrosionsbeanspruchung einsetzbar, nicht geeignet z.B. Fleischerei- und Molkereiprodukte! Andere Werkstoffe auf Anfrage.
106) Schachtkopfhöhe = Höhe entsprechend der Anlagenzeichnung von OKFF bis Oberkante Triebwerksraum.
111) Die Standardschachtkopfhöhe ist um 50 mm zu erweitern.
113) Hier ist zuvor die Doppelwandigkeit gem. Art.-Nr. 9-52200-0011 bzw. -0012 hinzuzurechnen.
115) Alle Preise gelten für die Türhöhe von 600 mm.

	Maße	Bestell-Nr.	Fußnoten	Preis in €
Triebwerksraumtür				
Triebwerksraumtür einflügelig				
Triebwerksraumtür feuerverzinkt einflügelig		**9-52000-0141**	115,94	
Doppelwandigkeit Triebwerksraumtür einflügelig,Stahlblech verzinkt (Zinkal)		**9-52200-0011**	114,115	
Triebwerksraumtür zweiflügelig				
Triebwerksraumtür zweiflügelig und einwandig mit Edelstahl (1.4016) Dessin: 5WL		**9-52000-0103**	115,46	
Triebwerksraumtür zweiflügelig und doppelwandig mit Edelstahl (1.4016) Dessin: 5WL		**9-52000-0109**	113,115,46	
Triebwerksraumtür zweiflügelig und einwandig mit Edelstahl (1.4016) Dessin: gebürstet		**9-52000-0123**	115,46	
Triebwerksraumtür zweiflügelig und doppelwandig mit Edelstahl (1.4016) Dessin: gebürstet		**9-52000-0129**	113,115,46	
Doppelwandigkeit Triebwerksraumtür zweiflügelig,Stahlblech verzinkt (Zinkal)		**9-52200-0012**	115	
Triebwerksraumtür gegenüber Fahrschienen				
Anordnung der Triebwerksraumtür gegenüber den Fahrschienen		**9-52100-0001**		
Zweiflügeligkeit Triebwerksraumtür				
Zweiflügeligkeit Triebwerksraumtür Stahlblech verzinkt (Zinkal)		**9-52000-0201**	118	
Triebwerksraumtürflügel aushängbar				
Triebwerksraumtürflügel aushängbar einflügelig		**9-52000-0301**		
Sicherheitskontakt für Triebwerksraumtür				
Sicherheitskontakt für Triebwerksraumtür		**9-52500-0001**	120	
Triebwerksraumtür mit Brandtest				
Triebwerksraumtür feuerhemmend Version "PF"		**9-52000-0401**	187	

46) Werkstoff Edelstahl 1.4016 ist für geringe Korrosionsbeanspruchung einsetzbar, nicht geeignet z.B. Fleischerei- und Molkereiprodukte! Andere Werkstoffe auf Anfrage.
94) Preise gelten für einwandige sowie für die doppelwandige Ausführung.
113) Hier ist zuvor die Doppelwandigkeit gem. Art.-Nr. 9-52200-0011 bzw. -0012 hinzuzurechnen.
114) Gilt nur für das Türblatt bzw. die Türblätter.
115) Alle Preise gelten für die Türhöhe von 600 mm.
118) Türbreite min. 700 mm.
120) Einschließlich Geräteanschlußkabel.
187) Einschließlich doppelwandigem Türblatt, nur einflügelige Ausführung möglich.

	Maße	Bestell-Nr.	Fußnoten	Preis in €
Triebwerksraumtür				
Triebwerksraumtür mit Brandtest				
Triebwerksraumtür feuerhemmend nach GB-Norm		**9-52000-0402**	187	
Triebwerksraumtür feuerhemmend nach B-Norm		**9-52000-0403**	187	
Triebwerksraumtür ähnlich DIN 18090		**9-52000-0404**	187	
Elektrotechnik				
Abschaltung der Steuer- und Signalspannung				
Abschaltung der Druckknopftafel durch Schlüsselschalter		**9-85900-0001**	124,125	
Abschaltung der Steuer- und Signal-spannung durch Schlüsselschalter		**9-85900-0003**	124,125	
Abschaltung der gesamten Anlage				
Zusätzlicher Hauptschalter im Triebwerksraum		**9-45000-0201**		
Steuer- und Signalfunktionen				
Parkhaltestelle		**9-81600-0051**	129	
Akustisches Einfahrsignal mit optischen Blinkeinfahrsignal für 2/2 Halte-/Ladestellen		**9-85900-0031**	126,127	
weitere Ladestelle für akustisches Einfahrsignal mit optischen Blink-einfahrsignal		**9-85900-0032**	126,127	
Fahrtrichtungsanzeige für 2Hst/2Lst		**9-85900-0041**		
weitere Ladestelle für Fahrtricht-ungsanzeige		**9-85900-0042**		
Außer Betrieb Anzeige für 2/2 Halte-/Ladestellen		**9-85900-0051**		
weitere Ladestelle f."Außer Betrieb" Anzeige		**9-85900-0052**		

124) Nicht für bauseitige Zylinder geeignet.
125) Bei Bestellung bitte die Ladestelle(n) mit den gewünschten Funktionen angeben.
126) Einstellbereich von 0,5 - 10,0 Sekunden, weitere Einstellbereiche auf Anfrage.
127) Akustisches Einfahrsignal mit Zeitablauf, optisches Blinkeinfahrsignal mit Zeitablaufunterbrechung durch Öffnen der Schachttür.
129) Der Fahrkorb fährt nach einer Benutzungspause automatisch in eine vorgewählte Haltestelle zwischen zwei Etagen. Bei Bestellung bitte die gewünschte Lage der Haltestelle angeben.
187) Einschließlich doppelwandigem Türblatt, nur einflügelige Ausführung möglich.

Elektrotechnik

	Maße	Bestell-Nr.	Fußnoten	Preis in €
Anschlußspannung				
Anschlußspannung 3 x 220V / 50Hz Drehstrom ohne Mittelpol		**9-84140-0001**		
Anschlußspannung 3 x 400V / 50Hz Drehstrom ohne Mittelpol		**9-84140-0003**		
Anschlußspannung 3 x 220V / 60Hz Drehstrom ohne Mittelpol		**9-84140-0021**	133	
Anschlußspannung 3 x 440V / 60Hz Drehstrom ohne Mittelpol		**9-84140-0026**	133	
Anschlußspannung 3 x 480V / 60Hz Drehstrom ohne Mittelpol		**9-84140-0027**	133	
Überwachungsgeräte				
Motorschutz d.Kaltleitertemperatur-fühler 155 Grad mit Auslösegerät		**9-84140-0081**		
		9-84140-0081	1	
Asymmetrierelais 50 Hz		**9-88100-0061**	134	
Asymmetrierelais 60 Hz		**9-88100-0062**	134,135	
Betriebsstundenzähler		**9-88100-0071**		
Fahrtenzähler 6-stellig		**9-88100-0072**		
Fehlerstrom(FI) Schutzschalter 0,5A 4-polig 25 A		**9-88100-0083**		
Schutzart				
Schutzart mit Schutzgrad IP 44 für 2/2 Halte/Ladestellen	ohne FV	**9-89000-0021**	138,139,143	
	mit FV	**9-89000-0022**	138,143	

1) Auf Anfrage lieferbar. Bitte nehmen Sie Rücksprache mit BKG !
133) Bei Einsatz einer Frequenz von 60 Hz vergrößert sich die Betriebsgeschwindigkeit um ~ 20%.
134) Beinhaltet die Überwachung der Phasenfolge und der Phasensymmetrie, Phasenausfall.
135) Für Spannungen wahlweise von 3 x 220 V bis 3 x 500 V.
138) Mit Ausnahme des Triebwerkes Typ H8, hierfür gilt IP 54.
139) Die Preise beinhalten 1 Stck. Magnetkurve.
143) Höhere Schutzarten, Preise auf Anfrage.

Elektrotechnik

	Maße	Bestell-Nr.	Fußnoten	Preis in €
Schutzart				
Schutzart mit Schutzgrad IP 44 für 2/2 Halte/Ladestellen	ohne FV	**9-89000-0031**	138,140,143	
	mit FV	**9-89000-0032**	138,143	
zusätzl.Haltestelle Schutzgrad IP 44		**9-89000-0121**	138,142,143	
zusätzl.Ladestelle Schutzgrad IP 44		**9-89000-0221**	138,143	
Schalttafelschrank				
Schalttafelschrank		**9-84500-0001**	146	
Sicherheitsschloß für Schalttafelschrank		**9-84500-0002**	146	
Potentialfreie Kontakte				
Potentialfreie Kontakte auf der Steuertafel für externe Störmeldung		**9-88100-0101**	147	
Funkentstörgrad -N-				
Funkentstörgrad -N-		**9-89000-0501**	148	
Wechselsprechanlage				
Wechselsprechanlage als Unterputz-Wandgerät für 2 Sprechstellen, einschließlich Netzgerät		**9-88900-0011**		
Wechselsprechanlage als Unterputz-Wandgerät für 3 Sprechstellen, einschließlich Netzgerät		**9-88900-0012**		
Wechselsprechanlage als Unterputz-Wandgerät für 4 Sprechstellen, einschließlich Netzgerät		**9-88900-0013**		
Wechselsprechanlage als Unterputz-Wandgerät für 5 Sprechstellen, einschließlich Netzgerät		**9-88900-0014**		
Wechselsprechanlage als Unterputz-Wandgerät für 6 Sprechstellen, einschließlich Netzgerät		**9-88900-0021**	1	

1) Auf Anfrage lieferbar. Bitte nehmen Sie Rücksprache mit BKG !
138) Mit Ausnahme des Triebwerkes Typ H8, hierfür gilt IP 54.
140) Die Preise beinhalten 2 Stck. Magnetkurve.
142) Bis max. 4 Haltestellen, weitere Haltestellen Preise auf Anfrage.
143) Höhere Schutzarten, Preise auf Anfrage.
146) Außerhalb des Triebwerksraumes, Lage bei Bestellung bitte unbedingt angeben.
147) Für Funktionen: "Schachttür auf", "Steuerspannung", "Anschlußspannung", "Motorschutzschalter", weitere Funktionen auf Anfrage.
148) Für detaillierte Angaben bitte Rücksprache mit BKG.

Elektrotechnik

	Maße	Bestell-Nr.	Fußnoten	Preis in €
Wechselsprechanlage				
Wechselsprechanlage als Unterputz-Wandgerät für 7 Sprechstellen, einschließlich Netzgerät		**9-88900-0022**	1	
Wechselsprechanlage als Unterputz-Wandgerät für 8 Sprechstellen, einschließlich Netzgerät		**9-88900-0023**	1	
Wechselsprechanlage als Unterputz-Wandgerät für 9 Sprechstellen, einschließlich Netzgerät		**9-88900-0024**	1	
Gegensprechanlage				
Gegensprechanlage als Aufputz-Wandgerät für 2 Sprechstellen, einschließlich Netzgerät		**9-88900-0051**		
Gegensprechanlage als Aufputz-Wandgerät für 3 Sprechstellen, einschießlich Netzgerät		**9-88900-0052**		
Gegensprechanlage als Aufputz-Wandgerät für 4 Sprechstellen, einschließlich Netzgerät		**9-88900-0053**		
Gegensprechanlage als Aufputz-Wandgerät für 5 Sprechstellen, einschließlich Netzgerät		**9-88900-0061**		
Gegensprechanlage als Aufputz-Wandgerät für 6 Sprechstellen, einschließlich Netzgerät		**9-88900-0062**	1	
Gegensprechanlage als Aufputz-Wandgerät für 7 Sprechstellen, einschließlich Netzgerät		**9-88900-0063**	1	
Gegensprechanlage als Aufputz-Wandgerät für 8 Sprechstellen, einschließlich Netzgerät		**9-88900-0064**	1	
Gegensprechanlage als Aufputz-Wandgerät für 9 Sprechstellen, einschließlich Netzgerät		**9-88900-0065**	1	

1) Auf Anfrage lieferbar. Bitte nehmen Sie Rücksprache mit BKG !

Kombinationstür

Triebwerk oben im Schachtkopf
Zugänge einseitig oder gegenüber
ohne Fangvorrichtung

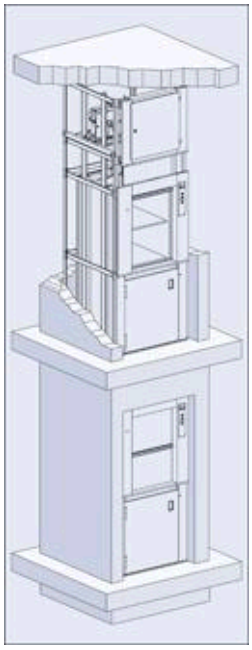

Tragfähigkeit:	**Q = 100 kg und 300 kg**
Betriebsgeschwindigkeit:	**v = 0,20 und 0,30 m/s**
Beladung:	**einseitig oder gegenüberliegend**

Schachtgerüst: verzinktes Montagehilfsgerüst,
zum Einbau in einen bauseitigen Schacht.

Schachttüren: Schiebetür-Drehtürkombination DIN 18092/18090,
Stahlblech verzinkt (Zinkal), für nachträglichen Anstrich geeignet,
bodengleich angeordnet.

Fahrkorb: mit Einsatzkabine, Stahlblech verzinkt (Zinkal),
für nachträglichen Anstrich geeignet,
mit einem fest angeordneten sowie einen
herausnehmbaren Zwischenboden aus Edelstahl.

Triebwerk: kompaktes Schneckengetriebe mit Treibscheibe oder Kettenrad
einschl. Sicherheitsbremse und Handrad,
Anordnung im Schachtkopf.

Steuerung: Mikroprozessorsteuerung ausgeführt als Anhol- und Sendesteuerung.
Die Elektroinstallation ist zur einfachen Montage vorinstalliert und wird über ein
Stecksystem miteinander verbunden.

Triebwerksraumtür: einflügelige Drehtür, Stahlblech verzinkt (Zinkal),
für nachträglichen Anstrich geeignet,
mit Fallenschloß, abschließbar.

BKG

1) MASSBLATT

Schiebetür/Drehtür-Kombinatio
Triebwerk im Schachtkopf
mit und ohne Fangvorrichtung

1) Dient nur zur Projektierung! Zur Auftragsabwicklung unten aufgeführte Anlagezeichnung verwenden.

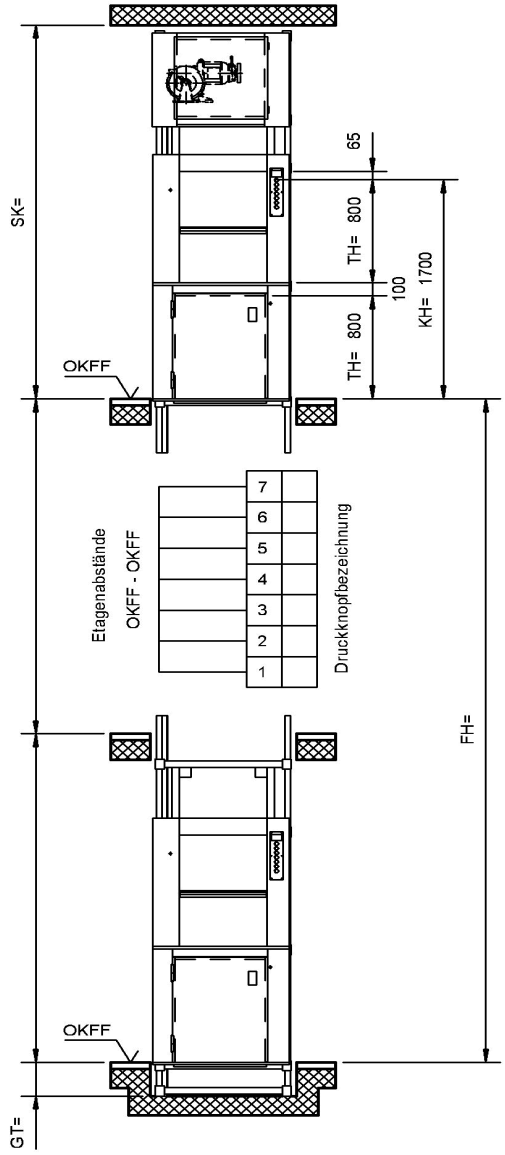

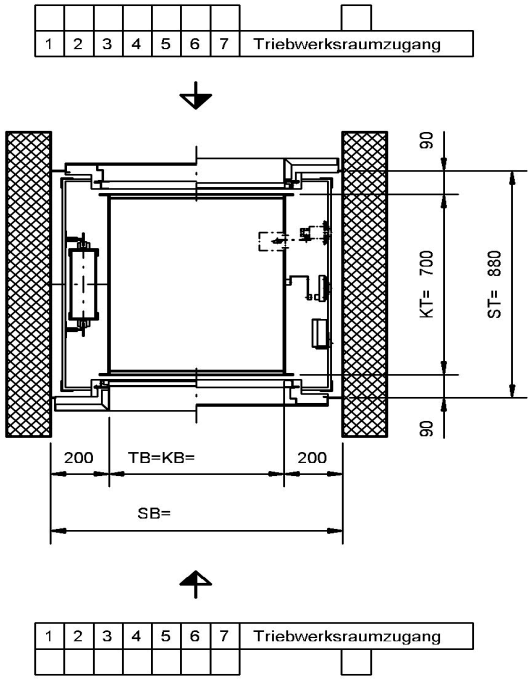

Drehtüren nur DIN links.
Drehtüren DIN rechts auf Anfrage.

Änderungen vorbehalten, alle Maße in mm.

Der Schacht muss winkel- und lotrecht ausgeführt werden. Max. zulässige Abweichungen vom Lotrechten der Mittelachse +20mm. Alle Maße sind Mindestmaße.

Q kg	v m/s	BKG Typ	Anlagezeichnung Nr.	Fahrkorbabmessungen KB= min. max.	KT= min. max.	KH= min. max.	Schachtkopf SK min.	Etagenabstand min.	Grubentiefe GT=min.
100	0,30	100.30/39	5-63900-0005	550 oder 600	700	1700	2900	2350	260
		100.30/39F	5-63910-0003						
300	0,30	300.30/40	5-64000-0003				3100		
	0,20	300.30/40F	5-64010-0002				2900		

Artikel-Nr.	Ausgabe
5-60002-0217	**09/2003**

Kombinationstür

Triebwerk oben im Schachtkopf
Zugänge einseitig oder gegenüber
ohne Fangvorrichtung

Preisliste

max. Tragkraft kg	Typ	Antrieb	max. Grundfläche	max. Kabinenmaße KBxKTxKH in mm	Hst/Lst	FH m	Bestell-Nr.	Preis
100	100.30/39	H8	0,42	600x700x1700	2 / 2	3	**0-39008-0402**	
					3 / 3	6	**0-39008-0403**	
					4 / 4	9	**0-39008-0404**	
					5 / 5	12	**0-39008-0405**	
					6 / 6	15	**0-39008-0406**	
300	300.30/40	H8	0,42	600x700x1700	2 / 2	3	**0-40008-0402**	
					3 / 3	6	**0-40008-0403**	
					4 / 4	9	**0-40008-0404**	
					5 / 5	12	**0-40008-0405**	
					6 / 6	15	**0-40008-0406**	

Kleingüteraufzüge mit größerer Haltestellenanzahl oder größerer Förderhöhe: Preise auf Anfrage
Bei kleinen Anlagen oder aufwendigen Steuerungen kann die Anbringung des Schaltschrankes außerhalb des Triebwerkraumes erforderlich werden. Dieses teilen wir Ihnen dann jeweils unter Angabe des Mehrpreises mit.
Bei Durchladung ist zum Grundpreis eine zusätzliche Magnetkurve hinzuzurechnen. Mehrpreis siehe Zusätze: Baugruppe Fahrkorb

100.30/39 H8

Gerüst
Schachtgerüst weitgehend verzinkt
Fahrschiene T 50/50/5
Das Schachtgerüst dient nur als Montagehilfsgerüst, alle Lasten aus dem Aufzug müssen vom Baukörper übernommen werden.

Schachttüren
Kombinationstür, Drehtürteil bodengleich Schiebetürteil auf Brüstung, nach DIN 18090/18092, Stahlblech verzinkt (Zinkal), für bauseitigen Fertiganstrich geeignet.
Triebwerksraumtür einflügelig und einwandig, mit Sicherheitsschloss, Stahlblech verzinkt (Zinkal), für bauseitigen Fertiganstrich geeignet.

Fahrkorb
Tragfähigkeit 100 kg
Aufhängung des Fahrkorbes 1 : 1
Tragmittel Stahlseil 3 x Ø 6,5
Fahrkorb Stahlblech verzinkt (Zinkal). Für bauseitigen Fertiganstrich geeignet.
Fahrkorb-Zwischenboden nur im Fahrkorboberteil mit Edelstahl Dessin: gebürstet. Werkstoff Nr. (1.4016)
Fahrkorb-Boden nur im Fahrkorboberteil mit Edelstahl Dessin: gebürstet. Werkstoff Nr. (1.4016)
Fahrkorb-Boden Stahlblech verzinkt (Zinkal). Für bauseitigen Fertiganstrich geeignet. Nur im Fahrkorbunterteil

Gegengewicht
Stahlrahmen mit Stahleinlagen

Triebwerk
Typ H8 mit Handrad
Betriebsgeschwindigkeit = 0,30 m/s
Schneckengetriebe
Treibscheiben Ø 260
Motor Leistung = 1,50 kW
90 Fahrten / h
Motor mit Schutzart IP 20
Einkreisbremse

Elektrotechnik
Montagefahrt
Abschließbarer 3poliger Hauptschalter
Fahrzeitüberwachung
Phasenüberwachungsrelais
Einfahrsignal, Weiterfahrsperre
Parkhaltestelle (frei wählbar)
Steuerspannung 24V AC
Diagnosesystem
Standortanzeige, Rufquittung
Besetztanzeige, Störanzeige
Anhol- und Sendetaster, Taster für Rufanlage

300.30/40 H8

Gerüst
Schachtgerüst weitgehend verzinkt
Fahrschiene T 50/50/5
Das Schachtgerüst dient nur als Montagehilfsgerüst, alle Lasten aus dem Aufzug müssen vom Baukörper übernommen werden.

Schachttüren
Kombinationstür, Drehtürteil bodengleich Schiebetürteil auf Brüstung, nach DIN 18090/18092, Stahlblech verzinkt (Zinkal), für bauseitigen Fertiganstrich geeignet.
Triebwerksraumtür einflügelig und einwandig, mit Sicherheitsschloss, Stahlblech verzinkt (Zinkal), für bauseitigen Fertiganstrich geeignet.

Fahrkorb
Tragfähigkeit 300 kg
Aufhängung des Fahrkorbes 1 : 1
Tragmittel Stahlseil 5 x Ø 6,5
Fahrkorb Stahlblech verzinkt (Zinkal). Für bauseitigen Fertiganstrich geeignet.
Fahrkorb-Zwischenboden nur im Fahrkorboberteil mit Edelstahl Dessin: gebürstet. Werkstoff Nr. (1.4016)
Fahrkorb-Boden nur im Fahrkorboberteil mit Edelstahl Dessin: gebürstet. Werkstoff Nr. (1.4016)
Fahrkorb-Boden Stahlblech verzinkt (Zinkal). Für bauseitigen Fertiganstrich geeignet. Nur im Fahrkorbunterteil

Gegengewicht
Stahlrahmen mit Stahleinlagen

Triebwerk
Typ H8 mit Handrad
Betriebsgeschwindigkeit = 0,30 m/s
Schneckengetriebe
Treibscheiben Ø 260
Motor Leistung = 1,50 kW
90 Fahrten / h
Motor mit Schutzart IP 20
Einkreisbremse

Elektrotechnik
Montagefahrt
Abschließbarer 3poliger Hauptschalter
Fahrzeitüberwachung
Phasenüberwachungsrelais
Einfahrsignal, Weiterfahrsperre
Parkhaltestelle (frei wählbar)
Steuerspannung 24V AC
Diagnosesystem
Standortanzeige, Rufquittung
Besetztanzeige, Störanzeige
Anhol- und Sendetaster, Taster für Rufanlage

Kombinationstür

Triebwerk oben im Schachtkopf
Zugänge einseitig oder gegenüber
mit Fangvorrichtung

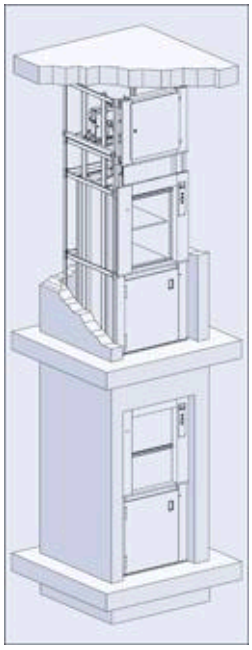

Tragfähigkeit:	**Q = 100 kg und 300 kg**
Betriebsgeschwindigkeit:	**v = 0,20 und 0,30 m/s**
Beladung:	**einseitig oder gegenüberliegend**

Schachtgerüst: verzinktes Montagehilfsgerüst,
zum Einbau in einen bauseitigen Schacht.

Schachttüren: Schiebetür-Drehtürkombination DIN 18092/18090,
Stahlblech verzinkt (Zinkal), für nachträglichen Anstrich geeignet,
bodengleich angeordnet.

Fahrkorb: mit Einsatzkabine, Stahlblech verzinkt (Zinkal),
für nachträglichen Anstrich geeignet,
mit einem fest angeordneten sowie einen
herausnehmbaren Zwischenboden aus Edelstahl
mit Rollenfangvorrichtung (nur bei den Typen 100.30/39F und 300.30/40F).

Triebwerk: kompaktes Schneckengetriebe mit Treibscheibe oder Kettenrad
einschl. Sicherheitsbremse und Handrad,
Anordnung im Schachtkopf.

Steuerung: Mikroprozessorsteuerung ausgeführt als Anhol- und Sendesteuerung.
Die Elektroinstallation ist zur einfachen Montage vorinstalliert und wird über ein
Stecksystem miteinander verbunden.

Triebwerksraumtür: einflügelige Drehtür, Stahlblech verzinkt (Zinkal),
für nachträglichen Anstrich geeignet,
mit Fallenschloß, abschließbar.

BKG

1) MASSBLATT

Schiebetür/Drehtür-Kombinatio
Triebwerk im Schachtkopf
mit und ohne Fangvorrichtung

1) Dient nur zur Projektierung! Zur Auftragsabwicklung unten aufgeführte Anlagezeichnung verwenden.

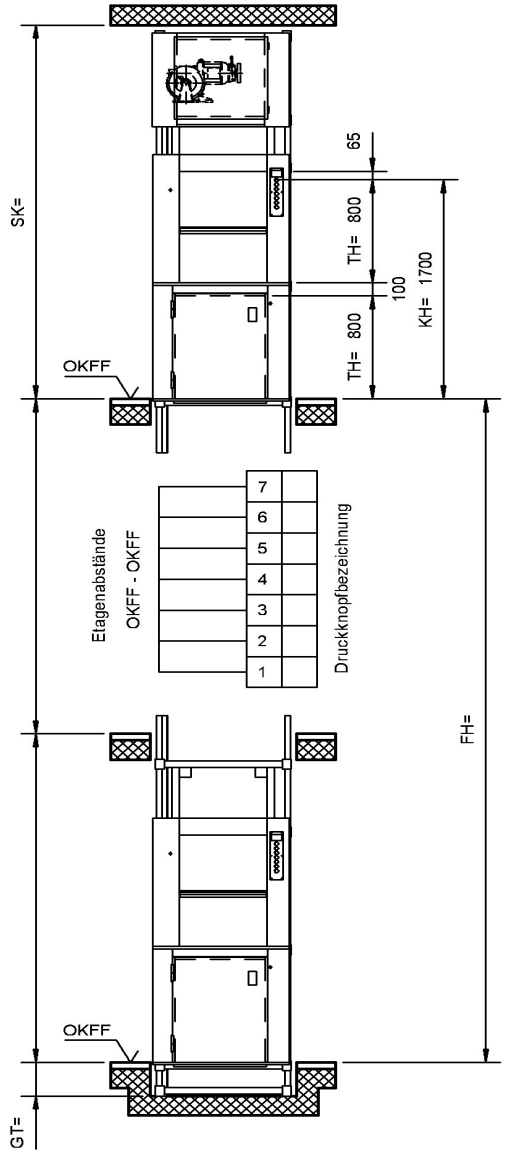

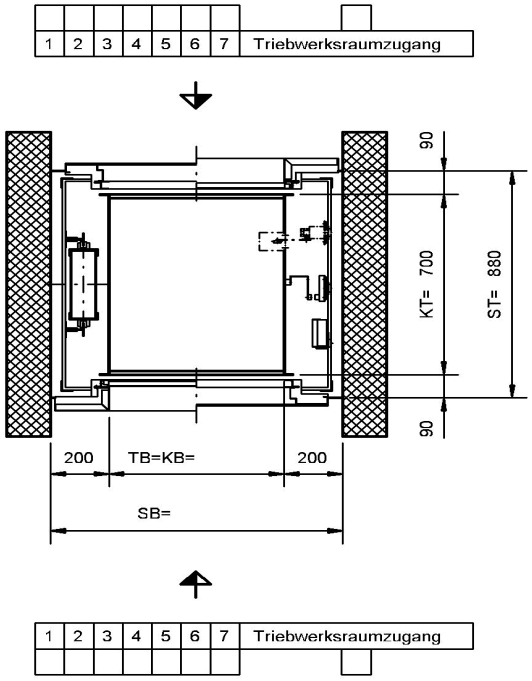

Drehtüren nur DIN links.
Drehtüren DIN rechts auf Anfrage.

Änderungen vorbehalten, alle Maße in mm.

Der Schacht muss winkel- und lotrecht ausgeführt werden. Max. zulässige Abweichungen vom Lotrechten der Mittelachse +20mm. Alle Maße sind Mindestmaße.

Q kg	v m/s	BKG Typ	Anlagezeichnung Nr.	Fahrkorbabmessungen KB= min. max.	KT= min. max.	KH= min. max.	Schachtkopf SK min.	Etagenabstand min.	Grubentiefe GT=min.
100	0,30	100.30/39	5-63900-0005	550 oder 600	700	1700	2900	2350	260
		100.30/39F	5-63910-0003						
300	0,30	300.30/40	5-64000-0003				3100		
	0,20	300.30/40F	5-64010-0002				2900		

Artikel-Nr.	Ausgabe
5-60002-0217	**09/2003**

Kombinationstür

Triebwerk oben im Schachtkopf
Zugänge einseitig oder gegenüber
mit Fangvorrichtung

Preisliste

max. Tragkraft kg	Typ	Antrieb	max. Grundfläche	max. Kabinenmaße KBxKTxKH in mm	Hst/Lst	FH m	Bestell-Nr.	Preis
100	100.30/39F	H8	0,42	600x700x1700	2 / 2	3	**0-39108-0402**	
					3 / 3	6	**0-39108-0403**	
					4 / 4	9	**0-39108-0404**	
					5 / 5	12	**0-39108-0405**	
					6 / 6	15	**0-39108-0406**	
300	300.30/40F	H8	0,42	600x700x1700	2 / 2	3	**0-40108-0402**	
					3 / 3	6	**0-40108-0403**	
					4 / 4	9	**0-40108-0404**	
					5 / 5	12	**0-40108-0405**	
					6 / 6	15	**0-40108-0406**	

Kleingüteraufzüge mit größerer Haltestellenanzahl oder größerer Förderhöhe: Preise auf Anfrage
Bei kleinen Anlagen oder aufwendigen Steuerungen kann die Anbringung des Schaltschrankes außerhalb des Triebwerkraumes erforderlich werden. Dieses teilen wir Ihnen dann jeweils unter Angabe des Mehrpreises mit.
Bei Durchladung ist zum Grundpreis eine zusätzliche Magnetkurve hinzuzurechnen. Mehrpreis siehe Zusätze: Baugruppe Fahrkorb

100.30/39F H8

Gerüst
Schachtgerüst weitgehend verzinkt
Fahrschiene T 50/50/5
Das Schachtgerüst dient nur als Montagehilfsgerüst, alle Lasten aus dem Aufzug müssen vom Baukörper übernommen werden.

Schachttüren
Kombinationstür, Drehtürteil bodengleich Schiebetürteil auf Brüstung, nach DIN 18090/18092, Stahlblech verzinkt (Zinkal), für bauseitigen Fertiganstrich geeignet.
Triebwerksraumtür einflügelig und einwandig, mit Sicherheitsschloss, Stahlblech verzinkt (Zinkal), für bauseitigen Fertiganstrich geeignet.

Fahrkorb
Tragfähigkeit 100 kg
Aufhängung des Fahrkorbes 1 : 1
Tragmittel 2 x Rollenkette 5/8" x 3/8"
Fahrkorb Stahlblech verzinkt (Zinkal). Für bauseitigen Fertiganstrich geeignet.
Fahrkorb-Zwischenboden nur im Fahrkorboberteil mit Edelstahl Dessin: gebürstet. Werkstoff Nr. (1.4016)
Fahrkorb-Boden nur im Fahrkorboberteil mit Edelstahl Dessin: gebürstet. Werkstoff Nr. (1.4016)
Fahrkorb-Boden Stahlblech verzinkt (Zinkal). Für bauseitigen Fertiganstrich geeignet. Nur im Fahrkorbunterteil
Rollenfangvorrichtung als Schutzeinrichtung gegen Absturz
Geschwindigkeitsbegrenzer

Gegengewicht
Ohne

Triebwerk
Typ H8 mit Handrad
Betriebsgeschwindigkeit = 0,30 m/s
Schneckengetriebe
Kettenrad Ø 227,5
Motor Leistung = 2,00 kW
Motor mit Schutzart IP 20
Einkreisbremse

Elektrotechnik
Montagefahrt
Abschließbarer 3poliger Hauptschalter
Fahrzeitüberwachung
Phasenüberwachungsrelais
Einfahrsignal, Weiterfahrsperre
Parkhaltestelle (frei wählbar)
Steuerspannung 24V AC
Diagnosesystem
Standortanzeige, Rufquittung
Besetztanzeige, Störanzeige
Anhol- und Sendetaster, Taster für Rufanlage

300.30/40F H8

Gerüst
Schachtgerüst weitgehend verzinkt
Fahrschiene T 50/50/5
Das Schachtgerüst dient nur als Montagehilfsgerüst, alle Lasten aus dem Aufzug müssen vom Baukörper übernommen werden.

Schachttüren
Kombinationstür, Drehtürteil bodengleich Schiebetürteil auf Brüstung, nach DIN 18090/18092, Stahlblech verzinkt (Zinkal), für bauseitigen Fertiganstrich geeignet.
Triebwerksraumtür einflügelig und einwandig, mit Sicherheitsschloss, Stahlblech verzinkt (Zinkal), für bauseitigen Fertiganstrich geeignet.

Fahrkorb
Tragfähigkeit 300 kg
Aufhängung des Fahrkorbes 1 : 1
Tragmittel 2 x Rollenkette 5/8" x 3/8"
Fahrkorb Stahlblech verzinkt (Zinkal). Für bauseitigen Fertiganstrich geeignet.
Fahrkorb-Zwischenboden nur im Fahrkorboberteil mit Edelstahl Dessin: gebürstet. Werkstoff Nr. (1.4016)
Fahrkorb-Boden nur im Fahrkorboberteil mit Edelstahl Dessin: gebürstet. Werkstoff Nr. (1.4016)
Fahrkorb-Boden Stahlblech verzinkt (Zinkal). Für bauseitigen Fertiganstrich geeignet. Nur im Fahrkorbunterteil
Rollenfangvorrichtung als Schutzeinrichtung gegen Absturz
Geschwindigkeitsbegrenzer

Gegengewicht
Ohne

Triebwerk
Typ H8 mit Handrad
Betriebsgeschwindigkeit = 0,20 m/s
Schneckengetriebe
Kettenrad Ø 101,5
Motor Leistung = 2,00 kW
Motor mit Schutzart IP 20
Einkreisbremse

Elektrotechnik
Montagefahrt
Abschließbarer 3poliger Hauptschalter
Fahrzeitüberwachung
Phasenüberwachungsrelais
Einfahrsignal, Weiterfahrsperre
Parkhaltestelle (frei wählbar)
Steuerspannung 24V AC
Diagnosesystem
Standortanzeige, Rufquittung
Besetztanzeige, Störanzeige
Anhol- und Sendetaster, Taster für Rufanlage

	Maße	Bestell-Nr.	Fußnoten	Preis in €

Schachtgerüst

Förderhöhenkorrektur pro 1,0 m

Förderhöhenkorrektur pro 1,0 m		**9-10000-0001**		

Fördergutabweisblech

Fördergutabweisblech Stahlblech feuerverzinkt		**9-15000-0003**	47	
Fördergutabweisblech Edelstahl(1.4016) Dessin: gebürstet		**9-15000-0013**	46,47	
Fördergutabweisblech Edelstahl(1.4016) Dessin: 5WL		**9-15000-0023**	46,47	

Verkleidung für BKG-Schachtgerüst

Verkleidung für BKG-Schachtgerüst Stahlblech verzinkt (Zinkal)		**9-13000-0001**	1	
Verkleidung für BKG-Schachtgerüst Stahlblech feuerverzinkt		**9-13000-0002**	1	
Verkleidung für BKG-Schachtgerüst Edelstahl(1.4016) Dessin: 5WL		**9-13000-0003**	1,46	
Verkleidung für BKG-Schachtgerüst Edelstahl(1.4016) Dessin: gebürstet		**9-13000-0004**	1,46	

Paar Diagonalstreben verzinkt

Paar Diagonalstreben verzinkt für BKG-Schachtgerüst		**9-17000-0001**	1,49	

Zwischenblech

Zwischenblech zwischen oberer Schachttür und Triebwerksraumtür Stahlblech verzinkt (Zinkal)	TB <= 800	**9-13000-0201**	47,50	
Zwischenblech zwischen oberer Schachttür und Triebwerksraumtür Stahlblech feuerverzinkt	TB <= 800	**9-13000-0202**	47,50	
Zwischenblech zwischen oberer Schachttür und Triebwerksraumtür Edelstahl(1.4016) Dessin: 5WL	TB <= 800	**9-13000-0203**	46,47,50	
Zwischenblech zwischen oberer Schachttür und Triebwerksraumtür Edelstahl(1.4016) Dessin: gebürstet	TB <= 800	**9-13000-0204**	46,47,50	

1) Auf Anfrage lieferbar. Bitte nehmen Sie Rücksprache mit BKG !
46) Werkstoff Edelstahl 1.4016 ist für geringe Korrosionsbeanspruchung einsetzbar, nicht geeignet z.B. Fleischerei- und Molkereiprodukte! Andere Werkstoffe auf Anfrage.
47) Für Türbreiten > 1,0 m, Preis auf Anfrage.
49) Zur Versteifung außenliegender Verkleidung.
50) Preise gelten für Schachtkopfhöhen gem. Maßblatt, bei größeren Schachtkopfhöhen, Preise auf Anfrage.

	Maße	Bestell-Nr.	Fußnoten	Preis in €
Fahrkorb				
Fahrkorb verzinkt				
Fahrkorb feuerverzinkt		**9-20000-0013**	53	
Fahrkorb mit Edelstahl (1.4016)				
Fahrkorb mit Edelstahl(1.4016) Dessin: 5WL;Böden und Zwischenboden Edelstahl		**9-21000-0007**	46,53	
Fahrkorb mit Edelstahl(1.4016) Dessin: gebürstet;Böden und Zwischen-boden Edelstahl		**9-21000-0027**	46,53	
Fahrkorbboden				
Fahrkorbboden mit ca. 2,0 cm Gefälle zur Fahrkorbrückwand		**9-21000-0201**	59,60	
Fahrkorbboden mit Alu-Riffelblech belegt		**9-21000-0210**	60	
Fahrkorbboden mit Edelstahl(1.4016), Dessin: gebürstet		**9-21000-0213**	46,60	
Zwischenboden				
zusätzlicher Zwischenboden Edelstahl(1.4016) Dessin: 5WL	<= 800x800	**9-25000-0011**	46,57,62	
zusätzlicher Zwischenboden Edelstahl(1.4016) Dessin: gebürstet	<= 800x800	**9-25000-0021**	46,57,62	
Zusätzliche Auflagen				
Zusätzliche Auflagen für 1 Zwischenboden	800x800	**9-25000-0201**	57	
Fahrkorbabschluß				
Fahrkorbrollade aus Leichtmetall kontaktgesichert einschl.Hängekabel	<= 0,64 qm	**9-26000-0001**	185,66,75,76	
Fahrkorbrollade aus Edelstahl blank kontaktgesichert einschl.Hängekabel	<= 0,64 qm	**9-26000-0011**	185,66,75,76	
Fahrkorb-Diagonalschranke Edelstahl. kontaktgesichert einschl.Hängekabel		**9-26000-0032**	46,65,78	
Abweiskante, Edelstahl (1.4016), am Boden und Zwischenboden pro Stück		**9-27000-0303**	186	

46) Werkstoff Edelstahl 1.4016 ist für geringe Korrosionsbeanspruchung einsetzbar, nicht geeignet z.B. Fleischerei- und Molkereiprodukte! Andere Werkstoffe auf Anfrage.
53) Nur Einsatzkabine, Rahmenteil grundiert.
57) Mehr als ein zusätzlicher Zwischenboden bzw. zusätzliche Auflagen für einen Zwischenboden in Verbindung mit Rollade, auf Anfrage.
59) Nur bei einseitiger Beladung möglich.
60) Nur im Unterteil des Fahrkorbes.
62) Einschließlich Auflagen.
65) Nur im Fahrkorbunterteil.
66) Nur im Fahrkorboberteil.
75) WICHTIG! Wegen Veränderung der Schachtkopfhöhen, Brüstungshöhen und Grubentiefen, sowie erforderlichen Mindestfahrkorbtiefen, Rücksprache mit BKG nehmen.
76) Lichte Öffnungsmaße: KB - 40 mm, KT - 35 mm (-70 mm bei Durchladung), KH - 60 mm
78) Bei wechselseitigem Türanschlag Rücksprache mit BKG nehmen. Nutztiefe: KT - 15 mm (-30 mm bei Durchladung)
185) Nur bis Türgröße 800 x 800 mm
186) Gilt nur für das Fahrkorboberteil.

Fahrkorb

	Maße	Bestell-Nr.	Fußnoten	Preis in €
Schutzleiste herausnehmbar				
Schutzleiste herausnehmbar am Boden und Zwischenboden aus Buchenholz 100 x 10 mm	KB <= 800	**9-25000-0321**	66	
Fahrkorb beheizbar				
Fahrkorbbodenheizung	<= 800x800	**9-26000-0111**	1,66,70,71,72	
Fahrkorbzwischenbodenheizung	<= 800x800	**9-26000-0121**	1,66,70,71,72	
Zusätzliche Magnetkurve				
zusätzliche Magnetkurve		**9-28000-0001**	67	
Schutzkontakt-Steckdose 230 V				
Schutzkontakt-Steckdose 230 V in der Fahrkorbseitenwand einschl. Hängekabel		**9-26000-0201**	68	
Schutzkontakt-Steckdose 230 V auf der Fahrkorbdecke einschl. Hängekabel		**9-28000-0101**		
Rammschutzleisten				
2-seitige Rammschutzleisten für Fahrkorbwände aus Buchenholz 200 x 20 mm		**9-25000-0301**	65,69	
3-seitige Rammschutzleisten für Fahrkorbwände aus Buchenholz 200 x 20 mm		**9-25000-0302**	65,69	
Überlastsicherung				
Überlastsicherung mit akust.Signal		**9-28000-0201**	1,82	
		9-28000-0201	82	
Überlastsicherung mit optischem Blinksignal für 2/2 Haltest./Ladest.		**9-28000-0202**	1,82	
		9-28000-0202	82	
zusätzliche Ladestelle mit optischem Blinksignal für Überlastsicherung.		**9-28000-0203**	1,82	

1) Auf Anfrage lieferbar. Bitte nehmen Sie Rücksprache mit BKG !
65) Nur im Fahrkorbunterteil.
66) Nur im Fahrkorboberteil.
67) z.B. bei wechselseitigem Türanschlag oder Durchladung.
68) Im Fahrkorbober- oder -unterteil möglich, bei Bestellung angeben.
69) Abstand am Fahrkorbboden bis Unterkante Leiste, bei Bestellung bitte angeben.
70) Ein-Ausschalter mit Kontrollampe am Boden / Zwischenboden installiert.
71) Oberflächentemperatur bis ca. 85-90°C steuerbar.
72) Fahrkorbmindestgröße KB x KT = 500 x 500 mm.
82) In Verbindung mit Rollade als Fahrkorbabschluß, Preise auf Anfrage.

	Maße	Bestell-Nr.	Fußnoten	Preis in €
Fahrkorb				
Überlastsicherung				
zusätzliche Ladestelle mit optischem Blinksignal für Überlastsicherung.		**9-28000-0203**	82	
Fahrkorbbeleuchtung				
Fahrkorbbeleuchtung bei offener Schachttür einschl.Hängekabel mit 1 Lampe		**9-26000-0301**		
2. Lampe für Fahrkorbbeleuchtung		**9-26000-0302**		
Schiebetür				
Doppelwandigkeit einer Schiebetür				
Doppelwandigkeit einer Schiebetür Stahlblech verzinkt		**9-50200-0001**	92	
Schloß für Schiebetür				
Riegelschloß für Schiebetür		**9-50500-0001**	89,92	
Fallenschloß für Schiebetür		**9-50500-0002**	90,92	
Schiebetür verzinkt				
Ausführung einer Schiebetür feuerverzinkt	<= 800x800	**9-50000-0031**	185,87,94	
Schiebetür Edelstahl (1.4016)				
Ausführung Schiebetür einwandig mit Edelstahl(1.4016) Dessin: 5WL	<= 800x800	**9-50000-0001**	185,46,87	
Ausführung Schiebetür doppelwandig mit Edelstahl(1.4016) Dessin: 5WL	<= 800x800	**9-50000-0003**	46,87,91	
Ausführung Schiebetür einwandig mit Edelstahl(1.4016) Dessin: gebürstet	<= 800x800	**9-50000-0011**	185,46,87	
Ausführung Schiebetür doppelwandig m.Edelstahl(1.4016) Dessin: gebürstet	<= 800x800	**9-50000-0013**	46,87,91	
Zusätzliche Schiebetür				
zusätzliche Schiebetür vertikal Stahlblech verzinkt (Zinkal)	<= 800x800	**9-50000-0101**	87,88	

46) Werkstoff Edelstahl 1.4016 ist für geringe Korrosionsbeanspruchung einsetzbar, nicht geeignet z.B. Fleischerei- und Molkereiprodukte! Andere Werkstoffe auf Anfrage.
82) In Verbindung mit Rollade als Fahrkorbabschluß, Preise auf Anfrage.
87) Nur in Verbindung mit dem unteren Drehtürteil. Siehe Zusatzlieferungen: Baugruppe Drehtür (Doppeltür)
88) Einschließlich der Bedienungselemente und dem Türverschluß.
89) Durch Zylinderschloß, nicht für bauseitigen Zylinder geeignet.
90) Durch Zylinderschloß, für bauseitigen Zylinder geeignet (Tür kann nur mit Schlüssel geöffnet werden).
91) Gilt nur für die Türblätter.
92) Gilt nur für den oberen Schiebetürteil.
94) Preise gelten für einwandige sowie für die doppelwandige Ausführung.
185) Nur bis Türgröße 800 x 800 mm

	Maße	Bestell-Nr.	Fußnoten	Preis in €
Schiebetür				
Schiebetür mit Brandtest				
Schiebetür feuerhemmend Version "PF"		**9-50000-0201**	189	
Schiebetür feuerhemmend nach GB-Norm inkl. DK-Abdeckung		**9-50000-0202**	189	
Schiebetür feuerhemmend nach B-Norm		**9-50000-0203**	189	
Drehtür u. Kombinationstür				
Schloß für Tür				
Einsteck-Riegelschloß für Drehtür		**9-59500-0001**	100,99	
Einsteck-Fallenschloß für Drehtür		**9-59500-0002**	100,99	
Tür verzinkt				
Kombinationstür feuerverzinkt		**9-53000-0021**	102	
Tür Edelstahl (1.4016)				
Ausführung Kombinationstür mit Edelstahl(1.4016) Dessin: 5WL		**9-53000-0001**	102,46,97	
Ausführung Kombinationstür mit Edelstahl(1.4016) Dessin: gebürstet		**9-53000-0011**	102,46,97	
Zusätzliche Tür				
zusätzliche Kombinationstür Stahlblech verzinkt (Zinkal)		**9-53000-0101**	102,88	
Vertikaldämpfer (Dictator)				
Vertikaldämpfer (Dictator) für Doppeltür		**9-53700-0001**	1	
Fehlschließsicherung				
Türverschluß m. Fehlschließsicherung für Drehtür einflügelig		**9-51400-0001**		

1) Auf Anfrage lieferbar. Bitte nehmen Sie Rücksprache mit BKG !
46) Werkstoff Edelstahl 1.4016 ist für geringe Korrosionsbeanspruchung einsetzbar, nicht geeignet z.B. Fleischerei- und Molkereiprodukte! Andere Werkstoffe auf Anfrage.
88) Einschließlich der Bedienungselemente und dem Türverschluß.
97) Werkstoff-Nr. 1.4016, andere Werkstoffe auf Anfrage.Türgriff aus Kunststoff. Scharniere galv. verzinkt.
99) Gilt nur für den unteren Drehtürteil.
100) Mit Profilhalbzylinder, für bauseitigen Zylinder geeignet.
102) Einschließlich dem darüberliegenden Schiebetürteil. (siehe Vermerk in der Baugruppe: Schiebetür)
189) Ausführung einwandig.

	Maße	Bestell-Nr.	Fußnoten	Preis in €

Drehtür u. Kombinationstür

Drehtür mit Brandtest

Drehtür feuerhemmend Version "PF"		**9-51000-0201**		
Drehtür feuerhemmend nach GB-Norm inkl. DK-Abdeckung		**9-51000-0202**		
Drehtür feuerhemmend nach B-Norm		**9-51000-0203**		

Triebwerksraum

Stufenanlegeleiter zum Triebwerksraum

Stufenanlegeleiter für Schachtkopfhöhe bis 2,8 m		**9-46000-0001**	106	
Stufenanlegeleiter für Schachtkopfhöhe > 2,8 m bis 3,5 m		**9-46000-0002**	106	

Fernauslösung

mechanische Fernauslösung für Geschwindigkeitsbegrenzer		**9-45000-0001**	111	
elektrische Fernauslösung für Geschwindigkeitsbegrenzer		**9-45000-0003**	111	

Triebwerksraumtür

Triebwerksraumtür einflügelig

Triebwerksraumtür einflügelig und einwandig mit Edelstahl (1.4016) Dessin: 5WL	TB <= 800	**9-52000-0101**	115,46	
Triebwerksraumtür einflügelig und doppelwandig mit Edelstahl (1.4016) Dessin: 5WL	TB <= 800	**9-52000-0107**	113,115,46	
Triebwerksraumtür einflügelig und einwandig mit Edelstahl (1.4016) Dessin: gebürstet	TB <= 800	**9-52000-0121**	115,46	
Triebwerksraumtür einflügelig und doppelwandig mit Edelstahl (1.4016) Dessin: gebürstet	TB <= 800	**9-52000-0127**	113,115,46	
Triebwerksraumtür feuerverzinkt einflügelig		**9-52000-0141**	115,94	
Doppelwandigkeit Triebwerksraumtür einflügelig,Stahlblech verzinkt (Zinkal)		**9-52200-0011**	114,115	

46) Werkstoff Edelstahl 1.4016 ist für geringe Korrosionsbeanspruchung einsetzbar, nicht geeignet z.B. Fleischerei- und Molkereiprodukte! Andere Werkstoffe auf Anfrage.
94) Preise gelten für einwandige sowie für die doppelwandige Ausführung.
106) Schachtkopfhöhe = Höhe entsprechend der Anlagenzeichnung von OKFF bis Oberkante Triebwerksraum.
111) Die Standardschachtkopfhöhe ist um 50 mm zu erweitern.
113) Hier ist zuvor die Doppelwandigkeit gem. Art.-Nr. 9-52200-0011 bzw. -0012 hinzuzurechnen.
114) Gilt nur für das Türblatt bzw. die Türblätter.
115) Alle Preise gelten für die Türhöhe von 600 mm.

	Maße	Bestell-Nr.	Fußnoten	Preis in €

Triebwerksraumtür

Triebwerksraumtür gegenüber Fahrschienen

Anordnung der Triebwerksraumtür gegenüber den Fahrschienen		**9-52100-0001**		

Zweiflügeligkeit Triebwerksraumtür

Zweiflügeligkeit Triebwerksraumtür Stahlblech verzinkt (Zinkal)		**9-52000-0201**	118	

Triebwerksraumtürflügel aushängbar

Triebwerksraumtürflügel aushängbar einflügelig		**9-52000-0301**		

Sicherheitskontakt für Triebwerksraumtür

Sicherheitskontakt für Triebwerksraumtür		**9-52500-0001**	120	

Triebwerksraumtür mit Brandtest

Triebwerksraumtür feuerhemmend Version "PF"		**9-52000-0401**	187	
Triebwerksraumtür feuerhemmend nach GB-Norm		**9-52000-0402**	187	
Triebwerksraumtür feuerhemmend nach B-Norm		**9-52000-0403**	187	
Triebwerksraumtür ähnlich DIN 18090		**9-52000-0404**	187	

Elektrotechnik

Abschaltung der Steuer- und Signalspannung

Abschaltung der Druckknopftafel durch Schlüsselschalter		**9-85900-0001**	124,125	
Abschaltung der Steuer- und Signal-spannung durch Schlüsselschalter		**9-85900-0003**	124,125	

Abschaltung der gesamten Anlage

Zusätzlicher Hauptschalter im Triebwerksraum		**9-45000-0201**		

118) Türbreite min. 700 mm.
120) Einschließlich Geräteanschlußkabel.
124) Nicht für bauseitige Zylinder geeignet.
125) Bei Bestellung bitte die Ladestelle(n) mit den gewünschten Funktionen angeben.
187) Einschließlich doppelwandigem Türblatt, nur einflügelige Ausführung möglich.

	Maße	Bestell-Nr.	Fußnoten	Preis in €
Elektrotechnik				
Steuer- und Signalfunktionen				
Parkhaltestelle		**9-81600-0051**	129	
Akustisches Einfahrsignal mit optischen Blinkeinfahrsignal für 2/2 Halte-/Ladestellen		**9-85900-0031**	126,127	
weitere Ladestelle für akustisches Einfahrsignal mit optischen Blink-einfahrsignal		**9-85900-0032**	126,127	
Fahrtrichtungsanzeige für 2Hst/2Lst		**9-85900-0041**		
weitere Ladestelle für Fahrtricht-ungsanzeige		**9-85900-0042**		
Außer Betrieb Anzeige für 2/2 Halte-/Ladestellen		**9-85900-0051**		
weitere Ladestelle f."Außer Betrieb" Anzeige		**9-85900-0052**		
Anschlußspannung				
Anschlußspannung 3 x 220V / 50Hz Drehstrom ohne Mittelpol		**9-84140-0001**		
Anschlußspannung 3 x 400V / 50Hz Drehstrom ohne Mittelpol		**9-84140-0003**		
Anschlußspannung 3 x 220V / 60Hz Drehstrom ohne Mittelpol		**9-84140-0021**	133	
Anschlußspannung 3 x 440V / 60Hz Drehstrom ohne Mittelpol		**9-84140-0026**	133	
Anschlußspannung 3 x 480V / 60Hz Drehstrom ohne Mittelpol		**9-84140-0027**	133	
Überwachungsgeräte				
Motorschutz d.Kaltleitertemperatur-fühler 155 Grad mit Auslösegerät		**9-84140-0081**		
Asymmetrierelais 50 Hz		**9-88100-0061**	134	

126) Einstellbereich von 0,5 - 10,0 Sekunden, weitere Einstellbereiche auf Anfrage.
127) Akustisches Einfahrsignal mit Zeitablauf, optisches Blinkeinfahrsignal mit Zeitablaufunterbrechung durch Öffnen der Schachttür.
129) Der Fahrkorb fährt nach einer Benutzungspause automatisch in eine vorgewählte Haltestelle zwischen zwei Etagen. Bei Bestellung bitte die gewünschte Lage der Haltestelle angeben.
133) Bei Einsatz einer Frequenz von 60 Hz vergrößert sich die Betriebsgeschwindigkeit um ~ 20%.
134) Beinhaltet die Überwachung der Phasenfolge und der Phasensymmetrie, Phasenausfall.

	Maße	Bestell-Nr.	Fußnoten	Preis in €
Elektrotechnik				
Überwachungsgeräte				
Asymmetrierelais 60 Hz		**9-88100-0062**	134,135	
Betriebsstundenzähler		**9-88100-0071**		
Fahrtenzähler 6-stellig		**9-88100-0072**		
Fehlerstrom(FI) Schutzschalter 0,5A 4-polig 25 A		**9-88100-0083**		
Schutzart				
Schutzart mit Schutzgrad IP 44 für 2/2 Halte/Ladestellen	ohne FV	**9-89000-0051**	138,143	
	mit FV	**9-89000-0052**	138,143	
zusätzl.Haltestelle Schutzgrad IP 44		**9-89000-0141**	138,142,143	
zusätzl.Ladestelle Schutzgrad IP 44		**9-89000-0241**	138,143	
Schalttafelschrank				
Schalttafelschrank		**9-84500-0001**	146	
Sicherheitsschloß für Schalttafelschrank		**9-84500-0002**	146	
Potentialfreie Kontakte				
Potentialfreie Kontakte auf der Steuertafel für externe Störmeldung		**9-88100-0101**	147	
Funkentstörgrad -N-				
Funkentstörgrad -N-		**9-89000-0501**	148	
Wechselsprechanlage				
Wechselsprechanlage als Unterputz-Wandgerät für 2 Sprechstellen, einschließlich Netzgerät		**9-88900-0011**		

134) Beinhaltet die Überwachung der Phasenfolge und der Phasensymmetrie, Phasenausfall.
135) Für Spannungen wahlweise von 3 x 220 V bis 3 x 500 V.
138) Mit Ausnahme des Triebwerkes Typ H8, hierfür gilt IP 54.
142) Bis max. 4 Haltestellen, weitere Haltestellen Preise auf Anfrage.
143) Höhere Schutzarten, Preise auf Anfrage.
146) Außerhalb des Triebwerksraumes, Lage bei Bestellung bitte unbedingt angeben.
147) Für Funktionen: "Schachttür auf", "Steuerspannung", "Anschlußspannung", "Motorschutzschalter", weitere Funktionen auf Anfrage.
148) Für detaillierte Angaben bitte Rücksprache mit BKG.

	Maße	Bestell-Nr.	Fußnoten	Preis in €
Elektrotechnik				
Wechselsprechanlage				
Wechselsprechanlage als Unterputz-Wandgerät für 3 Sprechstellen, einschließlich Netzgerät		**9-88900-0012**		
Wechselsprechanlage als Unterputz-Wandgerät für 4 Sprechstellen, einschließlich Netzgerät		**9-88900-0013**		
Wechselsprechanlage als Unterputz-Wandgerät für 5 Sprechstellen, einschließlich Netzgerät		**9-88900-0014**		
Wechselsprechanlage als Unterputz-Wandgerät für 6 Sprechstellen, einschließlich Netzgerät		**9-88900-0021**	1	
Wechselsprechanlage als Unterputz-Wandgerät für 7 Sprechstellen, einschließlich Netzgerät		**9-88900-0022**	1	
Wechselsprechanlage als Unterputz-Wandgerät für 8 Sprechstellen, einschließlich Netzgerät		**9-88900-0023**	1	
Wechselsprechanlage als Unterputz-Wandgerät für 9 Sprechstellen, einschließlich Netzgerät		**9-88900-0024**	1	
Gegensprechanlage				
Gegensprechanlage als Aufputz-Wandgerät für 2 Sprechstellen, einschließlich Netzgerät		**9-88900-0051**		
Gegensprechanlage als Aufputz-Wandgerät für 3 Sprechstellen, einschießlich Netzgerät		**9-88900-0052**		
Gegensprechanlage als Aufputz-Wandgerät für 4 Sprechstellen, einschließlich Netzgerät		**9-88900-0053**		
Gegensprechanlage als Aufputz-Wandgerät für 5 Sprechstellen, einschließlich Netzgerät		**9-88900-0061**		
Gegensprechanlage als Aufputz-Wandgerät für 6 Sprechstellen, einschließlich Netzgerät		**9-88900-0062**	1	
Gegensprechanlage als Aufputz-Wandgerät für 7 Sprechstellen, einschließlich Netzgerät		**9-88900-0063**	1	
Gegensprechanlage als Aufputz-Wandgerät für 8 Sprechstellen, einschließlich Netzgerät		**9-88900-0064**	1	

1) Auf Anfrage lieferbar. Bitte nehmen Sie Rücksprache mit BKG !

	Maße	Bestell-Nr.	Fußnoten	Preis in €
Elektrotechnik				
Gegensprechanlage				
Gegensprechanlage als Aufputz-Wand-gerät für 9 Sprechstellen, einschließlich Netzgerät		**9-88900-0065**	1	

1) Auf Anfrage lieferbar. Bitte nehmen Sie Rücksprache mit BKG !

BKG

VERTRIEBSKATALOG

2010

Spezial-Aufzüge

Produktionsprogramm:

- Kleingüteraufzüge
- Güteraufzüge
- Güteraufzüge mit Begleitperson
- Automatik-Aufzüge
- Spezial-Aufzüge
- Personenaufzüge
- Komponenten
  - Türen
  - Fahrkörbe
  - Antriebe
  - Steuerungen
  - usw.

BKG Vertriebskatalog

Die Preisbasis der Aufzüge ist eine unvollständige Maschine gemäß der EG-Maschinenrichtlinie 2006/42/EG.

Autoren: Bunse

Ausgabe: **01/2010**

Status: Version 4.0

Copyright © 2010 Bunse-Aufzüge-GmbH, Merseburger Straße 5, 33106 Paderborn

Alle Rechte vorbehalten.

Der Inhalt dieses Dokumentes darf ohne vorherige schriftliche Erlaubnis durch Fa. Bunse-Aufzüge-GmbH nicht (ganz oder teilweise) reproduziert, benutzt, veröffentlicht oder für sonstige Zwecke an Dritte weitergegeben werden.

Das Copyright gilt für alle Formen der Reproduktion, in denen die vorliegenden Informationen eingeflossen sind, einschließlich und zwar ohne Begrenzung für Speichermedien jeder Art, Computerausdrucke und visuelle Anzeigen.

Spezial-Aufzüge .....

Erläuterung zum Vertriebskatalog

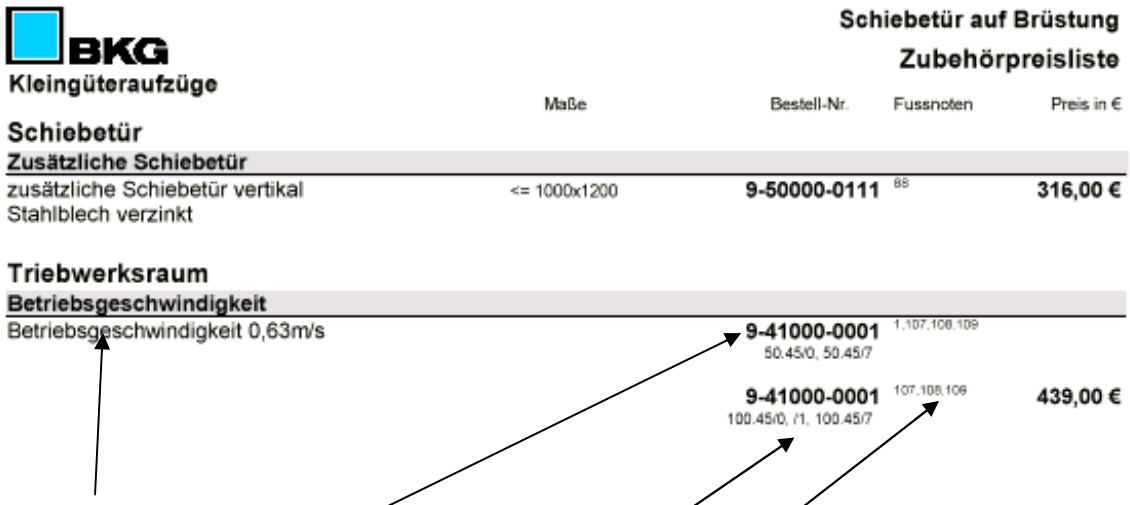

BKG
Kleingüteraufzüge

Schiebetür auf Brüstung
Zubehörpreisliste

	Maße	Bestell-Nr.	Fussnoten	Preis in €
Schiebetür				
Zusätzliche Schiebetür				
zusätzliche Schiebetür vertikal Stahlblech verzinkt	<= 1000x1200	**9-50000-0111**	88	**316,00 €**
Triebwerksraum				
Betriebsgeschwindigkeit				
Betriebsgeschwindigkeit 0,63m/s		**9-41000-0001** 50.45/0, 50.45/7	1,107,108,109	
		9-41000-0001 100.45/0, /1, 100.45/7	107,108,109	**439,00 €**

Produktbeschreibung

Bestell-Nr.

Gilt nur für diese Typen

Fußnoten

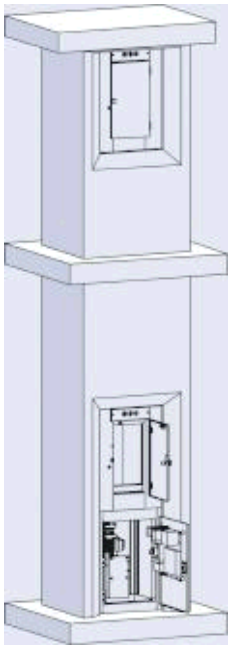

Nennlast: 5kg
Geschwindigkeit: v = 0,35m/s
Beladung: einseitig odergegenüberliegend

Schachttüren:	einflügelige Drehtüren
Anordnung des Triebwerkes:	unten im Schacht
Steuerung:	Mikroprozessorsteuerung als Anhol- und Sendesteuerung mit Rufquittung/Standortanzeige, Kurzhubtaster, Diagnosesystem

Änderungen vorbehalten

Preise auf Anfrage

BKG

1) MASSBLATT

Kleinaufzüge Tragkraft 5 kg
Drehtüren auf Brüstung
Triebwerk unten im Fahrschacht

1) Dient nur zur Projektierung! Zur Auftragsabwicklung unten aufgeführte Anlagezeichnung verwenden.

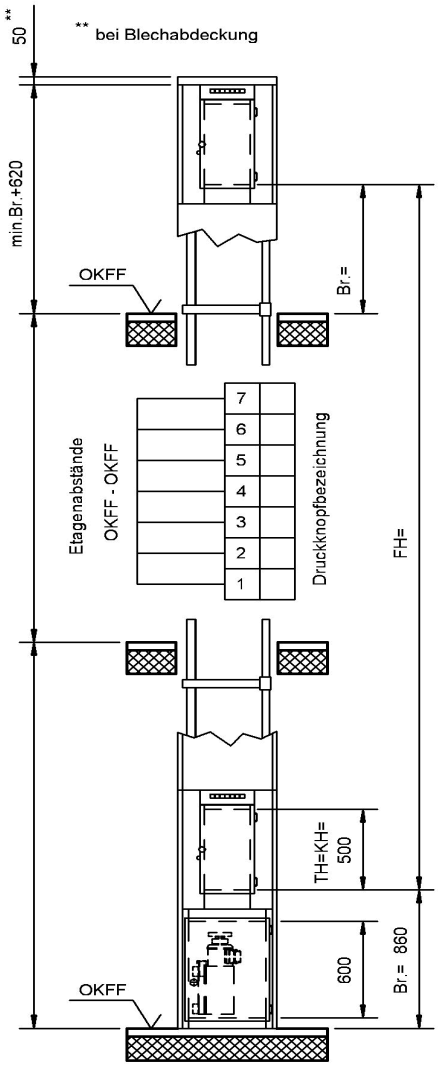

* Triebwerksraumzugang nur von Seite A möglich

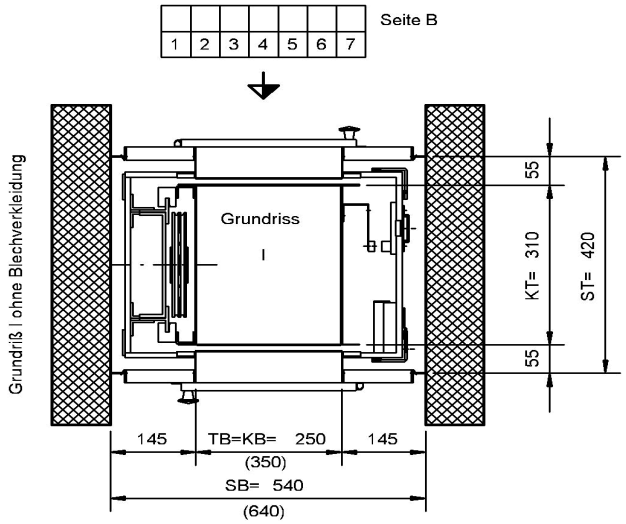

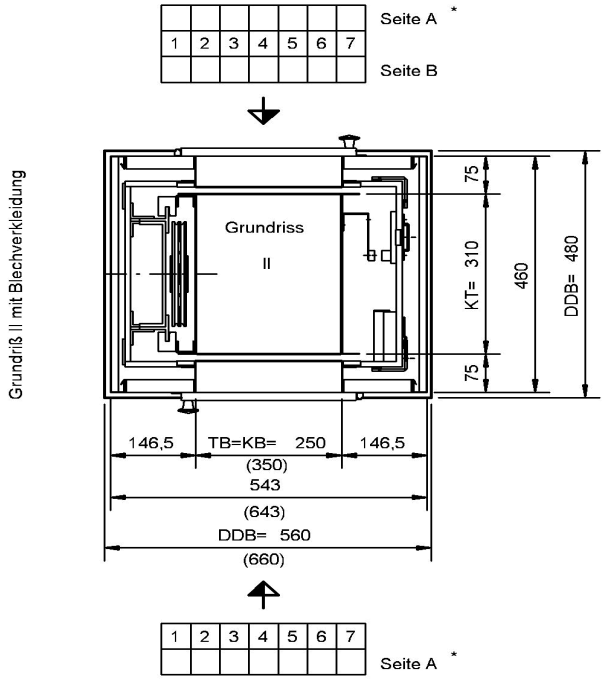

Änderungen vorbehalten, alle Maße in mm.

Der Schacht muss winkel- und lotrecht ausgeführt werden. Max. zulässige Abweichungen vom Lotrechten der Mittelachse +20mm. Alle Maße sind Mindestmaße.

Q kg	v m/s	BKG Typ	Anlage-zeichnung Nr.	Grundriss	Fahrkorbabmessungen KB=	KT=	KH=
5	0,35	5.35/38	5-63800-0003	I	250	310	500
			5-63800-0004	II	(350)		

Artikel-Nr.	Ausgabe
5-60002-0204	**09/2003**

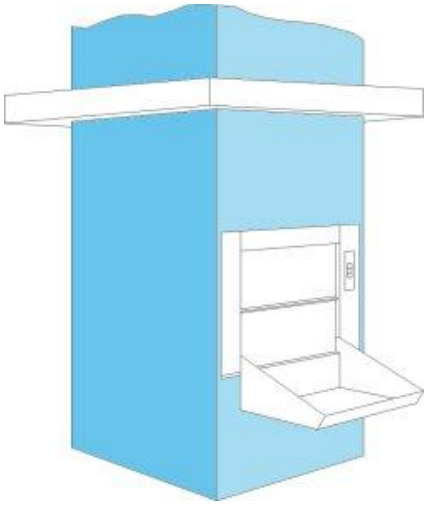

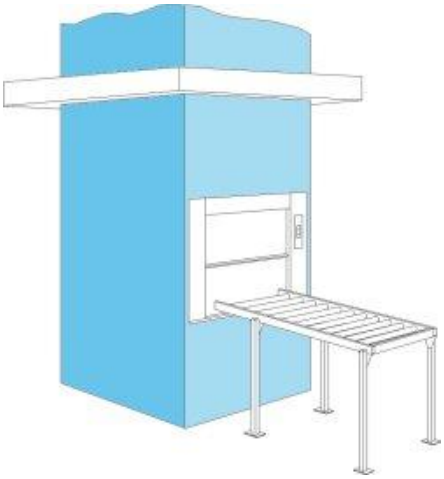

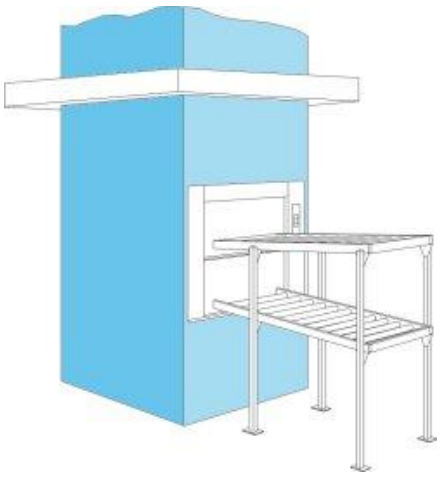

BKG

VERTRIEBSKATALOG

2010

Kleingüteraufzüge

mit automatischer

Ent- und/oder Beladung

Produktionsprogramm:

- Kleingüteraufzüge
- Güteraufzüge
- Güteraufzüge mit Begleitperson
- Automatik-Aufzüge
- Spezial-Aufzüge
- Personenaufzüge
- Komponenten
  - Türen
  - Fahrkörbe
  - Antriebe
  - Steuerungen
  - usw.

BKG Vertriebskatalog

Die Preisbasis der Aufzüge ist eine unvollständige Maschine gemäß der EG-Maschinenrichtlinie 2006/42/EG.

Autoren: Bunse

Ausgabe: **01/2010**

Status: Version 4.0

Copyright © 2010 Bunse-Aufzüge-GmbH, Merseburger Straße 5, 33106 Paderborn

Alle Rechte vorbehalten.

Der Inhalt dieses Dokumentes darf ohne vorherige schriftliche Erlaubnis durch Fa. Bunse-Aufzüge-GmbH nicht (ganz oder teilweise) reproduziert, benutzt, veröffentlicht oder für sonstige Zwecke an Dritte weitergegeben werden.

Das Copyright gilt für alle Formen der Reproduktion, in denen die vorliegenden Informationen eingeflossen sind, einschließlich und zwar ohne Begrenzung für Speichermedien jeder Art, Computerausdrucke und visuelle Anzeigen.

Automatik-Aufzüge

Auswurf in Auffangkästen 5

Vollautomatik Behälteraufzug 7

Halbautomatik Behälteraufzug 10

Erläuterung zum Vertriebskatalog

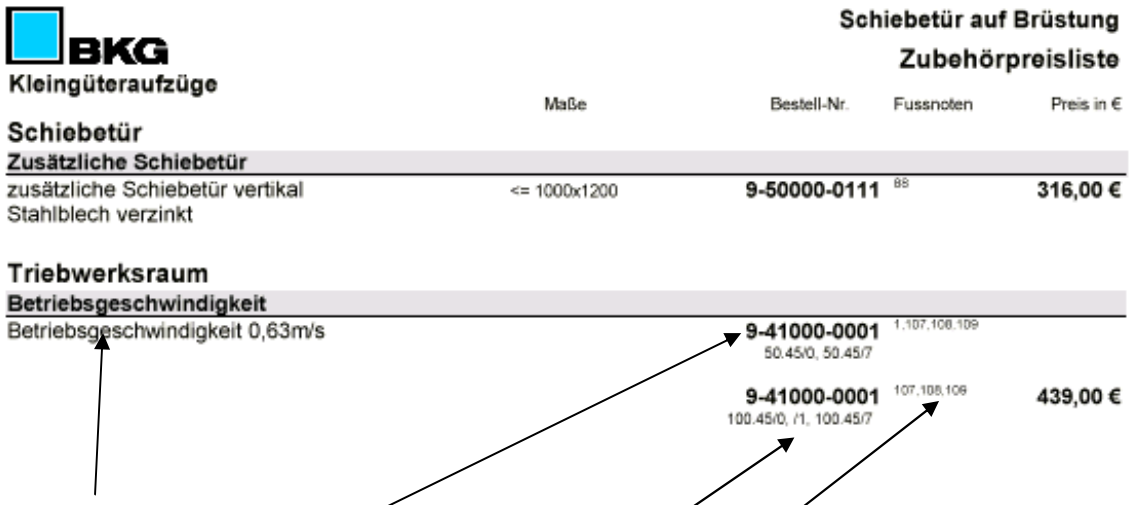

BKG
Kleingüteraufzüge

Schiebetür auf Brüstung
Zubehörpreisliste

	Maße	Bestell-Nr.	Fussnoten	Preis in €
Schiebetür				
Zusätzliche Schiebetür				
zusätzliche Schiebetür vertikal Stahlblech verzinkt	<= 1000x1200	**9-50000-0111**	88	**316,00 €**
Triebwerksraum				
Betriebsgeschwindigkeit				
Betriebsgeschwindigkeit 0,63m/s		**9-41000-0001** 50.45/0, 50.45/7	1,107,108,109	
		9-41000-0001 100.45/0, /1, 100.45/7	107,108,109	**439,00 €**

Produktbeschreibung

Bestell-Nr.

Gilt nur für diese Typen

Fußnoten

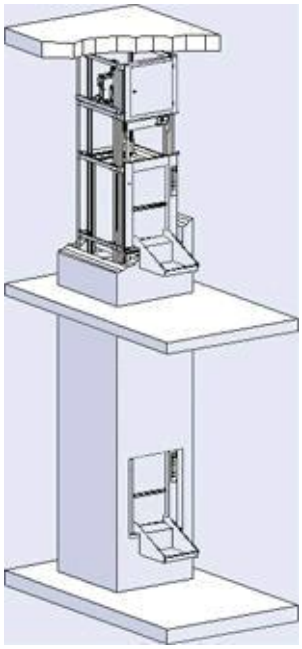

Tragkraft:	**bis 20 kg**
Geschwindigkeit:	**bis 0,45 m/s**

Leistungsbeschreibung der Standardausführung:
- Fahrkorb mit Transportband zur automatischen Be- und Entladung
- automatisch öffnende und schließende Schachttüren nach DIN 18092
- Auffangkästen für das Ladegut
- Modulare SPS-Steuerung mit Bussystem, Modem für Fernwartung
- Einstellungen und Meldungen an der Steuerung im Klartext

Funktionsablauf der Standardausführung:
- Anholen des Fahrkorbes durch den Anholtaster
- automatisches Öffnen der Schachttür
- manuelle Beladung des Fahrkorbes
- Senden des Fahrkorbes zur Zielhaltestelle mittels Sendetaster
- automatisches Schließen der Schachttür
- Transport zur Zielhaltestelle
- automatisches Öffnen der Schachttür in der Zielhaltestelle
- automatisches Entladen in den Auffangkasten

Andere Funktionsabläufe selbstverständlich auf Anfrage möglich.

Preise auf Anfrage

BKG

[1] MASSBLATT

Automatik-Aufzüge mit Auswurf in Auffangkästen

[1] Dient nur zur Projektierung! Zur Auftragsabwicklung unten aufgeführte Anlagezeichnung verwenden.

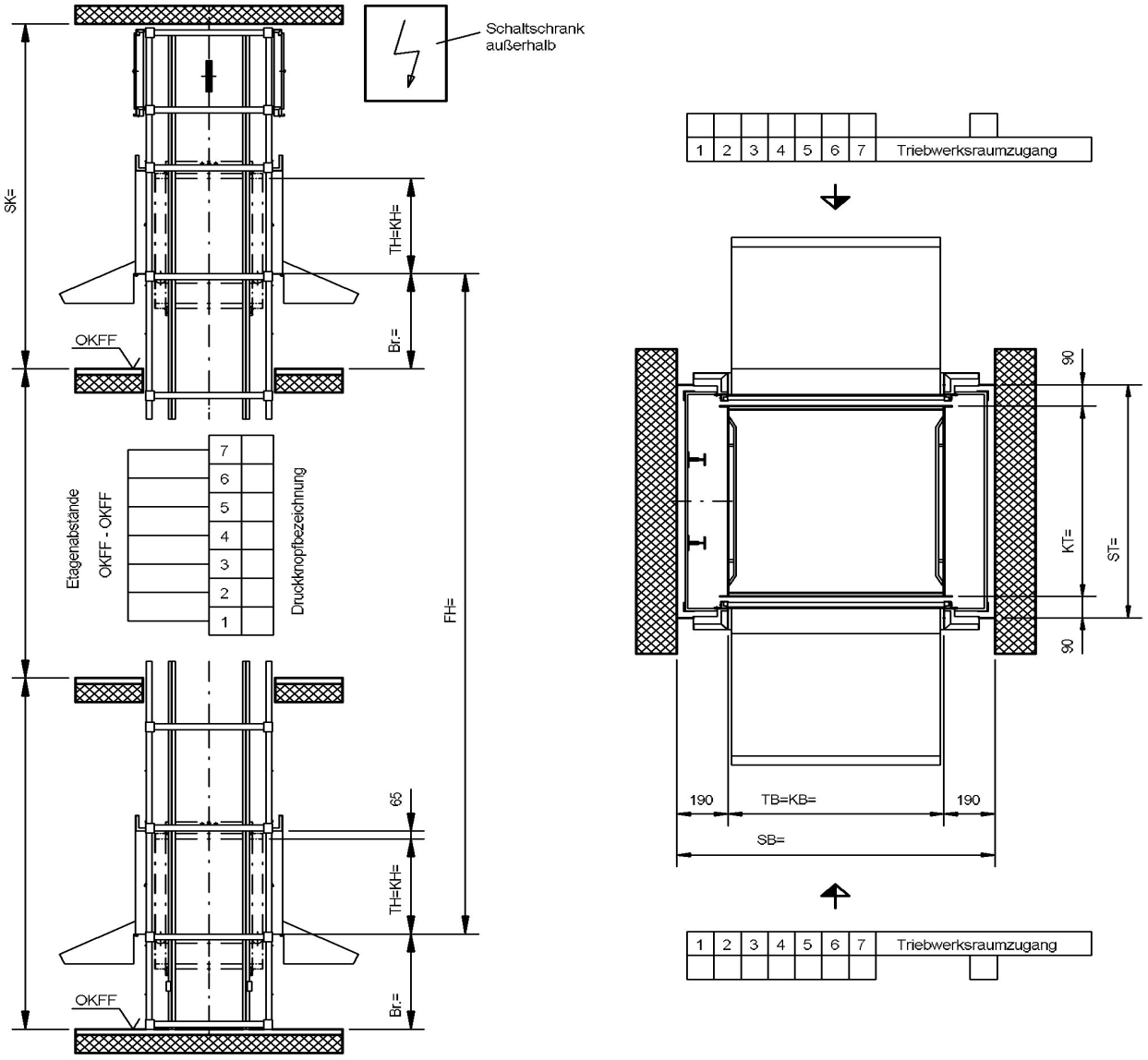

Änderungen vorbehalten, alle Maße in mm.

Der Schacht muss winkel- und lotrecht ausgeführt werden. Max. zulässige Abweichungen vom Lotrechten der Mittelachse +20mm. Alle Maße sind Mindestmaße.

	Q kg	v m/s	BKG Typ	Anlage-zeichnung Nr.		Fahrkorbabmessungen KB= min. max.	KT= min. max.	Stufen-sprung	KH= min. max.	Stufen-sprung		Schachtkopf SK min.		Etagen-abstand min.	Brüstungshöhe Br.= min.
	20	0,45	100.45/0-K	5-60000-0024		400 800	400 800	50	600 800	100		Br.+ TH + 1190		2 x TH + 330, bei gleichen Brüstungshöhen	Untere Haltestelle TH/2+ 130, min. jedoch wie alle übrigen 700.

		Artikel-Nr.	Ausgabe	
		5-60302-0004	**02/2009**	

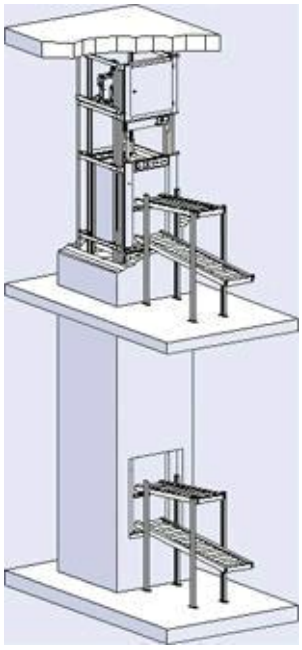

Tragkraft:	**bis 50 kg**
Geschwindigkeit:	**bis 1,00 m/s**

Leistungsbeschreibung der Standardausführung:

- Fahrkorb mit Transportband zur automatischen Be- und Entladung
- automatisch öffnende und schließende Schachttüren nach DIN 18092
- Schwerkraft-Etagenrollenbahnen (Fertiglackierung RAL 7000) zur automatischen Be- und Entladung
- Fördergutbehälter 400 x 600 x 200 mm (B x L x H) mit Codierleiste
- Modulare SPS-Steuerung mit Bussystem, Modem für Fernwartung
- Einstellungen und Meldungen an der Steuerung im Klartext

Funktionsablauf der Standardausführung:

- Einstellen der Zielhaltestelle durch die Codierleiste am Fördergutbehälter und automatisches Anholen des Fahrkorbes durch Abstellen des Fördergutbehälters auf die Beladebahn
- automatischer Öffnen der Schachttür und automatisches Beladen des Fahrkorb
- automatisches Schließen der Schachttür und automatisches Senden in die Zielhaltestelle durch die Leseeinrichtung im Fahrkorb
- automatisches Öffnen der Schachttür in der Zielhaltestelle und automatischer Auswurf auf die Entladebahn
- automatisches Schließen der Schachttür nach Zeitablauf oder nach erneuter Anforderung

Andere Funktionsabläufe selbstverständlich auf Anfrage möglich.

Preise auf Anfrage

BKG

[1] MASSBLATT

Behälter-Aufzüge (Vollautomatik)

[1] Dient nur zur Projektierung! Zur Auftragsabwicklung unten aufgeführte Anlagezeichnung verwenden.

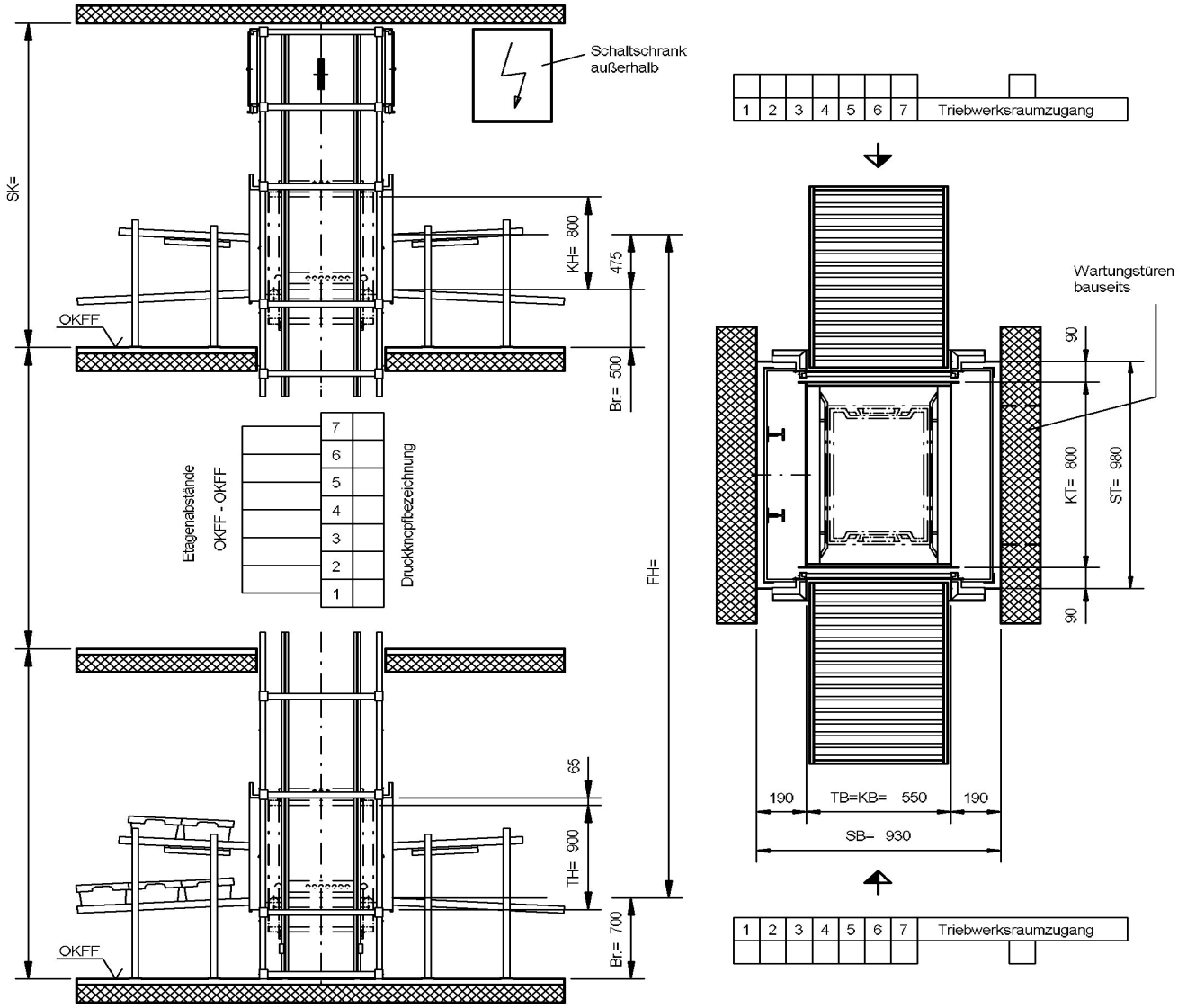

Behältergröße:
600 x 400 x 200 (Außenmaß)
473 x 325 x 195 (Innenmaß)

Änderungen vorbehalten, alle Maße in mm.

Der Schacht muss winkel- und lotrecht ausgeführt werden. Max. zulässige Abweichungen vom Lotrechten der Mittelachse +20mm. Alle Maße sind Mindestmaße.

Q kg	v m/s	BKG Typ	Anlage-zeichnung Nr.		Fahrkorbabmessungen KB=	KT=		KH=			Schachtkopf SK min. bei Br.= 500		Etagen-abstand min.	Brüstungshöhe Br.= min.
20	auf Anfrage	100.45/0-V	auftrags-gebunden		550	800		800			3000		2430	in der unteren Etage konstruktions-bedingt = 700 alle übrigen 500

Artikel-Nr.	Ausgabe
5-60302-0006	**02/2009**

5-60302-0101 **Massblatt**

BKG

Fördergutbehälter

für Behälter-Aufzüge (Halb- und Vollautomatik)

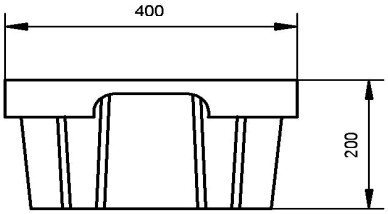

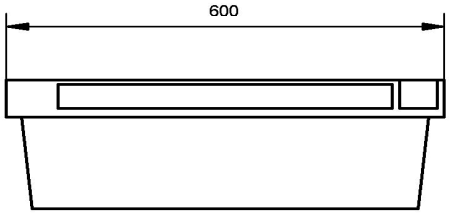

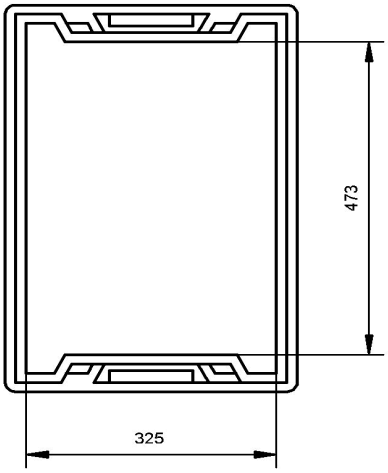

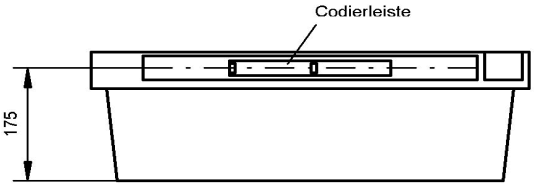

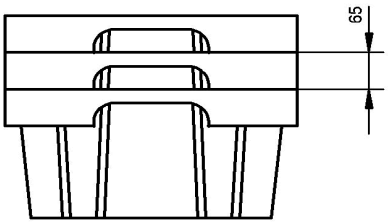

ineinander und
aufeinander stapelbar

Material: Polypropylen
Farben: grün, gelb, blau, rot
Inhalt: 36 l
Leergewicht: 2,3 kg
max.Zuladung: 20 kg

Der aufgerauhte Boden gewährleistet
geräuscharmen,rutschsicheren Lauf
auf Rollenbahnen und Förderbändern.

Temperaturbeständig von -20°C bis +100°C

Änderungen vorbehalten, alle Maße in mm.

		Artikel-Nr.	Ausgabe	
		5-60302-0101	**09/2003**	

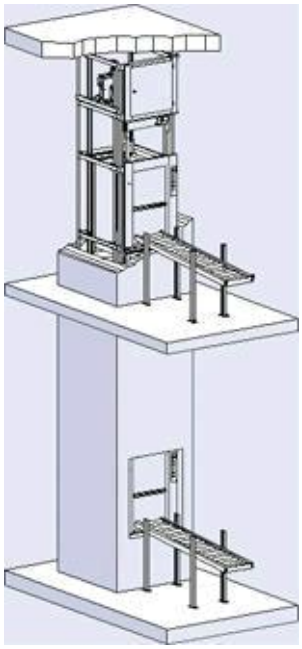

Tragkraft:	**bis 50 kg**
Geschwindigkeit:	**bis 1,00 m/s**

Leistungsbeschreibung der Standardausführung:

- Fahrkorb mit Transportband zur automatischen Be- und Entladung
- automatisch öffnende und schließende Schachttüren nach DIN 18092
- Schwerkraft-Rollenbahnen (Fertiglackierung RAL 7000) zur automatischen Entladung
- Fördergutbehälter 400 x 600 x 200 mm (B x L x H)
- Modulare SPS-Steuerung mit Bussystem, Modem für Fernwartung
- Einstellungen und Meldungen an der Steuerung im Klartext

Funktionsablauf der Standardausführung:

- Anholen des Fahrkorbes durch den Anholtaster
- automatisches Öffnen der Schachttür
- manuelle Beladung über die Rollenbahn bis zu einer Lichtschranke im Eingangsbereich des Fahrkorbes
- automatische Übernahme des Fördergutbehälters in den Fahrkorb durch das Transportband
- Senden des Fahrkorbes zur Zielhaltestelle mittels Sendetaster
- automatisches Schließen der Schachttür
- Transport zur Zielhaltestelle
- automatisches Öffnen der Schachttür in der Zielhaltestelle
- automatisches Entladen auf die Rollenbahn
- automatisches Schließen der Schachttür nach Zeitablauf oder nach erneuter Anforderung

Andere Funktionsabläufe selbstverständlich auf Anfrage möglich.

Preise auf Anfrage

BKG

1) MASSBLATT

Behälter-Aufzüge (Halbautomatik)

1) Dient nur zur Projektierung! Zur Auftragsabwicklung unten aufgeführte Anlagezeichnung verwenden.

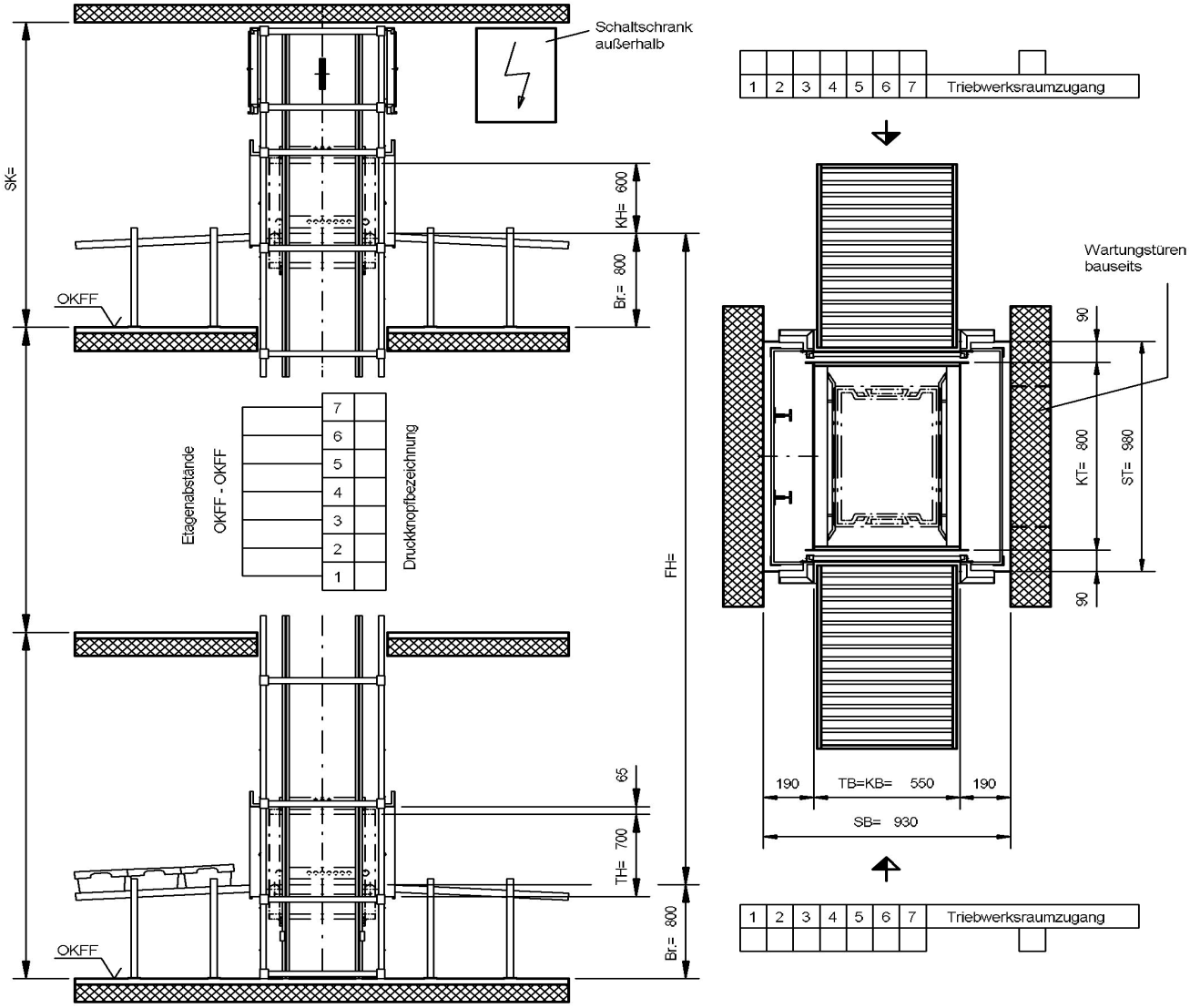

Behältergröße:
600 x 400 x 200 (Außenmaß)
473 x 325 x 195 (Innenmaß)

Änderungen vorbehalten, alle Maße in mm.

Der Schacht muss winkel- und lotrecht ausgeführt werden. Max. zulässige Abweichungen vom Lotrechten der Mittelachse +20mm. Alle Maße sind Mindestmaße.

Q kg	v m/s	BKG Typ	Anlage-zeichnung Nr.	Fahrkorbabmessungen KB=	KT=	KH=	Schachtkopf SK min. bei Br.= 800	Etagen-abstand min.
20	0,45	100.45/0-H	auftrags-gebunden	550	800	600	2600	1730

Artikel-Nr.	Ausgabe
5-60302-0005	**02/2009**

BKG

Fördergutbehälter

für Behälter-Aufzüge (Halb- und Vollautomatik)

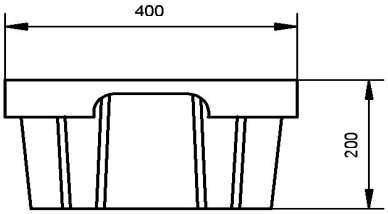

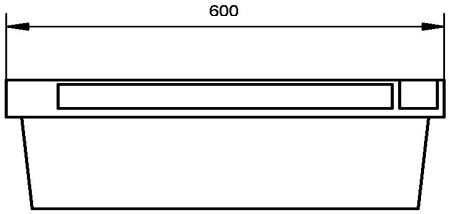

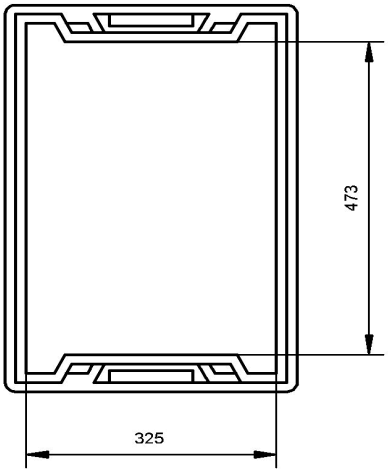

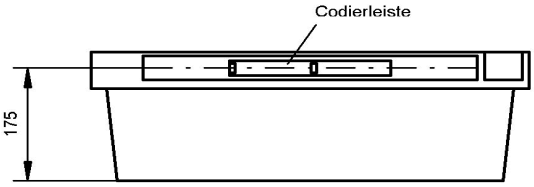

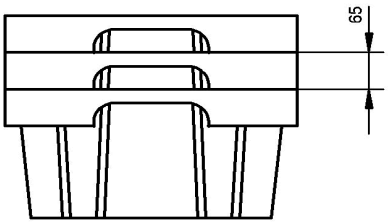

ineinander und
aufeinander stapelbar

Material: Polypropylen
Farben: grün, gelb, blau, rot
Inhalt: 36 l
Leergewicht: 2,3 kg
max.Zuladung: 20 kg

Der aufgerauhte Boden gewährleistet
geräuscharmen,rutschsicheren Lauf
auf Rollenbahnen und Förderbändern.

Temperaturbeständig von -20°C bis +100°C

Änderungen vorbehalten, alle Maße in mm.

		Artikel-Nr.	Ausgabe	
		5-60302-0101	**09/2003**	

BKG

VERTRIEBSKATALOG

2010

Güteraufzüge

Produktionsprogramm:

- Kleingüteraufzüge
- Güteraufzüge
- Güteraufzüge mit Begleitperson
- Automatik-Aufzüge
- Spezial-Aufzüge
- Personenaufzüge
- Komponenten
  - Türen
  - Fahrkörbe
  - Antriebe
  - Steuerungen
  - usw.

BKG Vertriebskatalog

Die Preisbasis der Aufzüge ist eine unvollständige Maschine gemäß der EG-Maschinenrichtlinie 2006/42/EG.

Autoren: Bunse

Ausgabe: **01/2010**

Status: Version 4.0

Copyright © 2010 Bunse-Aufzüge-GmbH, Merseburger Straße 5, 33106 Paderborn

Alle Rechte vorbehalten.

Der Inhalt dieses Dokumentes darf ohne vorherige schriftliche Erlaubnis durch Fa. Bunse-Aufzüge-GmbH nicht (ganz oder teilweise) reproduziert, benutzt, veröffentlicht oder für sonstige Zwecke an Dritte weitergegeben werden.

Das Copyright gilt für alle Formen der Reproduktion, in denen die vorliegenden Informationen eingeflossen sind, einschließlich und zwar ohne Begrenzung für Speichermedien jeder Art, Computerausdrucke und visuelle Anzeigen.

Güteraufzüge

Euro-Paletten-Aufzug 5

Euro-Paletten-Aufzug, Zubehörpreisliste 9

Montagegerüst 300 kg 17

Montagegerüst 300 kg Zubehörpreisliste 25

Montagegerüst 500 kg 31

Montagegerüst 500 kg Zubehörpreisliste 39

500 / 750 kg Aufzug 48

500 / 750 kg Aufzug, Zubehörpreisliste 53

750 / 1000 kg Aufzug 55

750 / 1000 kg Aufzug, Zubehörpreisliste 60

Erläuterung zum Vertriebskatalog

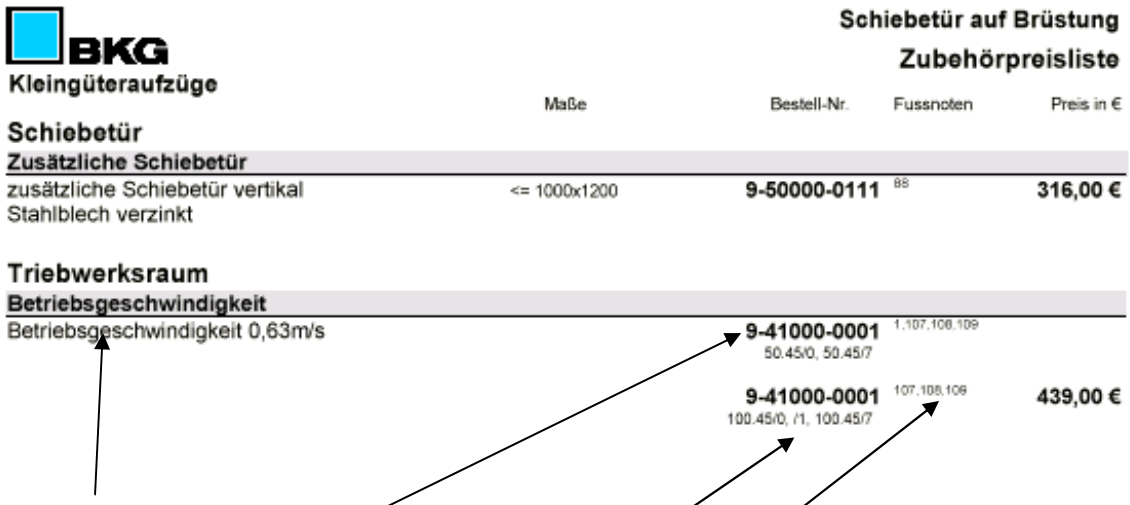

BKG
Kleingüteraufzüge

Schiebetür auf Brüstung
Zubehörpreisliste

	Maße	Bestell-Nr.	Fussnoten	Preis in €
Schiebetür				
Zusätzliche Schiebetür				
zusätzliche Schiebetür vertikal Stahlblech verzinkt	<= 1000x1200	**9-50000-0111**	88	**316,00 €**
Triebwerksraum				
Betriebsgeschwindigkeit				
Betriebsgeschwindigkeit 0,63m/s		**9-41000-0001** 50.45/0, 50.45/7	1,107,108,109	
		9-41000-0001 100.45/0, /1, 100.45/7	107,108,109	**439,00 €**

Produktbeschreibung

Bestell-Nr.

Gilt nur für diese Typen

Fußnoten

Euro-Paletten-Aufzug

Triebwerk oben im Schachtkopf
Zugänge einseitig oder gegenüber
Euro-Paletten-Lift

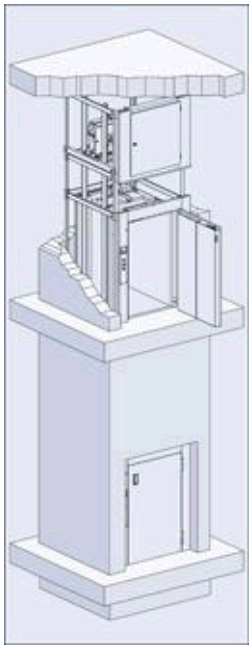

Tragkraft	**Q = 300 kg**
Betriebsgeschwindigkeit	**v = 0,15 m/s**
Beladung	**einseitig oder gegenüberliegend**

Schachtgerüst: verzinktes Montagehilfsgerüst,
zum Einbau in einen bauseitigen Schacht.

Schachttüren: einflügelige Drehtür DIN 18090, mit Fehlschließsicherung,
Stahlblech verzinkt (Zinkal) für bauseitigen Fertiganstrich geeignet,
bodengleich angeordnet.

Fahrkorb: mit Einsatzkabine Stahlblech verzinkt (Zinkal)
für bauseitigen Fertiganstrich geeignet,
mit Rollenfangvorrichtung, Diagonalschranke und Rammschutzleisten.

Triebwerk: kompaktes Schneckengetriebe mit Kettenräder,
einschließlich Sicherheitsbremse und Handrad,
Anordnung im Schachtkopf.

Steuerung: Mikroprozessorsteuerung ausgeführt als Anhol- und Sendesteuerung.
Die Elektroinstallation ist zur einfachen Montage vorinstalliert und wird
über ein Stecksystem miteinander verbunden.

Triebwerksraumtür: einflügelige Drehtür, Stahlblech verzinkt (Zinkal),
für nachträglichen Anstrich geeignet,
mit Fallenschloß, abschließbar.

BKG

[1] MASSBLATT

Drehtüren bodengleich
Triebwerk im Schachtkopf
mit Fangvorrichtung

[1] Dient nur zur Projektierung! Zur Auftragsabwicklung unten aufgeführte Anlagezeichnung verwenden.

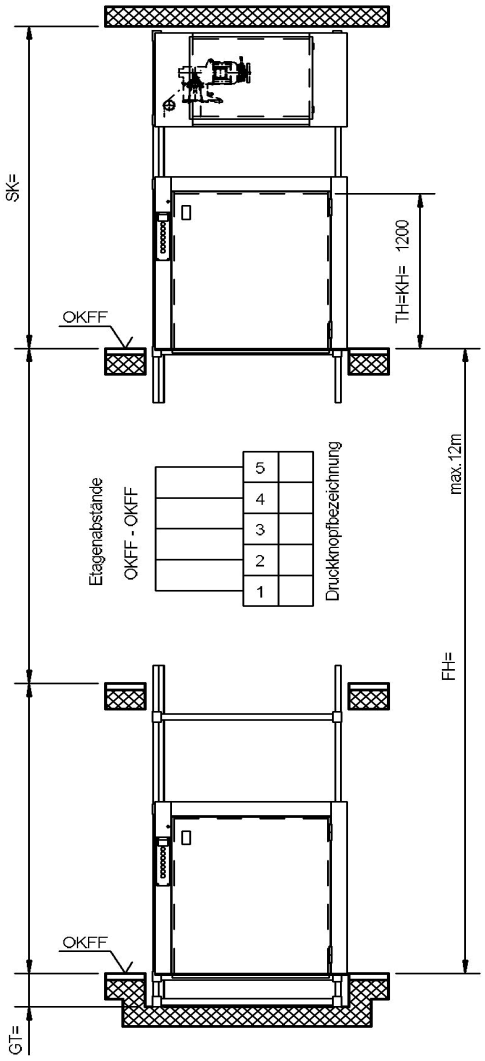

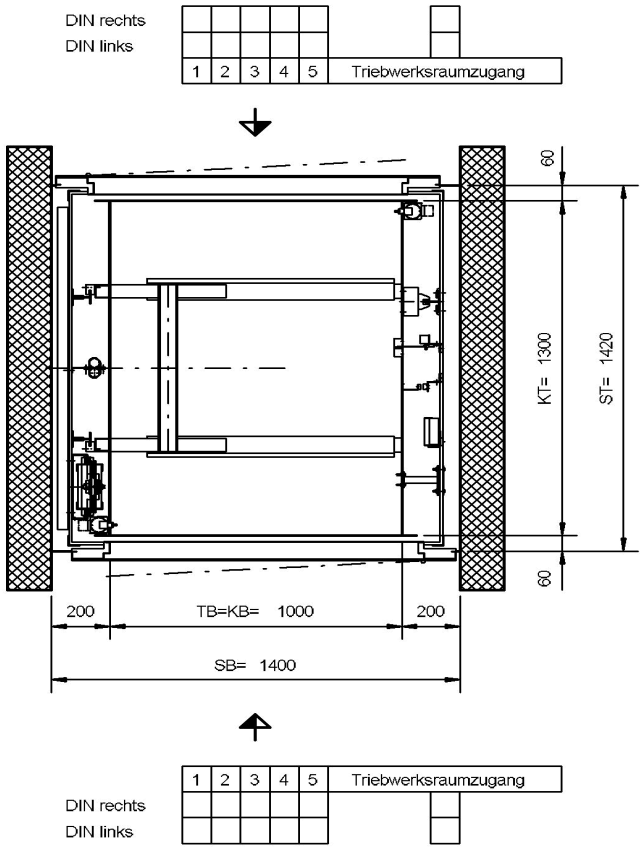

Alle Türen "DIN rechts" gezeichnet

Änderungen vorbehalten, alle Maße in mm.

Der Schacht muss winkel- und lotrecht ausgeführt werden. Max. zulässige Abweichungen vom Lotrechten der Mittelachse +20mm. Alle Maße sind Mindestmaße.

Q kg	v m/s	BKG Typ	Anlagezeichnung Nr.		Fahrkorbabmessungen KB= min. max.	KT= min. max.		KH= min. max.			Schachtkopf SK min.	Grubentiefe GT=min.
300	0,15	300.15/47F	5-64710-0002		1000	1300		1200			2500	170

Artikel-Nr.	Ausgabe
5-60002-0259	08/2009

Euro-Paletten-Aufzug

Triebwerk oben im Schachtkopf
Zugänge einseitig oder gegenüber
Euro-Paletten-Lift

Preisliste

max. Tragkraft kg	Typ	Antrieb	max. Grundfläche	max. Kabinenmaße KBxKTxKH in mm	Hst/Lst	FH m	Bestell-Nr.	Preis
300	300.30/47F	H8	1,3	1000x1300x1200	2 / 2	3	**0-47108-1302**	
					3 / 3	6	**0-47108-1303**	
					4 / 4	9	**0-47108-1304**	
					5 / 5	12	**0-47108-1305**	
					6 / 6	15	**0-47108-1306**	

Bei Durchladung ist zum Grundpreis eine zusätzliche Magnetkurve hinzuzurechnen.
Güteraufzüge mit größerer Haltestellenanzahl und größerer Förderhöhe: Preise auf Anfrage
Andere Abmessungen auf Anfrage

300.30/47F H8

Gerüst
Schachtgerüst weitgehend verzinkt
Fahrschiene T 50/50/5
Das Schachtgerüst dient nur als Montagehilfsgerüst, alle Lasten aus dem Aufzug müssen vom Baukörper übernommen werden.

Schachttüren
Drehtüren einflügelig bodengleich, nach DIN 18090, Stahlblech verzinkt (Zinkal), für bauseitigen Fertiganstrich geeignet.

Fahrkorb
Tragfähigkeit 300 kg
Aufhängung des Fahrkorbes 1 : 1
Tragmittel 2 x Rollenkette 5/8" x 3/8"
Fahrkorb Stahlblech verzinkt (Zinkal). Für bauseitigen Fertiganstrich geeignet.
Fahrkorb-Boden Stahlblech verzinkt (Zinkal). Für bauseitigen Fertiganstrich geeignet.
Rollenfangvorrichtung als Schutzeinrichtung gegen Absturz
Geschwindigkeitsbegrenzer
Fahrkorbbeleuchtung und Schutzkontakt-Steckdose auf dem Fahrkorbdach

Gegengewicht
Ohne

Triebwerk
Typ H8 mit Handrad
Betriebsgeschwindigkeit = 0,15 m/s
Schneckengetriebe
Motor Leistung = 2,00 kW
Motor mit Schutzart IP 20
Einkreisbremse
Kettenrad Ø 86

Elektrotechnik
Montagefahrt
Abschließbarer 3poliger Hauptschalter
Fahrzeitüberwachung
Phasenüberwachungsrelais
Einfahrsignal, Weiterfahrsperre
Parkhaltestelle (frei wählbar)
Steuerspannung 24V AC
Diagnosesystem
Standortanzeige, Rufquittung
Besetztanzeige, Störanzeige
Anhol- und Sendetaster, Taster für Rufanlage
Außen-Druckknopftafel verschlüsselt für begrenzten Benutzerkreis

	Maße	Bestell-Nr.	Fußnoten	Preis in €
Schachtgerüst				
Förderhöhenkorrektur pro 1,0 m				
Förderhöhenkorrektur pro 1,0 m		**9-10000-0012**		
Fördergutabweisblech				
Fördergutabweisblech Stahlblech feuerverzinkt		**9-15000-0002**	47	
Fördergutabweisblech Edelstahl(1.4016) Dessin: gebürstet		**9-15000-0012**	46,47	
Fahrbahninnenverblechung				
Fahrbahninnenverblechung Stahlblech feuerverzinkt		**9-15000-0111**	199,47	
Fahrbahninnenverblechung Edelstahl(1.4016) Dessin: 5WL		**9-15000-0112**	199,46,47	
Fahrbahninnenverblechung Edelstahl(1.4016) Dessin: gebürstet		**9-15000-0113**	199,46,47	
Verkleidung für BKG-Schachtgerüst				
Verkleidung für BKG-Schachtgerüst Stahlblech verzinkt (Zinkal)		**9-13000-0001**	1,182	
Verkleidung für BKG-Schachtgerüst Stahlblech feuerverzinkt		**9-13000-0002**	1,182	
Verkleidung für BKG-Schachtgerüst Edelstahl(1.4016) Dessin: 5WL		**9-13000-0003**	1,182,46	
Verkleidung für BKG-Schachtgerüst Edelstahl(1.4016) Dessin: gebürstet		**9-13000-0004**	1,182,46	
Paar Diagonalstreben verzinkt				
Paar Diagonalstreben verzinkt für BKG-Schachtgerüst		**9-17000-0001**	1,49	
Zwischenblech				
Zwischenblech zwischen oberer Schachttür und Triebwerksraumtür Stahlblech verzinkt (Zinkal)		**9-13000-0301**	47,50	
Zwischenblech zwischen oberer Schachttür und Triebwerksraumtür Stahlblech feuerverzinkt		**9-13000-0302**	47,50	

1) Auf Anfrage lieferbar. Bitte nehmen Sie Rücksprache mit BKG !
46) Werkstoff Edelstahl 1.4016 ist für geringe Korrosionsbeanspruchung einsetzbar, nicht geeignet z.B. Fleischerei- und Molkereiprodukte! Andere Werkstoffe auf Anfrage.
47) Für Türbreiten > 1,0 m, Preis auf Anfrage.
49) Zur Versteifung außenliegender Verkleidung.
50) Preise gelten für Schachtkopfhöhen gem. Maßblatt, bei größeren Schachtkopfhöhen, Preise auf Anfrage.
182) Evtl. andere Gerüstausführung mit geänderten Schachtmaßen erforderlich.
199) Preis pro Meter

	Maße	Bestell-Nr.	Fußnoten	Preis in €
Schachtgerüst				
Zwischenblech				
Zwischenblech zwischen oberer Schachttür und Triebwerksraumtür Edelstahl(1.4016) Dessin: 5WL		**9-13000-0303**	46,47,50	
Zwischenblech zwischen oberer Schachttür und Triebwerksraumtür Edelstahl(1.4016) Dessin: gebürstet		**9-13000-0304**	46,47,50	
Fahrkorb				
Fahrkorb verzinkt				
Fahrkorb feuerverzinkt		**9-20000-0014**	53	
Fahrkorb mit Edelstahl (1.4016)				
Fahrkorb mit Edelstahl(1.4016) Dessin: gebürstet, Boden Edelstahl		**9-21000-0035**	46,53	
Fahrkorbboden				
Fahrkorbboden mit ca. 2,0 cm Gefälle zur Fahrkorbrückwand		**9-21000-0204**		
Fahrkorbboden mit Alu-Riffelblech belegt		**9-21000-0211**		
Fahrkorbboden mit Edelstahl, Dessin: gebürstet		**9-21000-0212**	46	
Zusätzliche Magnetkurve				
zusätzliche Magnetkurve		**9-28000-0001**	67	
Schutzkontakt-Steckdose 230 V				
Schutzkontakt-Steckdose 230 V in der Fahrkorbseitenwand einschl. Hängekabel		**9-26000-0201**		
Schutzkontakt-Steckdose 230 V auf der Fahrkorbdecke einschl. Hängekabel		**9-28000-0101**		
Durchladung				
Fahrkorb mit Durchladung: 1 zusätzl. Magnetkurve, 1 kontaktges. Diagonal-schranke, 2-seitige Rammschutzleiste		**9-20000-0300**		

46) Werkstoff Edelstahl 1.4016 ist für geringe Korrosionsbeanspruchung einsetzbar, nicht geeignet z.B. Fleischerei- und Molkereiprodukte! Andere Werkstoffe auf Anfrage.
47) Für Türbreiten > 1,0 m, Preis auf Anfrage.
50) Preise gelten für Schachtkopfhöhen gem. Maßblatt, bei größeren Schachtkopfhöhen, Preise auf Anfrage.
53) Nur Einsatzkabine, Rahmenteil grundiert.
67) z.B. bei wechselseitigem Türanschlag oder Durchladung.

	Maße	Bestell-Nr.	Fußnoten	Preis in €
Drehtür u. Kombinationstür				
Schloß für Tür				
Einsteck-Riegelschloß für Drehtür		**9-59500-0001**	100	
Einsteck-Fallenschloß für Drehtür		**9-59500-0002**	100	
Tür verzinkt				
Drehtür einflügelig feuerverzinkt		**9-51000-0032**		
Tür Edelstahl (1.4016)				
Ausführung Drehtür einflügelig mit Edelstahl(1.4016) Dessin: 5WL		**9-51000-0001**	46,97	
Ausführung Drehtür einflügelig mit Edelstahl(1.4016) Dessin: gebürstet		**9-51000-0011**	46,97	
Zusätzliche Tür				
zusätzliche Drehtür einflügelig Stahlblech verzinkt (Zinkal)		**9-51000-0102**	88	
Vertikaldämpfer (Dictator)				
Vertikaldämpfer (Dictator) für Drehtür einflügelig		**9-51700-0001**		
Drehtür mit Brandtest				
Drehtür feuerhemmend Version "PF"		**9-51000-0201**		
Drehtür feuerhemmend nach GB-Norm inkl. DK-Abdeckung		**9-51000-0202**		
Drehtür feuerhemmend nach B-Norm		**9-51000-0203**		
Triebwerksraum				
Stufenanlegeleiter zum Triebwerksraum				
Stufenanlegeleiter für Schachtkopfhöhe bis 2,8 m		**9-46000-0001**	106	
Stufenanlegeleiter für Schachtkopfhöhe > 2,8 m bis 3,5 m		**9-46000-0002**	106	

46) Werkstoff Edelstahl 1.4016 ist für geringe Korrosionsbeanspruchung einsetzbar, nicht geeignet z.B. Fleischerei- und Molkereiprodukte! Andere Werkstoffe auf Anfrage.
88) Einschließlich der Bedienungselemente und dem Türverschluß.
97) Werkstoff-Nr. 1.4016, andere Werkstoffe auf Anfrage.Türgriff aus Kunststoff. Scharniere galv. verzinkt.
100) Mit Profilhalbzylinder, für bauseitigen Zylinder geeignet.
106) Schachtkopfhöhe = Höhe entsprechend der Anlagenzeichnung von OKFF bis Oberkante Triebwerksraum.

	Maße	Bestell-Nr.	Fußnoten	Preis in €
Triebwerksraum				
Fernauslösung				
mechanische Fernauslösung für Geschwindigkeitsbegrenzer		**9-45000-0001**	111	
elektrische Fernauslösung für Geschwindigkeitsbegrenzer		**9-45000-0003**	111	
Triebwerksraumtür				
Triebwerksraumtür einflügelig				
Triebwerksraumtür einflügelig und einwandig mit Edelstahl (1.4016) Dessin: gebürstet		**9-52000-0122**	115,46,97	
Triebwerksraumtür einflügelig und doppelwandig mit Edelstahl (1.4016) Dessin: gebürstet		**9-52000-0128**	113,115,46	
Triebwerksraumtür feuerverzinkt einflügelig		**9-52000-0141**	115,94	
Doppelwandigkeit Triebwerksraumtür einflügelig,Stahlblech verzinkt (Zinkal)		**9-52200-0011**	114,115	
Triebwerksraumtür zweiflügelig				
Triebwerksraumtür zweiflügelig und einwandig mit Edelstahl (1.4016) Dessin: gebürstet		**9-52000-0123**	115,46	
Triebwerksraumtür zweiflügelig und doppelwandig mit Edelstahl (1.4016) Dessin: gebürstet		**9-52000-0129**	113,115,46	
Triebwerksraumtür feuerverzinkt zweiflügelig		**9-52000-0142**	115,94	
Doppelwandigkeit Triebwerksraumtür zweiflügelig,Stahlblech verzinkt (Zinkal)		**9-52200-0012**	115	
Triebwerksraumtür gegenüber Fahrschienen				
Anordnung der Triebwerksraumtür gegenüber den Fahrschienen		**9-52100-0001**		
Zweiflügeligkeit Triebwerksraumtür				
Zweiflügeligkeit Triebwerksraumtür Stahlblech verzinkt (Zinkal)		**9-52000-0201**	118	

46) Werkstoff Edelstahl 1.4016 ist für geringe Korrosionsbeanspruchung einsetzbar, nicht geeignet z.B. Fleischerei- und Molkereiprodukte! Andere Werkstoffe auf Anfrage.
94) Preise gelten für einwandige sowie für die doppelwandige Ausführung.
97) Werkstoff-Nr. 1.4016, andere Werkstoffe auf Anfrage.Türgriff aus Kunststoff. Scharniere galv. verzinkt.
111) Die Standardschachtkopfhöhe ist um 50 mm zu erweitern.
113) Hier ist zuvor die Doppelwandigkeit gem. Art.-Nr. 9-52200-0011 bzw. -0012 hinzuzurechnen.
114) Gilt nur für das Türblatt bzw. die Türblätter.
115) Alle Preise gelten für die Türhöhe von 600 mm.
118) Türbreite min. 700 mm.

	Maße	Bestell-Nr.	Fußnoten	Preis in €
Triebwerksraumtür				
Triebwerksraumtürflügel aushängbar				
Triebwerksraumtürflügel aushängbar einflügelig		**9-52000-0301**		
Sicherheitskontakt für Triebwerksraumtür				
Sicherheitskontakt für Triebwerksraumtür		**9-52500-0001**	120	
Triebwerksraumtür mit Brandtest				
Triebwerksraumtür feuerhemmend Version "PF"		**9-52000-0401**	187	
Triebwerksraumtür feuerhemmend nach GB-Norm		**9-52000-0402**	187	
Triebwerksraumtür feuerhemmend nach B-Norm		**9-52000-0403**	187	
Triebwerksraumtür ähnlich DIN 18090		**9-52000-0404**	187	
Elektrotechnik				
Abschaltung der Steuer- und Signalspannung				
Abschaltung der Druckknopftafel durch Schlüsselschalter		**9-85900-0001**	124,125	
Abschaltung der Steuer- und Signal-spannung durch Schlüsselschalter		**9-85900-0003**	124,125	
Abschaltung der gesamten Anlage				
Zusätzlicher Hauptschalter im Triebwerksraum		**9-45000-0201**		
Steuer- und Signalfunktionen				
Parkhaltestelle		**9-81600-0051**	129	
Akustisches Einfahrsignal mit optischen Blinkeinfahrsignal für 2/2 Halte-/Ladestellen		**9-85900-0031**	126,127	
weitere Ladestelle für akustisches Einfahrsignal mit optischen Blink-einfahrsignal		**9-85900-0032**	126,127	

120) Einschließlich Geräteanschlußkabel.
124) Nicht für bauseitige Zylinder geeignet.
125) Bei Bestellung bitte die Ladestelle(n) mit den gewünschten Funktionen angeben.
126) Einstellbereich von 0,5 - 10,0 Sekunden, weitere Einstellbereiche auf Anfrage.
127) Akustisches Einfahrsignal mit Zeitablauf, optisches Blinkeinfahrsignal mit Zeitablaufunterbrechung durch Öffnen der Schachttür.
129) Der Fahrkorb fährt nach einer Benutzungspause automatisch in eine vorgewählte Haltestelle zwischen zwei Etagen. Bei Bestellung bitte die gewünschte Lage der Haltestelle angeben.
187) Einschließlich doppelwandigem Türblatt, nur einflügelige Ausführung möglich.

	Maße	Bestell-Nr.	Fußnoten	Preis in €
Elektrotechnik				
Steuer- und Signalfunktionen				
Fahrtrichtungsanzeige für 2Hst/2Lst		**9-85900-0041**		
weitere Ladestelle für Fahrtrichtungsanzeige		**9-85900-0042**		
Außer Betrieb Anzeige für 2/2 Halte-/Ladestellen		**9-85900-0051**		
weitere Ladestelle f."Außer Betrieb" Anzeige		**9-85900-0052**		
Anschlußspannung				
Anschlußspannung 3 x 220V / 50Hz Drehstrom ohne Mittelpol		**9-84140-0001**		
Anschlußspannung 3 x 400V / 50Hz Drehstrom ohne Mittelpol		**9-84140-0003**		
Anschlußspannung 3 x 220V / 60Hz Drehstrom ohne Mittelpol		**9-84140-0021**	133	
Anschlußspannung 3 x 440V / 60Hz Drehstrom ohne Mittelpol		**9-84140-0026**	133	
Anschlußspannung 3 x 480V / 60Hz Drehstrom ohne Mittelpol		**9-84140-0027**	133	
Überwachungsgeräte				
Motorschutz d.Kaltleitertemperaturfühler 155 Grad mit Auslösegerät		**9-84140-0081**		
Asymmetrierelais 50 Hz		**9-88100-0061**	134	
Asymmetrierelais 60 Hz		**9-88100-0062**	134,135	
Betriebsstundenzähler		**9-88100-0071**		
Fahrtenzähler 6-stellig		**9-88100-0072**		

133) Bei Einsatz einer Frequenz von 60 Hz vergrößert sich die Betriebsgeschwindigkeit um ~ 20%.
134) Beinhaltet die Überwachung der Phasenfolge und der Phasensymmetrie, Phasenausfall.
135) Für Spannungen wahlweise von 3 x 220 V bis 3 x 500 V.

	Maße	Bestell-Nr.	Fußnoten	Preis in €
Elektrotechnik				
Überwachungsgeräte				
Fehlerstrom(FI) Schutzschalter 0,5A 4-polig 25 A		**9-88100-0083**		
Schutzart				
Schutzart mit Schutzgrad IP 44 für 2/2 Halte/Ladestellen	ohne FV	**9-89000-0021**	138,139,143	
zusätzl.Haltestelle Schutzgrad IP 44		**9-89000-0121**	138,142,143	
zusätzl.Ladestelle Schutzgrad IP 44		**9-89000-0221**	138,143	
Schalttafelschrank				
Schalttafelschrank		**9-84500-0001**	146	
Sicherheitsschloß für Schalttafelschrank		**9-84500-0002**	146	
Potentialfreie Kontakte				
Potentialfreie Kontakte auf der Steuertafel für externe Störmeldung		**9-88100-0101**	147	
Funkentstörgrad -N-				
Funkentstörgrad -N-		**9-89000-0501**	148	
Wechselsprechanlage				
Wechselsprechanlage als Unterputz-Wandgerät für 2 Sprechstellen, einschließlich Netzgerät		**9-88900-0011**		
Wechselsprechanlage als Unterputz-Wandgerät für 3 Sprechstellen, einschließlich Netzgerät		**9-88900-0012**		
Wechselsprechanlage als Unterputz-Wandgerät für 4 Sprechstellen, einschließlich Netzgerät		**9-88900-0013**		
Wechselsprechanlage als Unterputz-Wandgerät für 5 Sprechstellen, einschließlich Netzgerät		**9-88900-0014**		
Wechselsprechanlage als Unterputz-Wandgerät für 6 Sprechstellen, einschließlich Netzgerät		**9-88900-0021**	1	

1) Auf Anfrage lieferbar. Bitte nehmen Sie Rücksprache mit BKG !
138) Mit Ausnahme des Triebwerkes Typ H8, hierfür gilt IP 54.
139) Die Preise beinhalten 1 Stck. Magnetkurve.
142) Bis max. 4 Haltestellen, weitere Haltestellen Preise auf Anfrage.
143) Höhere Schutzarten, Preise auf Anfrage.
146) Außerhalb des Triebwerksraumes, Lage bei Bestellung bitte unbedingt angeben.
147) Für Funktionen: "Schachttür auf", "Steuerspannung", "Anschlußspannung", "Motorschutzschalter", weitere Funktionen auf Anfrage.
148) Für detaillierte Angaben bitte Rücksprache mit BKG.

	Maße	Bestell-Nr.	Fußnoten	Preis in €
Elektrotechnik				
Wechselsprechanlage				
Wechselsprechanlage als Unterputz-Wandgerät für 7 Sprechstellen, einschließlich Netzgerät		**9-88900-0022**	1	
Wechselsprechanlage als Unterputz-Wandgerät für 8 Sprechstellen, einschließlich Netzgerät		**9-88900-0023**	1	
Wechselsprechanlage als Unterputz-Wandgerät für 9 Sprechstellen, einschließlich Netzgerät		**9-88900-0024**	1	
Gegensprechanlage				
Gegensprechanlage als Aufputz-Wandgerät für 2 Sprechstellen, einschließlich Netzgerät		**9-88900-0051**		
Gegensprechanlage als Aufputz-Wandgerät für 3 Sprechstellen, einschießlich Netzgerät		**9-88900-0052**		
Gegensprechanlage als Aufputz-Wandgerät für 4 Sprechstellen, einschließlich Netzgerät		**9-88900-0053**		
Gegensprechanlage als Aufputz-Wandgerät für 5 Sprechstellen, einschließlich Netzgerät		**9-88900-0061**		
Gegensprechanlage als Aufputz-Wandgerät für 6 Sprechstellen, einschließlich Netzgerät		**9-88900-0062**	1	
Gegensprechanlage als Aufputz-Wandgerät für 7 Sprechstellen, einschließlich Netzgerät		**9-88900-0063**	1	
Gegensprechanlage als Aufputz-Wandgerät für 8 Sprechstellen, einschließlich Netzgerät		**9-88900-0064**	1	
Gegensprechanlage als Aufputz-Wandgerät für 9 Sprechstellen, einschließlich Netzgerät		**9-88900-0065**	1	

1) Auf Anfrage lieferbar. Bitte nehmen Sie Rücksprache mit BKG !

Montagehilfsgerüst 300 kg

Triebwerk oben im Schachtkopf
Zugänge einseitig oder gegenüber
Montagehilfsgerüst 300 kg

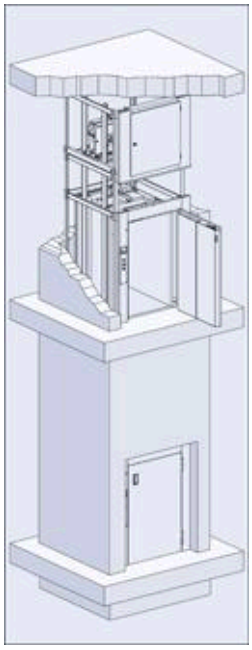

Tragfähigkei:	**Q = 300 kg**
Betriebsgeschwindigkeit:	**v = 0,15 m/s**
Beladung:	**einseitig oder gegenüberliegend**

Schachtgerüst:	verzinktes Montagehilfsgerüst, zum Einbau in einen bauseitigen Schacht.
Schachttüren:	einflügelige Drehtür DIN 18090, mit Fehlschließsicherung, Stahlblech verzinkt (Zinkal) für bauseitigen Fertiganstrich geeignet, bodengleich angeordnet.
Fahrkorb:	mit Einsatzkabine Stahlblech verzinkt (Zinkal) für bauseitigen Fertiganstrich geeignet, mit Rollenfangvorrichtung, Fahrkorbbeleuchtung und Steckdose auf dem Fahrkorbdach.
Triebwerk:	kompaktes Schneckengetriebe mit Kettenräder, einschließlich Sicherheitsbremse und Handrad, Anordnung im Schachtkopf.
Steuerung:	Mikroprozessorsteuerung ausgeführt als Anhol- und Sendesteuerung. Die Elektroinstallation ist zur einfachen Montage vorinstalliert und wird über ein Stecksystem miteinander verbunden.
Triebwerksraumtür:	einflügelige Drehtür, Stahlblech verzinkt (Zinkal), für nachträglichen Anstrich geeignet, mit Fallenschloß, abschließbar.

BKG

[1] MASSBLATT

Drehtüren bodengleich
Triebwerk im Schachtkopf
mit Fangvorrichtung

[1] Dient nur zur Projektierung! Zur Auftragsabwicklung unten aufgeführte Anlagezeichnung verwenden.

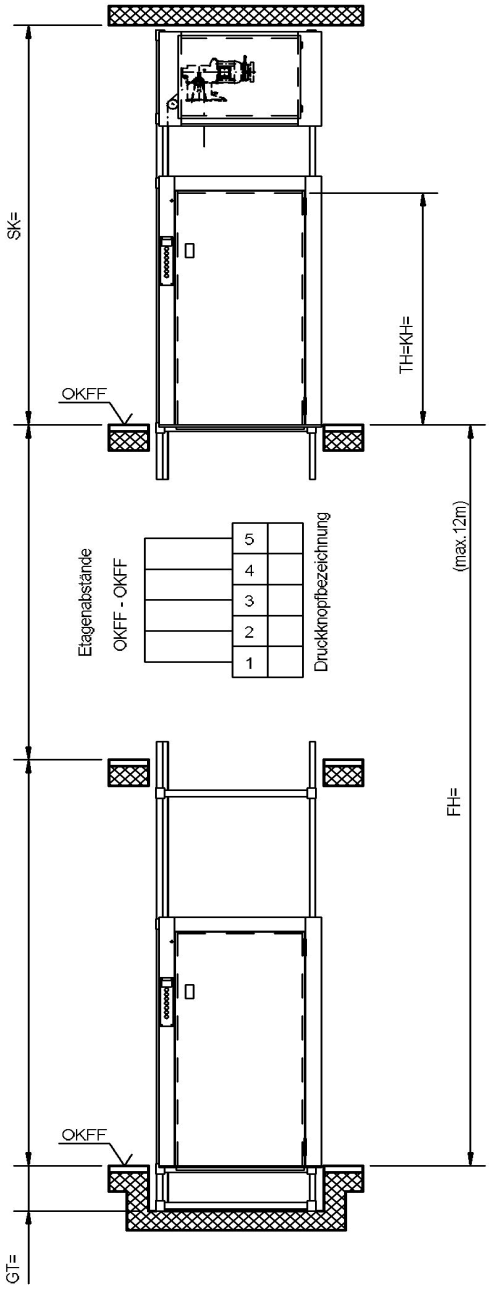

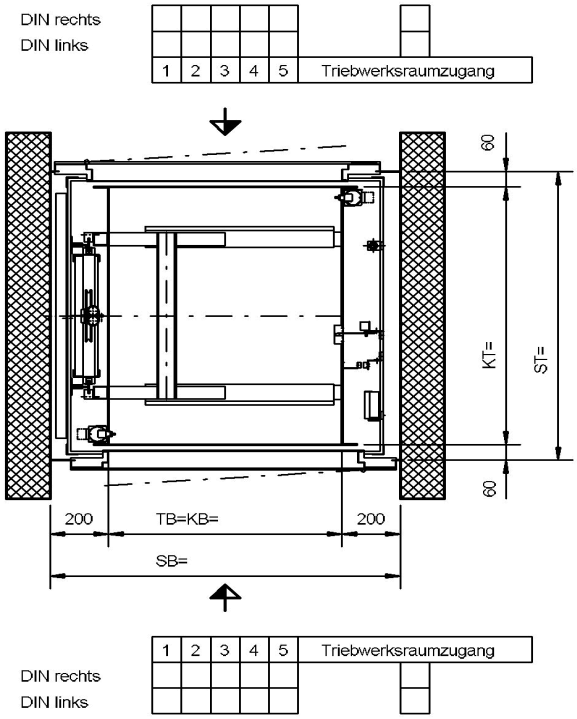

Alle Türen "DIN rechts" gezeichnet

Änderungen vorbehalten, alle Maße in mm.

Der Schacht muss winkel- und lotrecht ausgeführt werden. Max. zulässige Abweichungen vom Lotrechten der Mittelachse +20mm. Alle Maße sind Mindestmaße.

Q kg	v m/s	BKG Typ	Anlage-zeichnung Nr.	Fahrkorbabmessungen KB= min. max.	KT= min. max.	KH= min. max.	Schachtkopf SK min.	Gruben-tiefe GT=min.
300	0,15	300.15/43F	5-64310-0003	600 1000	800 1000	1300 2000	KH+1350	170

Artikel-Nr.	Ausgabe
5-60002-0255	08/2009

Montagehilfsgerüst 300 kg

Triebwerk oben im Schachtkopf
Zugänge einseitig oder gegenüber
Montagehilfsgerüst 300 kg

Preisliste

max. Tragkraft kg	Typ	Antrieb	max. Grundfläche	max. Kabinenmaße KBxKTxKH in mm	Hst/Lst	FH m	Bestell-Nr.	Preis
300	300.15/43F	H8	1	1000x1000x2000	2 / 2	3	**0-43108-1002**	
					3 / 3	6	**0-43108-1003**	
					4 / 4	9	**0-43108-1004**	
					5 / 5	12	**0-43108-1005**	
					6 / 6	15	**0-43108-1006**	

Bei Durchladung ist zum Grundpreis eine zusätzliche Magnetkurve hinzuzurechnen.
Güteraufzüge mit größerer Haltestellenanzahl und größerer Förderhöhe: Preise auf Anfrage
Andere Abmessungen auf Anfrage

300.15/43F H8

Gerüst
Schachtgerüst weitgehend verzinkt
Fahrschiene T 50/50/5
Das Schachtgerüst dient nur als Montagehilfsgerüst, alle Lasten aus dem Aufzug müssen vom Baukörper übernommen werden.

Schachttüren
Drehtüren einflügelig bodengleich, nach DIN 18090, Stahlblech verzinkt (Zinkal), für bauseitigen Fertiganstrich geeignet.

Fahrkorb
Tragfähigkeit 300 kg
Aufhängung des Fahrkorbes 1 : 1
Tragmittel 2 x Rollenkette 5/8" x 3/8"
Fahrkorb Stahlblech verzinkt (Zinkal). Für bauseitigen Fertiganstrich geeignet.
Fahrkorb-Boden Stahlblech verzinkt (Zinkal). Für bauseitigen Fertiganstrich geeignet.
Rollenfangvorrichtung als Schutzeinrichtung gegen Absturz
Geschwindigkeitsbegrenzer
Fahrkorbbeleuchtung und Schutzkontakt-Steckdose auf dem Fahrkorbdach

Gegengewicht
Ohne

Triebwerk
Typ H8 mit Handrad
Betriebsgeschwindigkeit = 0,15 m/s
Schneckengetriebe
Motor Leistung = 2,00 kW
Motor mit Schutzart IP 20
Einkreisbremse
Kettenrad Ø 86

Elektrotechnik
Montagefahrt
Abschließbarer 3poliger Hauptschalter
Fahrzeitüberwachung
Phasenüberwachungsrelais
Einfahrsignal, Weiterfahrsperre
Parkhaltestelle (frei wählbar)
Steuerspannung 24V AC
Diagnosesystem
Standortanzeige, Rufquittung
Besetztanzeige, Störanzeige
Anhol- und Sendetaster, Taster für Rufanlage
Außen-Druckknopftafel verschlüsselt für begrenzten Benutzerkreis

Montagehilfsgerüst 300 kg

Triebwerk unten neben dem Schacht
Zugänge einseitig oder gegenüber
Montagegerüst 300 kg

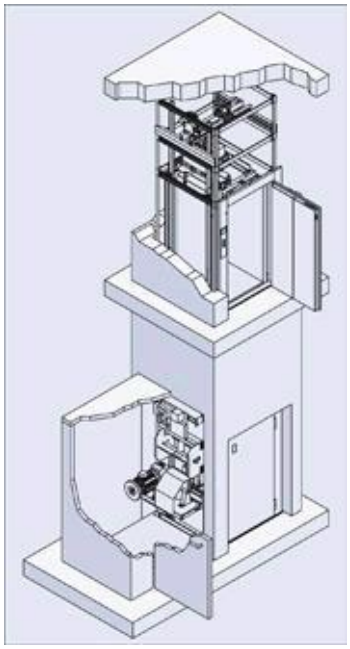

Tragfähigkeit:	**Q = 300 kg**
Betriebsgeschwindigkeit:	**v = 0,15 m/s**
Beladung:	**einseitig oder gegenüberliegend**

Schachtgerüst:	verzinktes Montagehilfsgerüst, zum Einbau in einen bauseitigen Schacht.
Schachttüren:	einflügelige Drehtür DIN 18090, mit Fehlschließsicherung, Stahlblech verzinkt (Zinkal) für bauseitigen Fertiganstrich geeignet, bodengleich angeordnet.
Fahrkorb:	mit Einsatzkabine Stahlblech verzinkt (Zinkal) für bauseitigen Fertiganstrich geeignet, mit Rollenfangvorrichtung, Fahrkorbbeleuchtung und Steckdose auf dem Fahrkorbdach.
Triebwerk:	kompaktes Schneckengetriebe mit Seiltrommel, einschließlich Sicherheitsbremse und Handrad, Anordnung unten neben dem Schacht.
Steuerung:	Mikroprozessorsteuerung ausgeführt als Anhol- und Sendesteuerung. Die Elektroinstallation ist zur einfachen Montage vorinstalliert und wird über ein Stecksystem miteinander verbunden.
Triebwerksraumtür:	bauseits

BKG

1) MASSBLATT

Drehtüren bodengleich
Triebwerk nebenstehend
mit Fangvorrichtung

1) Dient nur zur Projektierung! Zur Auftragsabwicklung unten aufgeführte Anlagezeichnung verwenden.

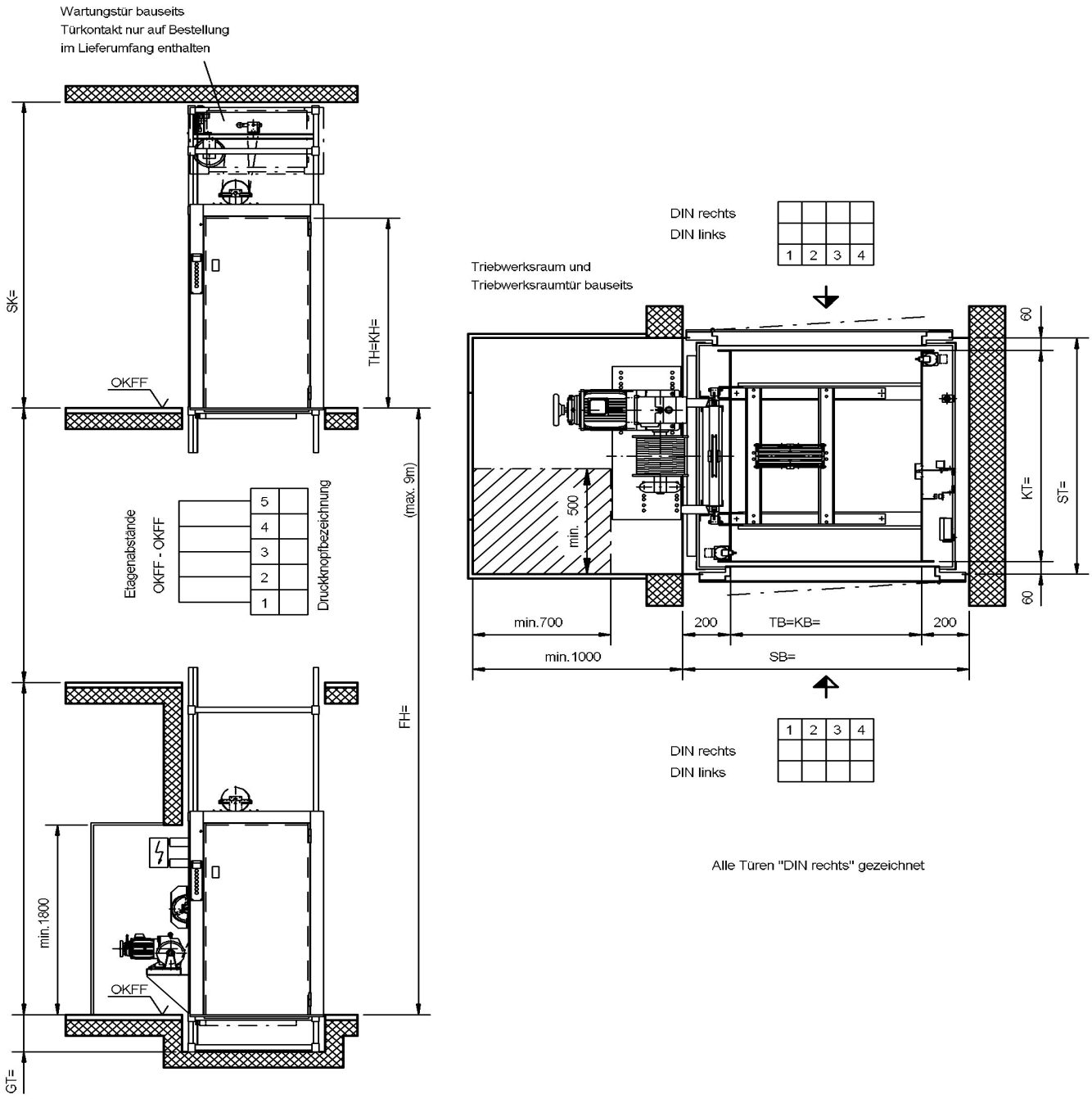

Alle Türen "DIN rechts" gezeichnet

Änderungen vorbehalten, alle Maße in mm.

Der Schacht muss winkel- und lotrecht ausgeführt werden. Max. zulässige Abweichungen vom Lotrechten der Mittelachse +20mm. Alle Maße sind Mindestmaße.

Q kg	v m/s	BKG Typ	Anlage-zeichnung Nr.		Fahrkorbabmessungen KB= min. max.	KT= min. max.		KH= min. max.			Schachtkopf SK min.	Gruben-tiefe GT=min.
300	0,18	300.15/45F	5-64510-0002		600 1000	800 1000		1300 2000			KH+1100	170

Artikel-Nr.	Ausgabe
5-60002-0257	08/2009

Montagehilfsgerüst 300 kg

Triebwerk unten neben dem Schacht
Zugänge einseitig oder gegenüber
Montagegerüst 300 kg

Preisliste

max. Tragkraft kg	Typ	Antrieb	max. Grundfläche	max. Kabinenmaße KBxKTxKH in mm	Hst/Lst	FH m	Bestell-Nr.	Preis
300	300.15/45F	FG	1	1000x1000x2000	2 / 2	3	**0-45109-1002**	
					3 / 3	6	**0-45109-1003**	
					4 / 4	9	**0-45109-1004**	

Bei Durchladung ist zum Grundpreis eine zusätzliche Magnetkurve hinzuzurechnen.
Güteraufzüge mit größerer Haltestellenanzahl und größerer Förderhöhe: Preise auf Anfrage
Andere Abmessungen auf Anfrage

300.15/45F FG

Gerüst
Schachtgerüst weitgehend verzinkt
Fahrschiene T 50/50/5
Das Schachtgerüst dient nur als Montagehilfsgerüst, alle Lasten aus dem Aufzug müssen vom Baukörper übernommen werden.

Schachttüren
Drehtüren einflügelig bodengleich, nach DIN 18090, Stahlblech verzinkt (Zinkal), für bauseitigen Fertiganstrich geeignet.

Fahrkorb
Tragfähigkeit 300 kg
Aufhängung des Fahrkorbes 2 : 1
Tragmittel Stahlseil 2 x Ø 5,0
Fahrkorb Stahlblech verzinkt (Zinkal). Für bauseitigen Fertiganstrich geeignet.
Fahrkorb-Boden Stahlblech verzinkt (Zinkal). Für bauseitigen Fertiganstrich geeignet.
Rollenfangvorrichtung als Schutzeinrichtung gegen Absturz
Geschwindigkeitsbegrenzer
Fahrkorbbeleuchtung und Schutzkontakt-Steckdose auf dem Fahrkorbdach

Gegengewicht
Ohne

Triebwerk
Typ FG mit Handrad
Trommel Ø 200
Motor Leistung = 3,00 kW
Einkreisbremse
Betriebsgeschwindigkeit = 0,18 m/s

Elektrotechnik
Montagefahrt
Abschließbarer 3poliger Hauptschalter
Fahrzeitüberwachung
Phasenüberwachungsrelais
Einfahrsignal, Weiterfahrsperre
Parkhaltestelle (frei wählbar)
Steuerspannung 24V AC
Diagnosesystem
Standortanzeige, Rufquittung
Besetztanzeige, Störanzeige
Anhol- und Sendetaster, Taster für Rufanlage
Außen-Druckknopftafel verschlüsselt für begrenzten Benutzerkreis

	Maße	Bestell-Nr.	Fußnoten	Preis in €
Schachtgerüst				
Förderhöhenkorrektur pro 1,0 m				
Förderhöhenkorrektur pro 1,0 m		**9-10000-0001**		
Fahrbahninnenverblechung				
Fahrbahninnenverblechung Stahlblech feuerverzinkt		**9-15000-0101**	199,47	
Fahrbahninnenverblechung Edelstahl(1.4016) Dessin: gebürstet		**9-15000-0103**	199,46,47	
Fahrbahninnenverblechung Stahlblech feuerverzinkt		**9-15000-0111**	199,47	
Fahrbahninnenverblechung Edelstahl(1.4016) Dessin: gebürstet		**9-15000-0113**	199,46,47	
Verkleidung für BKG-Schachtgerüst				
Verkleidung für BKG-Schachtgerüst Stahlblech verzinkt (Zinkal)		**9-13000-0001**	1	
Verkleidung für BKG-Schachtgerüst Stahlblech feuerverzinkt		**9-13000-0002**	1	
Verkleidung für BKG-Schachtgerüst Edelstahl(1.4016) Dessin: gebürstet		**9-13000-0004**	1,46	
Zwischenblech				
Zwischenblech zwischen oberer Schachttür und Triebwerksraumtür Stahlblech verzinkt (Zinkal)		**9-13000-0301**	47,50	
Zwischenblech zwischen oberer Schachttür und Triebwerksraumtür Stahlblech feuerverzinkt		**9-13000-0302**	47,50	
Zwischenblech zwischen oberer Schachttür und Triebwerksraumtür Edelstahl(1.4016) Dessin: gebürstet		**9-13000-0304**	46,47,50	
Fahrkorb				
Fahrkorb verzinkt				
Fahrkorb feuerverzinkt		**9-20000-0015**	53	

1) Auf Anfrage lieferbar. Bitte nehmen Sie Rücksprache mit BKG !
46) Werkstoff Edelstahl 1.4016 ist für geringe Korrosionsbeanspruchung einsetzbar, nicht geeignet z.B. Fleischerei- und Molkereiprodukte! Andere Werkstoffe auf Anfrage.
47) Für Türbreiten > 1,0 m, Preis auf Anfrage.
50) Preise gelten für Schachtkopfhöhen gem. Maßblatt, bei größeren Schachtkopfhöhen, Preise auf Anfrage.
53) Nur Einsatzkabine, Rahmenteil grundiert.
199) Preis pro Meter

	Maße	Bestell-Nr.	Fußnoten	Preis in €
Fahrkorb				
Fahrkorb mit Edelstahl (1.4016)				
Fahrkorb mit Edelstahl(1.4016) Dessin: gebürstet;Boden Edelstahl, ohne Zwischenboden		**9-21000-0016**	46,53	
		9-21000-0028	46,53	
		9-21000-0029	46,53	
Fahrkorbboden				
Fahrkorbboden mit ca. 2,0 cm Gefälle zur Fahrkorbrückwand		**9-21000-0201**	59	
		9-21000-0209		
Fahrkorbboden mit Alu-Riffelblech belegt		**9-21000-0210**		
Fahrkorbboden mit Edelstahl(1.4016), Dessin: gebürstet		**9-21000-0213**	46	
Fahrkorbboden mit Alu-Riffelblech belegt		**9-21000-0221**		
Fahrkorbboden mit Edelstahl(1.4016), Dessin: gebürstet		**9-21000-0222**	46	
Fahrkorbabschluß				
Verstärkte Fahrkorb-Diagonalschranke Edelstahl, kontaktgesichert einschl. Hängekabel		**9-26000-0035**		
		9-26000-0036	1	
Zusätzliche Magnetkurve				
zusätzliche Magnetkurve		**9-28000-0001**	67	
Drehtür u. Kombinationstür				
Schloß für Tür				
Einsteck-Riegelschloß für Drehtür		**9-59500-0001**	100	

1) Auf Anfrage lieferbar. Bitte nehmen Sie Rücksprache mit BKG !
46) Werkstoff Edelstahl 1.4016 ist für geringe Korrosionsbeanspruchung einsetzbar, nicht geeignet z.B. Fleischerei- und Molkereiprodukte! Andere Werkstoffe auf Anfrage.
53) Nur Einsatzkabine, Rahmenteil grundiert.
59) Nur bei einseitiger Beladung möglich.
67) z.B. bei wechselseitigem Türanschlag oder Durchladung.
100) Mit Profilhalbzylinder, für bauseitigen Zylinder geeignet.

	Maße	Bestell-Nr.	Fußnoten	Preis in €
Drehtür u. Kombinationstür				
Schloß für Tür				
Einsteck-Fallenschloß für Drehtür		**9-59500-0002**	100	
Tür verzinkt				
Drehtür einflügelig feuerverzinkt		**9-51000-0032**		
Tür Edelstahl (1.4016)				
Ausführung Drehtür einflügelig mit Edelstahl(1.4016) Dessin: gebürstet		**9-51000-0011**	46,97	
		9-51000-0014	46,97	
Zusätzliche Tür				
zusätzliche Drehtür einflügelig Stahlblech verzinkt (Zinkal)		**9-51000-0102**	88	
		9-51000-0106	88	
Drehtür zweiflügelig anstatt einflügelig Stahlblech verzinkt (Zinkal)		**9-57000-0106**	202,88	
Triebwerksraum				
Stufenanlegeleiter zum Triebwerksraum				
Stufenanlegeleiter für Schachtkopfhöhe bis 2,8 m		**9-46000-0001**	106	
Stufenanlegeleiter für Schachtkopfhöhe > 2,8 m bis 3,5 m		**9-46000-0002**	106	
Fernauslösung				
mechanische Fernauslösung für Geschwindigkeitsbegrenzer		**9-45000-0001**	111	
elektrische Fernauslösung für Geschwindigkeitsbegrenzer		**9-45000-0003**	111	
Triebwerksraumtür				
Triebwerksraumtür einflügelig				
Triebwerksraumtür einflügelig und einwandig mit Edelstahl (1.4016) Dessin: gebürstet		**9-52000-0122**	115,46	

46) Werkstoff Edelstahl 1.4016 ist für geringe Korrosionsbeanspruchung einsetzbar, nicht geeignet z.B. Fleischerei- und Molkereiprodukte! Andere Werkstoffe auf Anfrage.
88) Einschließlich der Bedienungselemente und dem Türverschluß.
97) Werkstoff-Nr. 1.4016, andere Werkstoffe auf Anfrage.Türgriff aus Kunststoff. Scharniere galv. verzinkt.
100) Mit Profilhalbzylinder, für bauseitigen Zylinder geeignet.
106) Schachtkopfhöhe = Höhe entsprechend der Anlagenzeichnung von OKFF bis Oberkante Triebwerksraum.
111) Die Standardschachtkopfhöhe ist um 50 mm zu erweitern.
115) Alle Preise gelten für die Türhöhe von 600 mm.
202) Türbreite min. 800 mm

	Maße	Bestell-Nr.	Fußnoten	Preis in €
Triebwerksraumtür				
Triebwerksraumtür einflügelig				
Triebwerksraumtür einflügelig und doppelwandig mit Edelstahl (1.4016) Dessin: gebürstet		**9-52000-0128**	113,115,46	
Triebwerksraumtür feuerverzinkt einflügelig		**9-52000-0141**	115,94	
Doppelwandigkeit Triebwerksraumtür einflügelig,Stahlblech verzinkt (Zinkal)		**9-52200-0011**	114,115	
Triebwerksraumtür zweiflügelig				
Triebwerksraumtür zweiflügelig und einwandig mit Edelstahl (1.4016) Dessin: gebürstet		**9-52000-0123**	115,46	
Triebwerksraumtür zweiflügelig und doppelwandig mit Edelstahl (1.4016) Dessin: gebürstet		**9-52000-0129**	113,115,46	
Triebwerksraumtür feuerverzinkt zweiflügelig		**9-52000-0142**	115,94	
Doppelwandigkeit Triebwerksraumtür zweiflügelig,Stahlblech verzinkt (Zinkal)		**9-52200-0012**	115	
Zweiflügeligkeit Triebwerksraumtür				
Zweiflügeligkeit Triebwerksraumtür Stahlblech verzinkt (Zinkal)		**9-52000-0201**	118	
Triebwerksraumtür mit Brandtest				
Triebwerksraumtür feuerhemmend Version "PF"		**9-52000-0401**	187	
Triebwerksraumtür feuerhemmend nach GB-Norm		**9-52000-0402**	187	
Triebwerksraumtür feuerhemmend nach B-Norm		**9-52000-0403**	187	
Triebwerksraumtür ähnlich DIN 18090		**9-52000-0404**	187	
Elektrotechnik				
Abschaltung der Steuer- und Signalspannung				
Abschaltung der Steuer- und Signal-spannung durch Schlüsselschalter		**9-85900-0003**	124,125	

46) Werkstoff Edelstahl 1.4016 ist für geringe Korrosionsbeanspruchung einsetzbar, nicht geeignet z.B. Fleischerei- und Molkereiprodukte! Andere Werkstoffe auf Anfrage.
94) Preise gelten für einwandige sowie für die doppelwandige Ausführung.
113) Hier ist zuvor die Doppelwandigkeit gem. Art.-Nr. 9-52200-0011 bzw. -0012 hinzuzurechnen.
114) Gilt nur für das Türblatt bzw. die Türblätter.
115) Alle Preise gelten für die Türhöhe von 600 mm.
118) Türbreite min. 700 mm.
124) Nicht für bauseitige Zylinder geeignet.
125) Bei Bestellung bitte die Ladestelle(n) mit den gewünschten Funktionen angeben.
187) Einschließlich doppelwandigem Türblatt, nur einflügelige Ausführung möglich.

Elektrotechnik

	Maße	Bestell-Nr.	Fußnoten	Preis in €
Steuer- und Signalfunktionen				
Akustisches Einfahrsignal mit optischen Blinkeinfahrsignal für 2/2 Halte-/Ladestellen		**9-85900-0031**	126,127	
weitere Ladestelle für akustisches Einfahrsignal mit optischen Blink-einfahrsignal		**9-85900-0032**	126,127	
Fahrtrichtungsanzeige für 2Hst/2Lst		**9-85900-0041**		
weitere Ladestelle für Fahrtricht-ungsanzeige		**9-85900-0042**		
Außer Betrieb Anzeige für 2/2 Halte-/Ladestellen		**9-85900-0051**		
weitere Ladestelle f."Außer Betrieb" Anzeige		**9-85900-0052**		
Anschlußspannung				
Anschlußspannung 3 x 220V / 50Hz Drehstrom ohne Mittelpol		**9-84140-0001**		
Anschlußspannung 3 x 400V / 50Hz Drehstrom ohne Mittelpol		**9-84140-0003**		
Anschlußspannung 3 x 220V / 60Hz Drehstrom ohne Mittelpol		**9-84140-0021**	133	
Anschlußspannung 3 x 440V / 60Hz Drehstrom ohne Mittelpol		**9-84140-0026**	133	
Überwachungsgeräte				
Motorschutz d.Kaltleitertemperatur-fühler 155 Grad mit Auslösegerät		**9-84140-0081**		
Betriebsstundenzähler		**9-88100-0071**		
Fahrtenzähler 6-stellig		**9-88100-0072**		
Fehlerstrom(FI) Schutzschalter 0,5A 4-polig 25 A		**9-88100-0083**		

126) Einstellbereich von 0,5 - 10,0 Sekunden, weitere Einstellbereiche auf Anfrage.
127) Akustisches Einfahrsignal mit Zeitablauf, optisches Blinkeinfahrsignal mit Zeitablaufunterbrechung durch Öffnen der Schachttür.
133) Bei Einsatz einer Frequenz von 60 Hz vergrößert sich die Betriebsgeschwindigkeit um ~ 20%.

Elektrotechnik

	Maße	Bestell-Nr.	Fußnoten	Preis in €
Schutzart				
Schutzart mit Schutzgrad IP 44 für 2/2 Halte/Ladestellen	mit FV	**9-89000-0022**	138,143	
zusätzl.Haltestelle Schutzgrad IP 44		**9-89000-0121**	138,142,143	
zusätzl.Ladestelle Schutzgrad IP 44		**9-89000-0221**	138,143	

138) Mit Ausnahme des Triebwerkes Typ H8, hierfür gilt IP 54.
142) Bis max. 4 Haltestellen, weitere Haltestellen Preise auf Anfrage.
143) Höhere Schutzarten, Preise auf Anfrage.

Montagehilfsgerüst 500 kg

Triebwerk oben im Schachtkopf
Zugänge einseitig oder gegenüber
Montagegerüst 500 kg

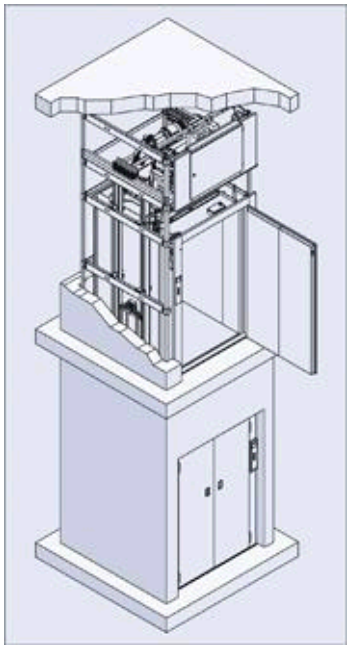

Tragfähigkeit:	**Q = 500 kg**
Betriebsgeschwindigkeit:	**v = 0,15 m/s**
Beladung:	**einseitig oder gegenüberliegend**

Schachtgerüst:	verzinktes Montagehilfsgerüst, zum Einbau in einen bauseitigen Schacht.
Schachttüren:	zweiflügelige Drehtür DIN 18090, mit Fehlschließsicherung, Stahlblech verzinkt (Zinkal) für bauseitigen Fertiganstrich geeignet, bodengleich angeordnet.
Fahrkorb:	mit Einsatzkabine Stahlblech verzinkt (Zinkal) für bauseitigen Fertiganstrich geeignet, mit Rollenfangvorrichtung, Fahrkorbbeleuchtung und Steckdose auf dem Fahrkorbdach.
Triebwerk:	kompaktes Schneckengetriebe mit Kettenräder, einschließlich Sicherheitsbremse und Handrad, Anordnung im Schachtkopf.
Steuerung:	Mikroprozessorsteuerung ausgeführt als Anhol- und Sendesteuerung. Die Elektroinstallation ist zur einfachen Montage vorinstalliert und wird über ein Stecksystem miteinander verbunden.
Triebwerksraumtür:	einflügelige Drehtür, Stahlblech verzinkt (Zinkal), für nachträglichen Anstrich geeignet, mit Fallenschloß, abschließbar.

BKG

[1] MASSBLATT

Drehtüren bodengleich
Triebwerk im Schachtkopf
mit Fangvorrichtung

[1] Dient nur zur Projektierung! Zur Auftragsabwicklung unten aufgeführte Anlagezeichnung verwenden.

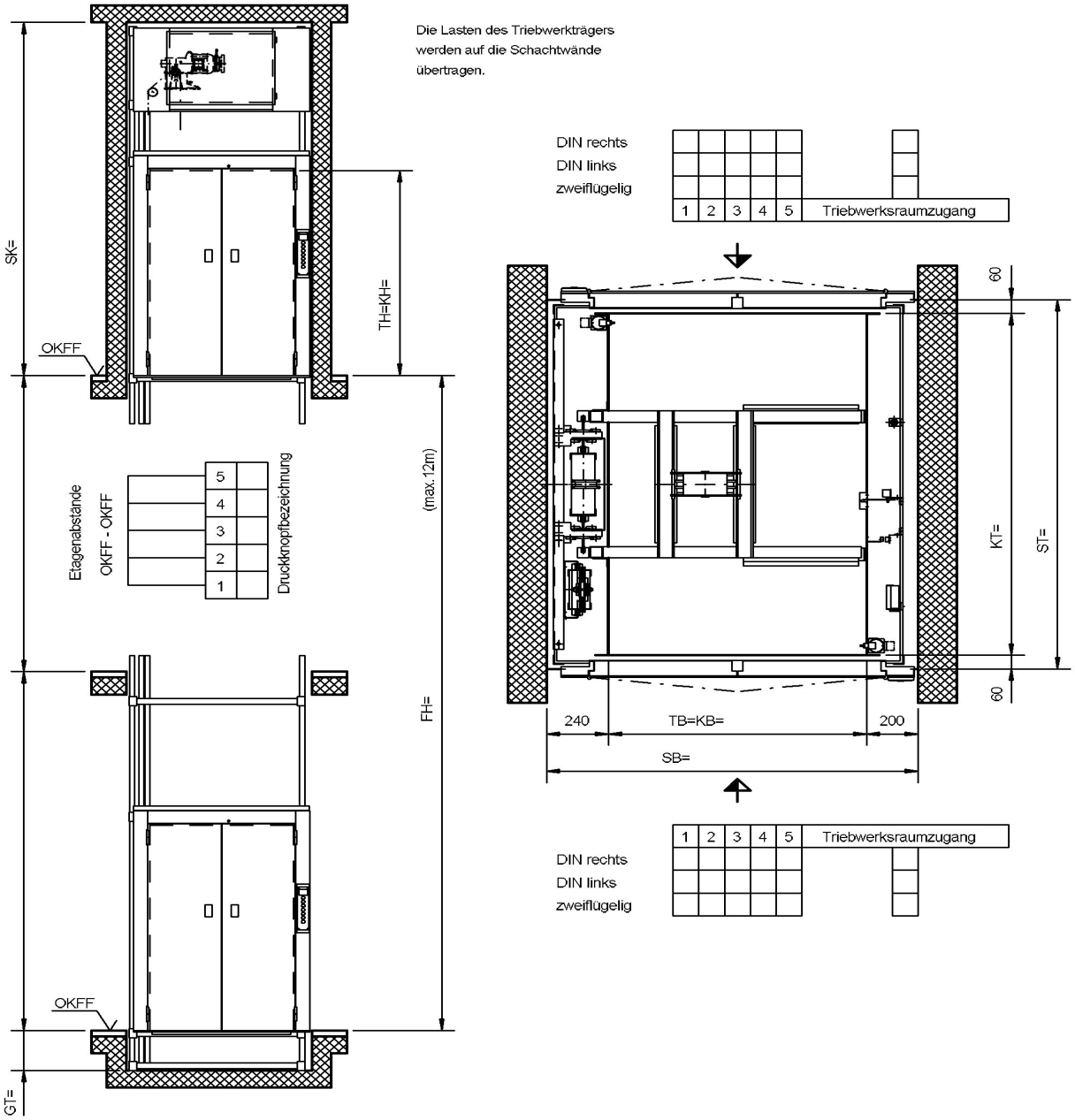

Änderungen vorbehalten, alle Maße in mm.

Der Schacht muss winkel- und lotrecht ausgeführt werden. Max. zulässige Abweichungen vom Lotrechten der Mittelachse +20mm. Alle Maße sind Mindestmaße.

Q kg	v m/s	BKG Typ	Anlagezeichnung Nr.		Fahrkorbabmessungen KB= min. max.	KT= min. max.	KH= min. max.	Schachtkopf SK min.	Grubentiefe GT=min.
500	0,15	500.15/44F	5-64410-0002		800 1200	1100 1500	1300 2000	KH+1350	170

Artikel-Nr.	Ausgabe
5-60002-0256	08/2009

Montagehilfsgerüst 500 kg

Triebwerk oben im Schachtkopf
Zugänge einseitig oder gegenüber
Montagegerüst 500 kg

Preisliste

max. Tragkraft kg	Typ	Antrieb	max. Grundfläche	max. Kabinenmaße KBxKTxKH in mm	Hst/Lst	FH m	Bestell-Nr.	Preis
500	500.15/44F	H8	1	1200x1500x2000	2 / 2	3	**0-44108-1002**	
					3 / 3	6	**0-44108-1003**	
					4 / 4	9	**0-44108-1004**	
					5 / 5	12	**0-44108-1005**	
					6 / 6	15	**0-44108-1006**	
500	500.15/44F	H8	1,8	1200x1500x2000	2 / 2	3	**0-44108-1802**	
					3 / 3	6	**0-44108-1803**	
					4 / 4	9	**0-44108-1804**	
					5 / 5	12	**0-44108-1805**	
					6 / 6	15	**0-44108-1806**	

Bei Durchladung ist zum Grundpreis eine zusätzliche Magnetkurve hinzuzurechnen.
Güteraufzüge mit größerer Haltestellenanzahl und größerer Förderhöhe: Preise auf Anfrage
Andere Abmessungen auf Anfrage

Montagehilfsgerüst 500 kg

Triebwerk unten neben dem Schacht
Zugänge einseitig oder gegenüber
Montagegerüst 500 kg

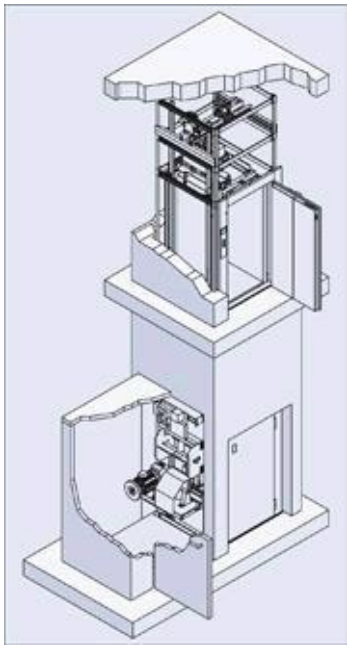

Tragfähigkeit:	**Q = 500 kg**
Betriebsgeschwindigkei:t	**v = 0,15 m/s**
Beladung:	**einseitig oder gegenüberliegend**

Schachtgerüst:	verzinktes Montagehilfsgerüst, zum Einbau in einen bauseitigen Schacht.
Schachttüren:	zweiflügelige Drehtür DIN 18090, mit Fehlschließsicherung, Stahlblech verzinkt (Zinkal) für bauseitigen Fertiganstrich geeignet, bodengleich angeordnet.
Fahrkorb:	mit Einsatzkabine Stahlblech verzinkt (Zinkal) für bauseitigen Fertiganstrich geeignet, mit Rollenfangvorrichtung, Fahrkorbbeleuchtung und Steckdose auf dem Fahrkorbdach.
Triebwerk:	kompaktes Schneckengetriebe mit Seiltrommel, einschließlich Sicherheitsbremse und Handrad, Anordnung unten neben dem Schacht.
Steuerung:	Mikroprozessorsteuerung ausgeführt als Anhol- und Sendesteuerung. Die Elektroinstallation ist zur einfachen Montage vorinstalliert und wird über ein Stecksystem miteinander verbunden.
Triebwerksraumtür:	bauseits

BKG

[1] MASSBLATT

Drehtüren bodengleich
Triebwerk nebenstehend
mit Fangvorrichtung

[1] Dient nur zur Projektierung! Zur Auftragsabwicklung unten aufgeführte Anlagezeichnung verwenden.

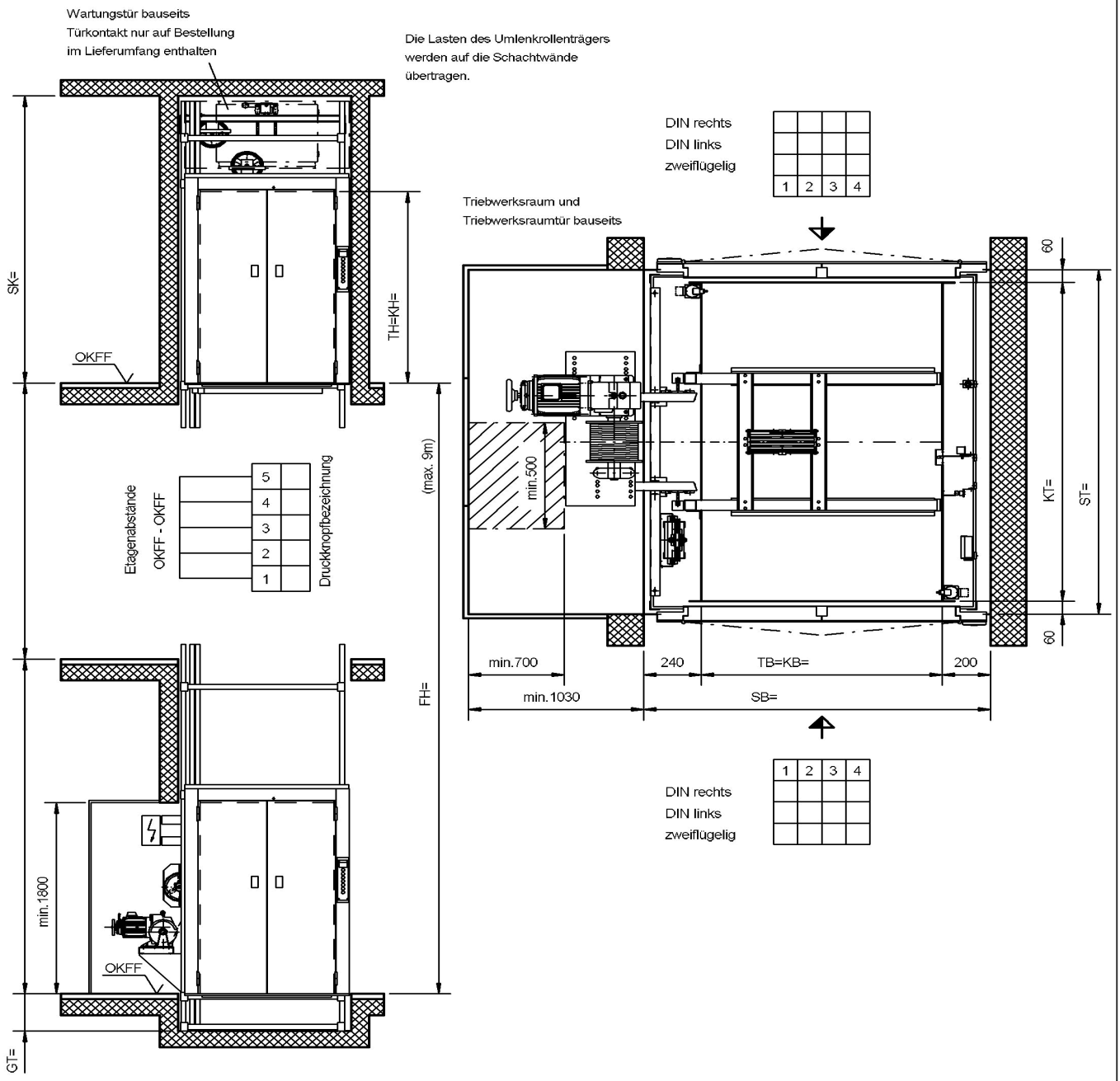

Änderungen vorbehalten, alle Maße in mm.

Der Schacht muss winkel- und lotrecht ausgeführt werden. Max. zulässige Abweichungen vom Lotrechten der Mittelachse +20mm. Alle Maße sind Mindestmaße.

Q kg	v m/s	BKG Typ	Anlage-zeichnung Nr.		Fahrkorbabmessungen KB= min. max.	KT= min. max.		KH= min. max.			Schachtkopf SK min.	Gruben-tiefe GT=min.	
500	0,18	500.15/46F	5-64610-0002		800 1200	1100 1500		1300 2000			KH+900	170	

Artikel-Nr.	Ausgabe
5-60002-0258	08/2009

Montagehilfsgerüst 500 kg

Triebwerk unten neben dem Schacht
Zugänge einseitig oder gegenüber
Montagegerüst 500 kg

Preisliste

max. Tragkraft kg	Typ	Antrieb	max. Grundfläche	max. Kabinenmaße KBxKTxKH in mm	Hst/Lst	FH m	Bestell-Nr.	Preis
500	500.15/46F	FG	1	1200x1500x2000	2 / 2	3	**0-46109-1002**	
					3 / 3	6	**0-46109-1003**	
					4 / 4	9	**0-46109-1004**	
500	500.15/46F	FG	1,8	1200x1500x2000	2 / 2	3	**0-46109-1802**	
					3 / 3	6	**0-46109-1803**	
					4 / 4	9	**0-46109-1804**	

Bei Durchladung ist zum Grundpreis eine zusätzliche Magnetkurve hinzuzurechnen.
Güteraufzüge mit größerer Haltestellenanzahl und größerer Förderhöhe: Preise auf Anfrage
Andere Abmessungen auf Anfrage

500.15/46F FG

Gerüst
Schachtgerüst weitgehend verzinkt
Fahrschiene T 82 B
Das Schachtgerüst dient nur als Montagehilfsgerüst, alle Lasten aus dem Aufzug müssen vom Baukörper übernommen werden.

Schachttüren
Drehtüren zweiflügelig bodengleich, nach DIN 18090, Stahlblech verzinkt (Zinkal), für bauseitigen Fertiganstrich geeignet

Fahrkorb
Tragfähigkeit 500 kg
Aufhängung des Fahrkorbes 2 : 1
Tragmittel Stahlseil 2 x Ø 5,0
Fahrkorb Stahlblech verzinkt (Zinkal). Für bauseitigen Fertiganstrich geeignet.
Fahrkorb-Boden Stahlblech verzinkt (Zinkal). Für bauseitigen Fertiganstrich geeignet.
Rollenfangvorrichtung als Schutzeinrichtung gegen Absturz
Geschwindigkeitsbegrenzer
Fahrkorbbeleuchtung und Schutzkontakt-Steckdose auf dem Fahrkorbdach

Gegengewicht
Ohne

Triebwerk
Typ FG mit Handrad
Trommel Ø 200
Motor Leistung = 3,00 kW
Einkreisbremse
Betriebsgeschwindigkeit = 0,18 m/s

Elektrotechnik
Montagefahrt
Abschließbarer 3poliger Hauptschalter
Fahrzeitüberwachung
Phasenüberwachungsrelais
Einfahrsignal, Weiterfahrsperre
Parkhaltestelle (frei wählbar)
Steuerspannung 24V AC
Diagnosesystem
Standortanzeige, Rufquittung
Besetztanzeige, Störanzeige
Anhol- und Sendetaster, Taster für Rufanlage
Außen-Druckknopftafel verschlüsselt für begrenzten Benutzerkreis

	Maße	Bestell-Nr.	Fußnoten	Preis in €
Schachtgerüst				
Förderhöhenkorrektur pro 1,0 m				
Förderhöhenkorrektur pro 1,0 m Typ 500.15/44F oder 500.15/46F		**9-10000-0020**		
Fahrbahninnenverblechung				
Fahrbahninnenverblechung Stahlblech feuerverzinkt		**9-15000-0101**	199,47	
Fahrbahninnenverblechung Edelstahl(1.4016) Dessin: gebürstet		**9-15000-0103**	199,46,47	
Fahrbahninnenverblechung Stahlblech feuerverzinkt		**9-15000-0111**	199,47	
Fahrbahninnenverblechung Edelstahl(1.4016) Dessin: gebürstet		**9-15000-0113**	199,46,47	
Verkleidung für BKG-Schachtgerüst				
Verkleidung für BKG-Schachtgerüst Stahlblech verzinkt (Zinkal)		**9-13000-0001**	1	
		9-13000-0001	1,183	
Verkleidung für BKG-Schachtgerüst Stahlblech feuerverzinkt		**9-13000-0002**	1	
		9-13000-0002	1,183	
Verkleidung für BKG-Schachtgerüst Edelstahl(1.4016) Dessin: 5WL		**9-13000-0003**	1,183,46	
Verkleidung für BKG-Schachtgerüst Edelstahl(1.4016) Dessin: gebürstet		**9-13000-0004**	1,183,46	
		9-13000-0004	1,46	
Zwischenblech				
Zwischenblech zwischen oberer Schachttür und Triebwerksraumtür Stahlblech verzinkt (Zinkal)		**9-13000-0301**	47,50	
Zwischenblech zwischen oberer Schachttür und Triebwerksraumtür Stahlblech feuerverzinkt		**9-13000-0302**	47,50	

1) Auf Anfrage lieferbar. Bitte nehmen Sie Rücksprache mit BKG !
46) Werkstoff Edelstahl 1.4016 ist für geringe Korrosionsbeanspruchung einsetzbar, nicht geeignet z.B. Fleischerei- und Molkereiprodukte! Andere Werkstoffe auf Anfrage.
47) Für Türbreiten > 1,0 m, Preis auf Anfrage.
50) Preise gelten für Schachtkopfhöhen gem. Maßblatt, bei größeren Schachtkopfhöhen, Preise auf Anfrage.
183) Andere Gerüstausführung mit geänderten Schachtmaßen erforderlich.
199) Preis pro Meter

	Maße	Bestell-Nr.	Fußnoten	Preis in €
Schachtgerüst				
Zwischenblech				
Zwischenblech zwischen oberer Schachttür und Triebwerksraumtür Edelstahl(1.4016) Dessin: 5WL		**9-13000-0303**	1,46,47,50	
Zwischenblech zwischen oberer Schachttür und Triebwerksraumtür Edelstahl(1.4016) Dessin: gebürstet		**9-13000-0304**	46,47,50	
Zwischenblech zwischen oberer Schachttür und Triebwerksraumtür Stahlblech verzinkt (Zinkal)		**9-13000-0401**	46,47,50	
Zwischenblech zwischen oberer Schachttür und Triebwerksraumtür Stahlblech feuerverzinkt		**9-13000-0402**	46,47,50	
Zwischenblech zwischen oberer Schachttür und Triebwerksraumtür Edelstahl(1.4016) Dessin: gebürstet		**9-13000-0404**	46,47,50	
Fahrkorb				
Fahrkorb verzinkt				
Fahrkorb feuerverzinkt		**9-20000-0015**	53	
Fahrkorb mit Edelstahl (1.4016)				
Fahrkorb mit Edelstahl(1.4016) Dessin: gebürstet;Boden Edelstahl, ohne Zwischenboden		**9-21000-0016**	46,53	
		9-21000-0028	46,53	
		9-21000-0029	46,53	
Fahrkorbboden				
Fahrkorbboden mit ca. 2,0 cm Gefälle zur Fahrkorbrückwand		**9-21000-0201**	59	
		9-21000-0209		
Fahrkorbboden mit Alu-Riffelblech belegt		**9-21000-0210**		
Fahrkorbboden mit Edelstahl(1.4016), Dessin: gebürstet		**9-21000-0213**	46	

1) Auf Anfrage lieferbar. Bitte nehmen Sie Rücksprache mit BKG !
46) Werkstoff Edelstahl 1.4016 ist für geringe Korrosionsbeanspruchung einsetzbar, nicht geeignet z.B. Fleischerei- und Molkereiprodukte! Andere Werkstoffe auf Anfrage.
47) Für Türbreiten > 1,0 m, Preis auf Anfrage.
50) Preise gelten für Schachtkopfhöhen gem. Maßblatt, bei größeren Schachtkopfhöhen, Preise auf Anfrage.
53) Nur Einsatzkabine, Rahmenteil grundiert.
59) Nur bei einseitiger Beladung möglich.

	Maße	Bestell-Nr.	Fußnoten	Preis in €
Fahrkorb				
Fahrkorbboden				
Fahrkorbboden mit Alu-Riffelblech belegt		**9-21000-0221**		
Fahrkorbboden mit Edelstahl(1.4016), Dessin: gebürstet		**9-21000-0222**	46	
Fahrkorbabschluß				
Verstärkte Fahrkorb-Diagonalschranke grundiert, kontaktgesichert einschl. Hängekabel		**9-26000-0034**		
Verstärkte Fahrkorb-Diagonalschranke Edelstahl, kontaktgesichert einschl. Hängekabel		**9-26000-0036**	1	
Scherengitter als Fahrkorbabschluß, verzinkt, mit Kontakt		**9-26000-0045**		
Scherengitter als Fahrkorbabschluß, puverbeschichtet, mit Kontakt		**9-26000-0046**		
Zusätzliche Magnetkurve				
zusätzliche Magnetkurve		**9-28000-0001**	67	
Schutzkontakt-Steckdose 230 V				
Schutzkontakt-Steckdose 230 V in der Fahrkorbseitenwand einschl. Hängekabel		**9-26000-0201**		
Schutzkontakt-Steckdose 230 V auf der Fahrkorbdecke einschl. Hängekabel		**9-28000-0101**		
Fahrkorb ohne Decke				
Fahrkorb ohne Decke		**9-21000-0303**		
Drehtür u. Kombinationstür				
Schloß für Tür				
Einsteck-Riegelschloß für Drehtür		**9-59500-0001**	100,184	
Einsteck-Fallenschloß für Drehtür		**9-59500-0002**	100,184	

1) Auf Anfrage lieferbar. Bitte nehmen Sie Rücksprache mit BKG !
46) Werkstoff Edelstahl 1.4016 ist für geringe Korrosionsbeanspruchung einsetzbar, nicht geeignet z.B. Fleischerei- und Molkereiprodukte! Andere Werkstoffe auf Anfrage.
67) z.B. bei wechselseitigem Türanschlag oder Durchladung.
100) Mit Profilhalbzylinder, für bauseitigen Zylinder geeignet.
184) Nur bei Ausführung mit einflügeliger Drehtür.

	Maße	Bestell-Nr.	Fußnoten	Preis in €
Drehtür u. Kombinationstür				
Tür verzinkt				
Drehtür zweiflügelig feuerverzinkt		**9-57000-0022**		
Tür Edelstahl (1.4016)				
Ausführung Drehtür zweiflügelig mit Edelstahl(1.4016) Dessin: gebürstet		**9-57000-0011**	46,97	
Ausführung Drehtür zweiflügelig mit Edelstahl(1.4016), Dessin: gebürstet		**9-57000-0012**	46,97	
Ausführung Drehtür zweiflügelig mit Edelstahl(1.4016) Dessin: gebürstet		**9-57000-0015**	46,97	
Zusätzliche Tür				
Zusätzliche Drehtür, einflügelig, Stahlblech feuerverzinkt	1000x1800	**9-51000-0103**	88	
Minderpreis für Drehtür, einflügelig anstatt Drehtür, zweiflügelig		**9-51000-0104**	88	
		9-51000-0107	201,88	
		9-51000-0108	201,88	
zusätzliche Drehtür zweiflügelig Stahlblech verzinkt (Zinkal)		**9-57000-0101**	88	
Zusätzliche Drehtür zweiflügelig, Stahlblech verzinkt (Zinkal)		**9-57000-0102**	88	
zusätzliche Drehtür zweiflügelig Stahlblech verzinkt (Zinkal)		**9-57000-0105**	88	
Triebwerksraum				
Fernauslösung				
mechanische Fernauslösung für Geschwindigkeitsbegrenzer		**9-45000-0001**	111	
elektrische Fernauslösung für Geschwindigkeitsbegrenzer		**9-45000-0003**	111	

46) Werkstoff Edelstahl 1.4016 ist für geringe Korrosionsbeanspruchung einsetzbar, nicht geeignet z.B. Fleischerei- und Molkereiprodukte! Andere Werkstoffe auf Anfrage.
88) Einschließlich der Bedienungselemente und dem Türverschluß.
97) Werkstoff-Nr. 1.4016, andere Werkstoffe auf Anfrage.Türgriff aus Kunststoff. Scharniere galv. verzinkt.
111) Die Standardschachtkopfhöhe ist um 50 mm zu erweitern.
201) Türbreite max. 1000 mm

	Maße	Bestell-Nr.	Fußnoten	Preis in €
Triebwerksraumtür				
Triebwerksraumtür einflügelig				
Triebwerksraumtür einflügelig und einwandig mit Edelstahl (1.4016) Dessin: gebürstet		**9-52000-0122**	115,46	
Triebwerksraumtür feuerverzinkt einflügelig		**9-52000-0141**	115,94	
Doppelwandigkeit Triebwerksraumtür einflügelig,Stahlblech verzinkt (Zinkal)		**9-52200-0011**	114,115	
Triebwerksraumtür gegenüber Fahrschienen				
Anordnung der Triebwerksraumtür gegenüber den Fahrschienen		**9-52100-0001**		
Zweiflügeligkeit Triebwerksraumtür				
Zweiflügeligkeit Triebwerksraumtür Stahlblech verzinkt (Zinkal)		**9-52000-0201**	118	
Triebwerksraumtürflügel aushängbar				
Triebwerksraumtürflügel aushängbar einflügelig		**9-52000-0301**		
Sicherheitskontakt für Triebwerksraumtür				
Sicherheitskontakt für Triebwerksraumtür		**9-52500-0001**	120	
Elektrotechnik				
Abschaltung der Steuer- und Signalspannung				
Abschaltung der Druckknopftafel durch Schlüsselschalter		**9-85900-0001**	124,125	
Abschaltung der Steuer- und Signal-spannung durch Schlüsselschalter		**9-85900-0003**	124,125	
Abschaltung der gesamten Anlage				
Zusätzlicher Hauptschalter im Triebwerksraum		**9-45000-0201**		
Steuer- und Signalfunktionen				
Parkhaltestelle		**9-81600-0051**	129	

46) Werkstoff Edelstahl 1.4016 ist für geringe Korrosionsbeanspruchung einsetzbar, nicht geeignet z.B. Fleischerei- und Molkereiprodukte! Andere Werkstoffe auf Anfrage.
94) Preise gelten für einwandige sowie für die doppelwandige Ausführung.
114) Gilt nur für das Türblatt bzw. die Türblätter.
115) Alle Preise gelten für die Türhöhe von 600 mm.
118) Türbreite min. 700 mm.
120) Einschließlich Geräteanschlußkabel.
124) Nicht für bauseitige Zylinder geeignet.
125) Bei Bestellung bitte die Ladestelle(n) mit den gewünschten Funktionen angeben.
129) Der Fahrkorb fährt nach einer Benutzungspause automatisch in eine vorgewählte Haltestelle zwischen zwei Etagen. Bei Bestellung bitte die gewünschte Lage der Haltestelle angeben.

Elektrotechnik

	Maße	Bestell-Nr.	Fußnoten	Preis in €
Steuer- und Signalfunktionen				
Akustisches Einfahrsignal mit optischen Blinkeinfahrsignal für 2/2 Halte-/Ladestellen		**9-85900-0031**	126,127	
weitere Ladestelle für akustisches Einfahrsignal mit optischen Blink-einfahrsignal		**9-85900-0032**	126,127	
Fahrtrichtungsanzeige für 2Hst/2Lst		**9-85900-0041**		
weitere Ladestelle für Fahrtricht-ungsanzeige		**9-85900-0042**		
Außer Betrieb Anzeige für 2/2 Halte-/Ladestellen		**9-85900-0051**		
weitere Ladestelle f."Außer Betrieb" Anzeige		**9-85900-0052**		
Anschlußspannung				
Anschlußspannung 3 x 220V / 50Hz Drehstrom ohne Mittelpol		**9-84140-0001**		
Anschlußspannung 3 x 400V / 50Hz Drehstrom ohne Mittelpol		**9-84140-0003**		
Anschlußspannung 3 x 220V / 60Hz Drehstrom ohne Mittelpol		**9-84140-0021**	133	
Anschlußspannung 3 x 440V / 60Hz Drehstrom ohne Mittelpol		**9-84140-0026**	133	
Anschlußspannung 3 x 480V / 60Hz Drehstrom ohne Mittelpol		**9-84140-0027**	133	
Überwachungsgeräte				
Motorschutz d.Kaltleitertemperatur-fühler 155 Grad mit Auslösegerät		**9-84140-0081**		
Asymmetrierelais 50 Hz		**9-88100-0061**	134	
Asymmetrierelais 60 Hz		**9-88100-0062**	134,135	

126) Einstellbereich von 0,5 - 10,0 Sekunden, weitere Einstellbereiche auf Anfrage.
127) Akustisches Einfahrsignal mit Zeitablauf, optisches Blinkeinfahrsignal mit Zeitablaufunterbrechung durch Öffnen der Schachttür.
133) Bei Einsatz einer Frequenz von 60 Hz vergrößert sich die Betriebsgeschwindigkeit um ~ 20%.
134) Beinhaltet die Überwachung der Phasenfolge und der Phasensymmetrie, Phasenausfall.
135) Für Spannungen wahlweise von 3 x 220 V bis 3 x 500 V.

Elektrotechnik

	Maße	Bestell-Nr.	Fußnoten	Preis in €
Überwachungsgeräte				
Betriebsstundenzähler		**9-88100-0071**		
Fahrtenzähler 6-stellig		**9-88100-0072**		
Fehlerstrom(FI) Schutzschalter 0,5A 4-polig 25 A		**9-88100-0083**		
Schutzart				
Schutzart mit Schutzgrad IP 44 für 2/2 Halte/Ladestellen	mit FV	**9-89000-0042**	138,143	
zusätzl.Haltestelle Schutzgrad IP 44		**9-89000-0131**	138,141,142,143	
zusätzl.Ladestelle Schutzgrad IP 44		**9-89000-0231**	138,141,143	
Schalttafelschrank				
Schalttafelschrank		**9-84500-0001**	146	
Sicherheitsschloß für Schalttafelschrank		**9-84500-0002**	146	
Potentialfreie Kontakte				
Potentialfreie Kontakte auf der Steuertafel für externe Störmeldung		**9-88100-0101**	147	
Wechselsprechanlage				
Wechselsprechanlage als Unterputz-Wandgerät für 2 Sprechstellen, einschließlich Netzgerät		**9-88900-0011**		
Wechselsprechanlage als Unterputz-Wandgerät für 3 Sprechstellen, einschließlich Netzgerät		**9-88900-0012**		
Wechselsprechanlage als Unterputz-Wandgerät für 4 Sprechstellen, einschließlich Netzgerät		**9-88900-0013**		
Wechselsprechanlage als Unterputz-Wandgerät für 5 Sprechstellen, einschließlich Netzgerät		**9-88900-0014**		

138) Mit Ausnahme des Triebwerkes Typ H8, hierfür gilt IP 54.
141) Türverschluß ist nur in IP 20 lieferbar, durch Abdeckung jedoch weitgehend geschützt.
142) Bis max. 4 Haltestellen, weitere Haltestellen Preise auf Anfrage.
143) Höhere Schutzarten, Preise auf Anfrage.
146) Außerhalb des Triebwerksraumes, Lage bei Bestellung bitte unbedingt angeben.
147) Für Funktionen: "Schachttür auf", "Steuerspannung", "Anschlußspannung", "Motorschutzschalter", weitere Funktionen auf Anfrage.

Elektrotechnik

	Maße	Bestell-Nr.	Fußnoten	Preis in €
Wechselsprechanlage				
Wechselsprechanlage als Unterputz-Wandgerät für 6 Sprechstellen, einschließlich Netzgerät		**9-88900-0021**	1	
Gegensprechanlage				
Gegensprechanlage als Aufputz-Wandgerät für 2 Sprechstellen, einschließlich Netzgerät		**9-88900-0051**		
Gegensprechanlage als Aufputz-Wandgerät für 3 Sprechstellen, einschließlich Netzgerät		**9-88900-0052**		
Gegensprechanlage als Aufputz-Wandgerät für 4 Sprechstellen, einschließlich Netzgerät		**9-88900-0053**		
Gegensprechanlage als Aufputz-Wandgerät für 5 Sprechstellen, einschließlich Netzgerät		**9-88900-0061**		
Gegensprechanlage als Aufputz-Wandgerät für 6 Sprechstellen, einschließlich Netzgerät		**9-88900-0062**	1	

1) Auf Anfrage lieferbar. Bitte nehmen Sie Rücksprache mit BKG !

500/750 kg Aufzug

Triebwerk oben im Schachtkopf
Zugänge einseitig oder gegenüber
500/750 kg Aufzug

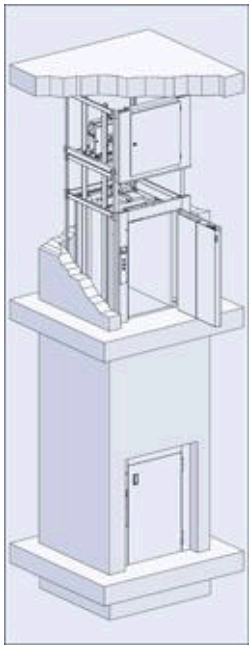

Tragfähigkeit:	**Q = 500 kg und 750 kg**
Betriebsgeschwindigkeit:	**v = 0,10 und 0,15 m/s**
Beladung:	**einseitig oder gegenüberliegend**

Schachtgerüst:	feuerverzinktes, selbsttragendes Schachtgerüst
Schachttüren:	einflügelige Drehtüren DIN 18090, Stahlblech feuerverzinkt.
Fahrkorb:	mit Einsatzkabine, Stahlblech feuerverzinkt, Rollenfangvorrichtung und Rammschutzleisten.
Triebwerk:	kompaktes Schneckengetriebe mit Kettenrad einschl. Sicherheitsbremse und Handrad, Anordnung im Schachtkopf.
Steuerung:	Mikroprozessorsteuerung ausgeführt als Anhol- und Sendesteuerung. Die Elektroinstallation ist zur einfachen Montage vorinstalliert und wird über ein Stecksystem miteinander verbunden.
Triebwerksraumtür:	einflügelige Drehtür, Stahlblech feuerverzinkt, mit Fallenschloß, abschließbar.

BKG

1) MASSBLATT

Drehtüren bodengleich
Triebwerk im Schachtkopf

1) Dient nur zur Projektierung! Zur Auftragsabwicklung unten aufgeführte Anlagezeichnung verwenden.

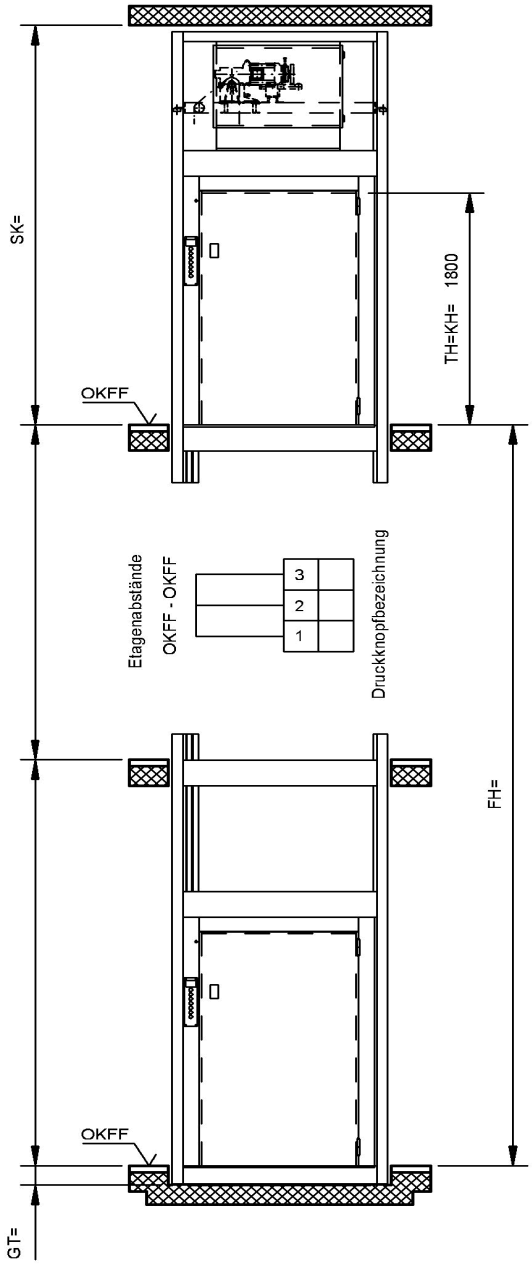

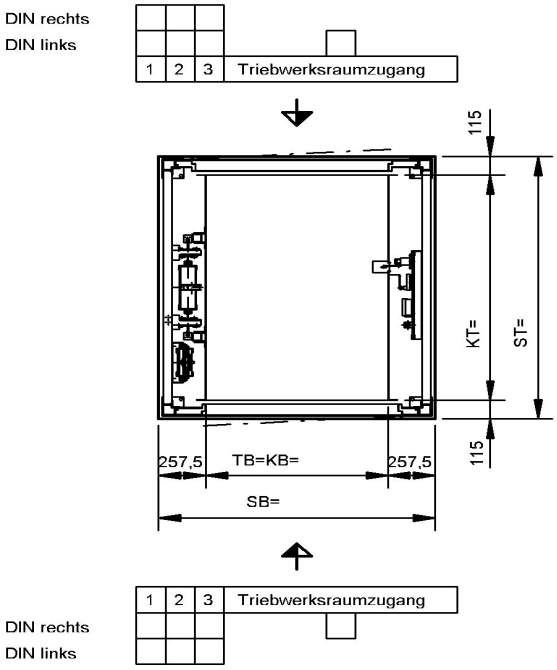

Bei vorhandenem Mauer- oder Betonschacht sind kleinere Schachtabmessungen auf Anfrage möglich!

Änderungen vorbehalten, alle Maße in mm.

Der Schacht muss winkel- und lotrecht ausgeführt werden. Max. zulässige Abweichungen vom Lotrechten der Mittelachse +20mm. Alle Maße sind Mindestmaße.

Q kg	v m/s	BKG Typ	Anlagezeichnung Nr.	Fahrkorbabmessungen KB=	KT=		KH=		Schachtkopf SK min.	Grubentiefe GT=min.
500	0,10	500.10/49	5-64910-0001	1000	1400		1800		3200	170
750	0,15	750.15/49	5-64910-0003							

Artikel-Nr.	Ausgabe
5-60002-0225	**09/2003**

500/750 kg Aufzug

Triebwerk oben im Schachtkopf
Zugänge einseitig oder gegenüber
500/750 kg Aufzug

Preisliste

max. Tragkraft kg	Typ	Antrieb	max. Grundfläche	max. Kabinenmaße KBxKTxKH in mm	Hst/Lst	FH m	Bestell-Nr.	Preis
500	500.10/49	H8	1,4	1000x1400x1800	2 / 2	3	**0-49108-1402**	
					3 / 3	6	**0-49108-1403**	
750	750.15/49	FG	1,4	1000x1400x1800	2 / 2	3	**0-49109-1412**	
					3 / 3	6	**0-49109-1413**	

Bei Durchladung ist zum Grundpreis eine zusätzliche Magnetkurve hinzuzurechnen.
Güteraufzüge mit größerer Haltestellenanzahl und größerer Förderhöhe: Preise auf Anfrage
Andere Abmessungen auf Anfrage

500.10/49 H8

Gerüst
Fahrschiene T 82 B
Feuerverzinktes, selbsttragendes Schachtgerüst.
Das Schachtgerüst muss am Boden, Deckendurchbruch und Decke befestigt werden.

Schachttüren
Drehtüren einflügelig bodengleich, nach DIN 18090, Stahlblech feuerverzinkt.
Triebwerksraumtür einflügelig und einwandig, mit Sicherheitsschloss, Stahlblech feuerverzinkt.

Fahrkorb
Tragfähigkeit 500 kg
Aufhängung des Fahrkorbes 2 : 1
Tragmittel 2 x Rollenkette 5/8" x 3/8"
Rollenfangvorrichtung als Schutzeinrichtung gegen Absturz
Fahrkorb Stahlblech feuerverzinkt.
Fahrkorb-Boden Stahlblech feuerverzinkt
Geschwindigkeitsbegrenzer
Holzrammschutzleisten
Fahrkorbbeleuchtung und Schutzkontakt-Steckdose auf dem Fahrkorbdach

Gegengewicht
Spanngewicht

Triebwerk
Typ H8 mit Handrad
Betriebsgeschwindigkeit = 0,10 m/s
Schneckengetriebe
Kettenrad Ø 101,5
Motor Leistung = 2,00 kW
Motor mit Schutzart IP 20
Einkreisbremse

Elektrotechnik

Ausführung der Steuertafel

Montagefahrt
Abschließbarer 3poliger Hauptschalter
Fahrzeitüberwachung
Phasenüberwachungsrelais
Einfahrsignal, Weiterfahrsperre
Parkhaltestelle (frei wählbar)
Steuerspannung 24V AC
Diagnosesystem

Anzeigen und Bedienelemente in den Haltestellen

Standortanzeige, Rufquittung
Besetztanzeige, Störanzeige
Anhol- und Sendetaster, Taster für Rufanlage

750.15/49 FG

Gerüst
Fahrschiene T 82 B
Feuerverzinktes, selbsttragendes Schachtgerüst.
Das Schachtgerüst muss am Boden, Deckendurchbruch und Decke befestigt werden.

Schachttüren
Drehtüren einflügelig bodengleich, nach DIN 18090, Stahlblech feuerverzinkt.
Triebwerksraumtür einflügelig und einwandig, mit Sicherheitsschloss, Stahlblech feuerverzinkt.

Fahrkorb
Aufhängung des Fahrkorbes 2 : 1
Tragmittel 2 x Rollenkette 5/8" x 3/8"
Rollenfangvorrichtung als Schutzeinrichtung gegen Absturz
Tragfähigkeit 750 kg
Fahrkorb Stahlblech feuerverzinkt.
Fahrkorb-Boden Stahlblech feuerverzinkt
Geschwindigkeitsbegrenzer
Holzrammschutzleisten
Fahrkorbbeleuchtung und Schutzkontakt-Steckdose auf dem Fahrkorbdach

Gegengewicht
Spanngewicht

Triebwerk
Typ FG mit Handrad
Betriebsgeschwindigkeit = 0,15 m/s
Kettenrad Ø 151,0
Motor Leistung = 3,00 kW
Einkreisbremse

Elektrotechnik

Ausführung der Steuertafel

Montagefahrt
Abschließbarer 3poliger Hauptschalter
Fahrzeitüberwachung
Phasenüberwachungsrelais
Einfahrsignal, Weiterfahrsperre
Parkhaltestelle (frei wählbar)
Steuerspannung 24V AC
Diagnosesystem

Anzeigen und Bedienelemente in den Haltestellen

Standortanzeige, Rufquittung
Besetztanzeige, Störanzeige
Anhol- und Sendetaster, Taster für Rufanlage

	Maße	Bestell-Nr.	Fußnoten	Preis in €
Schachtgerüst				
Förderhöhenkorrektur pro 1,0 m				
Förderhöhenkorrektur pro 1,0 m, inkl. Innenverblechung		**9-10000-0015**		
Fahrbahninnenverblechung				
Fahrbahninnenverblechung, Stahlblech feuerverzinkt, je m bei Durchladung		**9-15000-0141**	199	
Verkleidung für BKG-Schachtgerüst				
Verkleidung für BKG-Schachtgerüst Stahlblech feuerverzinkt, pro m²		**9-13000-0011**		
Fahrkorb				
Fahrkorb mit Edelstahl (1.4016)				
Fahrkorb mit Edelstahl(1.4016) Dessin: gebürstet;Boden Edelstahl, ohne Zwischenboden	1000x1400x1800	**9-21000-0037**	46,53	
Fahrkorbabschluß				
Verstärkte Fahrkorb-Diagonalschranke Edelstahl, kontaktgesichert einschl. Hängekabel		**9-26000-0036**	1	
Zusätzliche Magnetkurve				
zusätzliche Magnetkurve		**9-28000-0001**	67	
Drehtür u. Kombinationstür				
Schloß für Tür				
Einsteck-Riegelschloß für Drehtür		**9-59500-0001**	100	
Einsteck-Fallenschloß für Drehtür		**9-59500-0002**	100	
Tür Edelstahl (1.4016)				
Ausführung Drehtür, einflügelig, mit Edelstahl(1.4016), Dessin: gebürstet	1000x1800	**9-51000-0012**	46,97	
Zusätzliche Tür				
Zusätzliche Drehtür, einflügelig, Stahlblech feuerverzinkt	1000x1800	**9-51000-0103**	88	

1) Auf Anfrage lieferbar. Bitte nehmen Sie Rücksprache mit BKG !
46) Werkstoff Edelstahl 1.4016 ist für geringe Korrosionsbeanspruchung einsetzbar, nicht geeignet z.B. Fleischerei- und Molkereiprodukte! Andere Werkstoffe auf Anfrage.
53) Nur Einsatzkabine, Rahmenteil grundiert.
67) z.B. bei wechselseitigem Türanschlag oder Durchladung.
88) Einschließlich der Bedienungselemente und dem Türverschluß.
97) Werkstoff-Nr. 1.4016, andere Werkstoffe auf Anfrage.Türgriff aus Kunststoff. Scharniere galv. verzinkt.
100) Mit Profilhalbzylinder, für bauseitigen Zylinder geeignet.
199) Preis pro Meter

	Maße	Bestell-Nr.	Fußnoten	Preis in €
Triebwerksraumtür				
Triebwerksraumtür einflügelig				
Triebwerksraumtür einflügelig und einwandig mit Edelstahl (1.4016) Dessin: gebürstet		**9-52000-0122**	115,46	
Elektrotechnik				
Abschaltung der Steuer- und Signalspannung				
Abschaltung der Druckknopftafel durch Schlüsselschalter		**9-85900-0001**	124,125	
Abschaltung der Steuer- und Signal-spannung durch Schlüsselschalter		**9-85900-0003**	124,125	
Schutzart				
Schutzart mit Schutzgrad IP 44 für 2/2 Halte/Ladestellen	mit FV	**9-89000-0022**	138,143	
zusätzl.Haltestelle Schutzgrad IP 44		**9-89000-0121**	138,142,143	
zusätzl.Ladestelle Schutzgrad IP 44		**9-89000-0221**	138,143	

46) Werkstoff Edelstahl 1.4016 ist für geringe Korrosionsbeanspruchung einsetzbar, nicht geeignet z.B. Fleischerei- und Molkereiprodukte! Andere Werkstoffe auf Anfrage.
115) Alle Preise gelten für die Türhöhe von 600 mm.
124) Nicht für bauseitige Zylinder geeignet.
125) Bei Bestellung bitte die Ladestelle(n) mit den gewünschten Funktionen angeben.
138) Mit Ausnahme des Triebwerkes Typ H8, hierfür gilt IP 54.
142) Bis max. 4 Haltestellen, weitere Haltestellen Preise auf Anfrage.
143) Höhere Schutzarten, Preise auf Anfrage.

750/1000 kg Aufzug

Triebwerk oben im Schachtkopf
Zugänge einseitig oder gegenüber
750/1000kg Aufzug

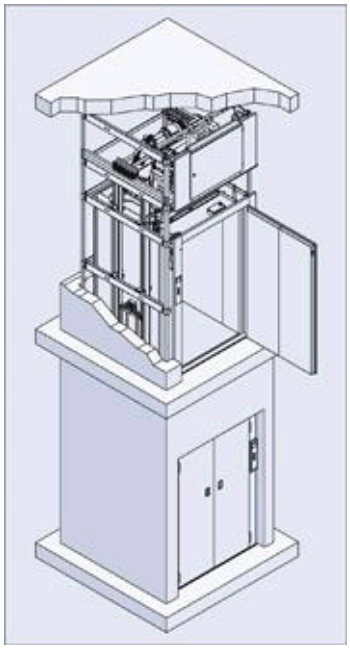

Tragfähigkeit:	**Q =7 50 kg und 1000 kg**
Betriebsgeschwindigkeit:	**v = 0,15 m/s**
Beladung:	**einseitig oder gegenüberliegend**

Schachtgerüst:	feuerverzinktes, selbsttragendes Schachtgerüst
Schachttüren:	zweiflügelige Drehtüren DIN 18090, Stahlblech feuerverzinkt.
Fahrkorb:	mit Einsatzkabine, Stahlblech feuerverzinkt, Rollenfangvorrichtung und Rammschutzleisten.
Triebwerk:	kompaktes Schneckengetriebe mit Kettenrad einschl. Sicherheitsbremse und Handrad, Anordnung im Schachtkopf.
Steuerung:	Mikroprozessorsteuerung ausgeführt als Anhol- und Sendesteuerung. Die Elektroinstallation ist zur einfachen Montage vorinstalliert und wird über ein Stecksystem miteinander verbunden.
Triebwerksraumtür:	zweiflügelige Drehtür, Stahlblech feuerverzinkt, mit Fallenschloß, abschließbar.

1) MASSBLATT

Drehtüren 2flg.bodengleich
Triebwerk im Schachtkopf

1) Dient nur zur Projektierung! Zur Auftragsabwicklung unten aufgeführte Anlagezeichnung verwenden.

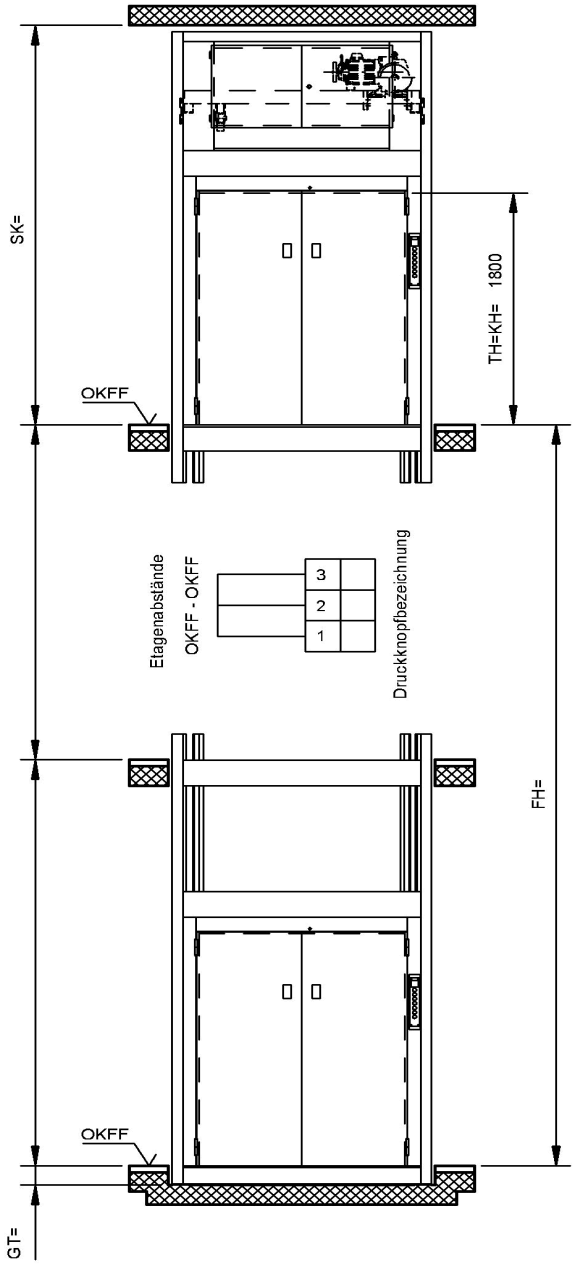

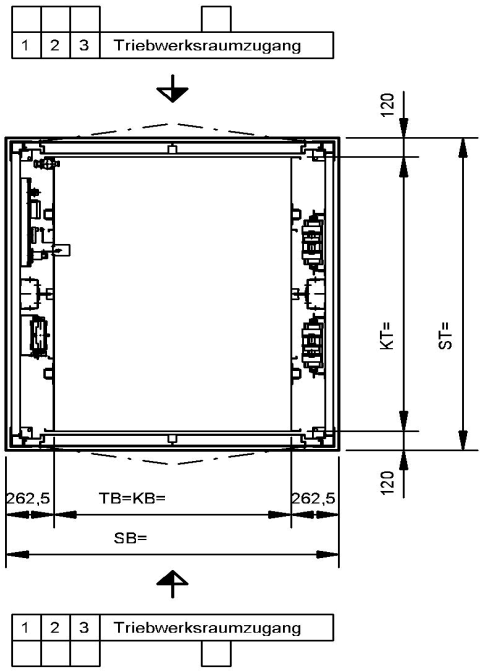

Bei vorhandenem Mauer- oder Betonschacht sind kleinere Schachtabmessungen auf Anfrage möglich!

Änderungen vorbehalten, alle Maße in mm.

Der Schacht muss winkel- und lotrecht ausgeführt werden. Max. zulässige Abweichungen vom Lotrechten der Mittelachse +20mm. Alle Maße sind Mindestmaße.

Q kg	v m/s	BKG Typ	Anlagezeichnung Nr.	Fahrkorbabmessungen KB=	KT=	KH=	Schachtkopf SK min.	Grubentiefe GT=min.
1000	0,15	1000.15/50	5-65010-0001	1300	1700	1800	3100	170
750		750.15/50	5-65010-0003					

Artikel-Nr.	Ausgabe
5-60002-0224	**09/2003**

750/1000 kg Aufzug

Triebwerk oben im Schachtkopf
Zugänge einseitig oder gegenüber
750/1000kg Aufzug

Preisliste

max. Tragkraft kg	Typ	Antrieb	max. Grundfläche	max. Kabinenmaße KBxKTxKH in mm	Hst/Lst	FH m	Bestell-Nr.	Preis
750	750.15/50	FG	2,21	1300x1700x1800	2 / 2	3	**0-50109-2202**	
					3 / 3	6	**0-50109-2203**	
1000	1000.15/50	FG	2,21	1300x1700x1800	2 / 2	3	**0-50109-2212**	
					3 / 3	6	**0-50109-2213**	

Bei Durchladung ist zum Grundpreis eine zusätzliche Magnetkurve hinzuzurechnen.
Güteraufzüge mit größerer Haltestellenanzahl und größerer Förderhöhe: Preise auf Anfrage
Andere Abmessungen auf Anfrage

750.15/50 FG

Gerüst
Fahrschiene T 82 B
Feuerverzinktes, selbsttragendes Schachtgerüst.
Das Schachtgerüst muss am Boden, Deckendurchbruch und Decke befestigt werden.

Schachttüren
Drehtüren zweiflügelig bodengleich, nach DIN 18090, Stahlblech feuerverzinkt
Triebwerksraumtür zweiflügelig und einwandig, mit Sicherheitsschloss, Stahlblech feuerverzinkt

Fahrkorb
Aufhängung des Fahrkorbes 2 : 1
Rollenfangvorrichtung als Schutzeinrichtung gegen Absturz
Tragfähigkeit 750 kg
Tragmittel 2 x Rollenkette 12B-1
Fahrkorb Stahlblech feuerverzinkt.
Fahrkorb-Boden Stahlblech feuerverzinkt
Geschwindigkeitsbegrenzer
Holzrammschutzleisten
Fahrkorbbeleuchtung und Schutzkontakt-Steckdose auf dem Fahrkorbdach

Gegengewicht
Ausgleichgewicht

Triebwerk
Typ FG mit Handrad
Betriebsgeschwindigkeit = 0,15 m/s
Kettenrad Ø 151,0
Motor Leistung = 3,00 kW
Einkreisbremse

Elektrotechnik

Ausführung der Steuertafel

Montagefahrt
Abschließbarer 3poliger Hauptschalter
Fahrzeitüberwachung
Phasenüberwachungsrelais
Einfahrsignal, Weiterfahrsperre
Parkhaltestelle (frei wählbar)
Steuerspannung 24V AC
Diagnosesystem

Anzeigen und Bedienelemente in den Haltestellen

Standortanzeige, Rufquittung
Besetztanzeige, Störanzeige
Anhol- und Sendetaster, Taster für Rufanlage

1000.15/50 FG

Gerüst
Fahrschiene T 82 B
Feuerverzinktes, selbsttragendes Schachtgerüst.
Das Schachtgerüst muss am Boden, Deckendurchbruch und Decke befestigt werden.

Schachttüren
Drehtüren zweiflügelig bodengleich, nach DIN 18090, Stahlblech feuerverzinkt
Triebwerksraumtür zweiflügelig und einwandig, mit Sicherheitsschloss, Stahlblech feuerverzinkt

Fahrkorb
Aufhängung des Fahrkorbes 2 : 1
Rollenfangvorrichtung als Schutzeinrichtung gegen Absturz
Tragfähigkeit 1000 kg
Tragmittel 2 x Rollenkette 12B-1
Fahrkorb Stahlblech feuerverzinkt.
Fahrkorb-Boden Stahlblech feuerverzinkt
Geschwindigkeitsbegrenzer
Holzrammschutzleisten
Fahrkorbbeleuchtung und Schutzkontakt-Steckdose auf dem Fahrkorbdach

Gegengewicht
Ausgleichgewicht

Triebwerk
Typ FG mit Handrad
Betriebsgeschwindigkeit = 0,15 m/s
Kettenrad Ø 151,0
Motor Leistung = 3,00 kW
Einkreisbremse

Elektrotechnik

Ausführung der Steuertafel

Montagefahrt
Abschließbarer 3poliger Hauptschalter
Fahrzeitüberwachung
Phasenüberwachungsrelais
Einfahrsignal, Weiterfahrsperre
Parkhaltestelle (frei wählbar)
Steuerspannung 24V AC
Diagnosesystem
Anzeigen und Bedienelemente in den Haltestellen

Standortanzeige, Rufquittung
Besetztanzeige, Störanzeige
Anhol- und Sendetaster, Taster für Rufanlage

	Maße	Bestell-Nr.	Fußnoten	Preis in €
Schachtgerüst				
Förderhöhenkorrektur pro 1,0 m				
Förderhöhenkorrektur pro 1,0 m, inkl. Innenverblechung		**9-10000-0015**		
Fahrbahninnenverblechung				
Fahrbahninnenverblechung, Stahlblech feuerverzinkt, je m bei Durchladung		**9-15000-0141**	199	
Verkleidung für BKG-Schachtgerüst				
Verkleidung für BKG-Schachtgerüst Stahlblech feuerverzinkt, pro m²		**9-13000-0011**		
Fahrkorb				
Fahrkorb mit Edelstahl (1.4016)				
Fahrkorb mit Edelstahl(1.4016) Dessin: gebürstet;Boden Edelstahl, ohne Zwischenboden	1300x1700x1800	**9-21000-0038**	46,53	
Fahrkorbabschluß				
Verstärkte Fahrkorb-Diagonalschranke Edelstahl, kontaktgesichert einschl. Hängekabel		**9-26000-0036**	1	
Zusätzliche Magnetkurve				
zusätzliche Magnetkurve		**9-28000-0001**	67	
Drehtür u. Kombinationstür				
Tür Edelstahl (1.4016)				
Ausführung Drehtür zweiflügelig mit Edelstahl(1.4016), Dessin: gebürstet	1300x1800	**9-57000-0013**	46,97	
Zusätzliche Tür				
zusätzliche Drehtür zweiflügelig Stahlblech feuerverzinkt	1300x1800	**9-57000-0103**	88	
Triebwerksraumtür				
Triebwerksraumtür zweiflügelig				
Triebwerksraumtür zweiflügelig und einwandig mit Edelstahl (1.4016) Dessin: gebürstet		**9-52000-0133**	115,46	

1) Auf Anfrage lieferbar. Bitte nehmen Sie Rücksprache mit BKG !
46) Werkstoff Edelstahl 1.4016 ist für geringe Korrosionsbeanspruchung einsetzbar, nicht geeignet z.B. Fleischerei- und Molkereiprodukte! Andere Werkstoffe auf Anfrage.
53) Nur Einsatzkabine, Rahmenteil grundiert.
67) z.B. bei wechselseitigem Türanschlag oder Durchladung.
88) Einschließlich der Bedienungselemente und dem Türverschluß.
97) Werkstoff-Nr. 1.4016, andere Werkstoffe auf Anfrage.Türgriff aus Kunststoff. Scharniere galv. verzinkt.
115) Alle Preise gelten für die Türhöhe von 600 mm.
199) Preis pro Meter

	Maße	Bestell-Nr.	Fußnoten	Preis in €
Elektrotechnik				
Abschaltung der Steuer- und Signalspannung				
Abschaltung der Druckknopftafel durch Schlüsselschalter		**9-85900-0001**	124,125	
Abschaltung der Steuer- und Signal-spannung durch Schlüsselschalter		**9-85900-0003**	124,125	
Schutzart				
Schutzart mit Schutzgrad IP 44 für 2/2 Halte/Ladestellen	mit FV	**9-89000-0042**	138,143	
zusätzl.Haltestelle Schutzgrad IP 44		**9-89000-0131**	138,141,142,143	
zusätzl.Ladestelle Schutzgrad IP 44		**9-89000-0231**	138,141,143	

124) Nicht für bauseitige Zylinder geeignet.
125) Bei Bestellung bitte die Ladestelle(n) mit den gewünschten Funktionen angeben.
138) Mit Ausnahme des Triebwerkes Typ H8, hierfür gilt IP 54.
141) Türverschluß ist nur in IP 20 lieferbar, durch Abdeckung jedoch weitgehend geschützt.
142) Bis max. 4 Haltestellen, weitere Haltestellen Preise auf Anfrage.
143) Höhere Schutzarten, Preise auf Anfrage.

BKG

VERTRIEBSKATALOG

2010

Güteraufzüge mit Begleitperson

Produktionsprogramm:

- Kleingüteraufzüge
- Güteraufzüge
- Güteraufzüge mit Begleitperson
- Automatik-Aufzüge
- Spezial-Aufzüge
- Personenaufzüge
- Komponenten
  - Türen
  - Fahrkörbe
  - Antriebe
  - Steuerungen
  - usw.

BKG Vertriebskatalog

Die Preisbasis der Aufzüge ist eine unvollständige Maschine gemäß der EG-Maschinenrichtlinie 2006/42/EG.

Autoren: Bunse

Ausgabe: **01/2010**

Status: Version 4.0

Copyright © 2010 Bunse-Aufzüge-GmbH, Merseburger Straße 5, 33106 Paderborn

Alle Rechte vorbehalten.

Der Inhalt dieses Dokumentes darf ohne vorherige schriftliche Erlaubnis durch Fa. Bunse-Aufzüge-GmbH nicht (ganz oder teilweise) reproduziert, benutzt, veröffentlicht oder für sonstige Zwecke an Dritte weitergegeben werden.

Das Copyright gilt für alle Formen der Reproduktion, in denen die vorliegenden Informationen eingeflossen sind, einschließlich und zwar ohne Begrenzung für Speichermedien jeder Art, Computerausdrucke und visuelle Anzeigen.

Güteraufzüge mit Begleitperson

500 / 750 kg Aufzug 5

500 / 750 kg Aufzug, Zubehörpreisliste 10

750 / 1000 kg Aufzug 12

750 / 1000 kg Aufzug, Zubehörpreisliste 17

Erläuterung zum Vertriebskatalog

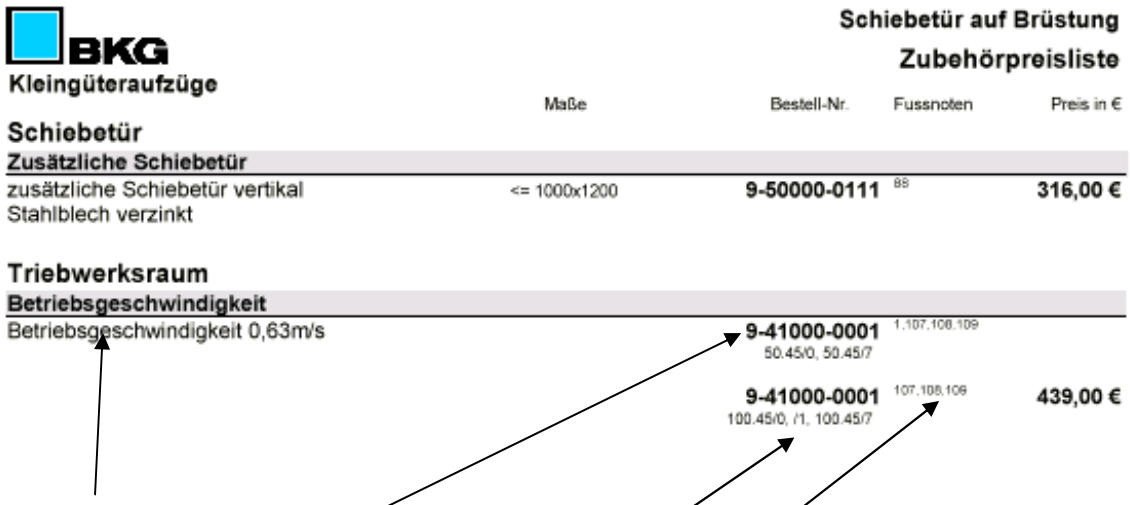

BKG
Kleingüteraufzüge

Schiebetür auf Brüstung
Zubehörpreisliste

	Maße	Bestell-Nr.	Fussnoten	Preis in €
Schiebetür				
Zusätzliche Schiebetür				
zusätzliche Schiebetür vertikal Stahlblech verzinkt	<= 1000x1200	**9-50000-0111**	88	**316,00 €**
Triebwerksraum				
Betriebsgeschwindigkeit				
Betriebsgeschwindigkeit 0,63m/s		**9-41000-0001** 50.45/0, 50.45/7	1,107,108,109	
		9-41000-0001 100.45/0, /1, 100.45/7	107,108,109	**439,00 €**

Produktbeschreibung

Bestell-Nr.

Gilt nur für diese Typen

Fußnoten

500/750 kg Aufzug

Triebwerk oben im Schachtkopf
Zugänge einseitig oder gegenüber
500/750 kg Aufzug

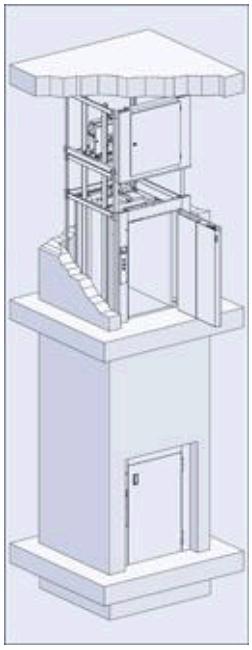

Tragfähigkeit:	**Q = 500 kg und 750 kg**
Betriebsgeschwindigkeit:	**v = 0,15 m/s**
Beladung:	**einseitig oder gegenüberliegend**

Schachtgerüst:	feuerverzinktes, selbsttragendes Schachtgerüst
Schachttüren:	einflügelige Drehtüren DIN 18090, Stahlblech feuerverzinkt.
Fahrkorb:	mit Einsatzkabine, Stahlblech feuerverzinkt, Rollenfangvorrichtung und Rammschutzleisten.
Triebwerk:	kompaktes Schneckengetriebe mit Kettenrad einschl. Sicherheitsbremse und Handrad, Anordnung im Schachtkopf.
Steuerung:	SPS-Steuerung
Triebwerksraumtür:	einflügelige Drehtür, Stahlblech feuerverzinkt, mit Fallenschloß, abschließbar.

[1] MASSBLATT

Drehtüren bodengleich
Triebwerk im Schachtkopf

[1] Dient nur zur Projektierung! Zur Auftragsabwicklung unten aufgeführte Anlagezeichnung verwenden.

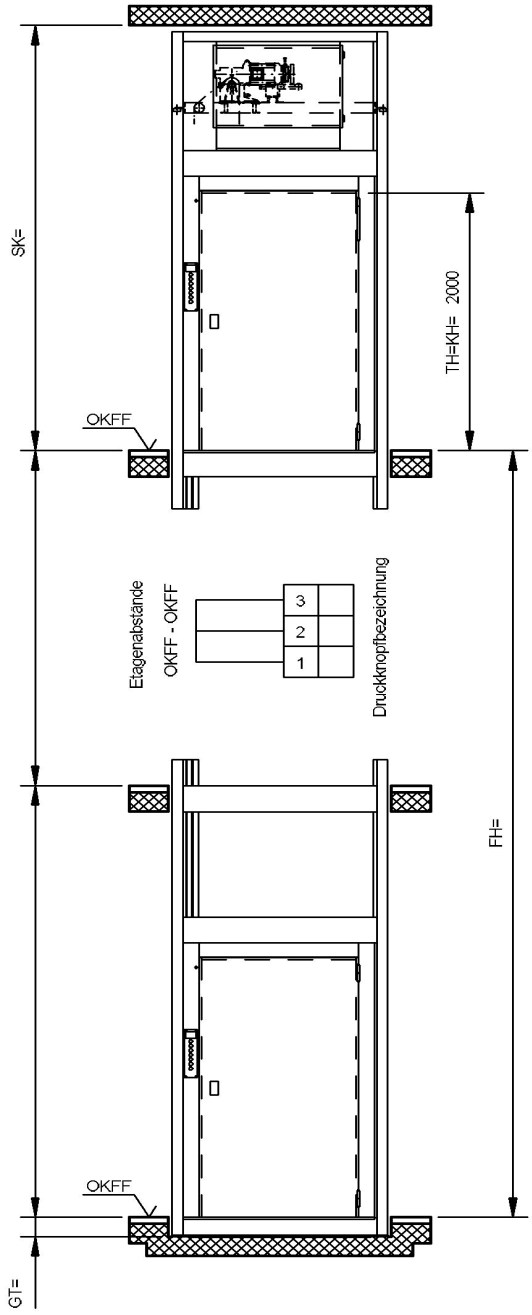

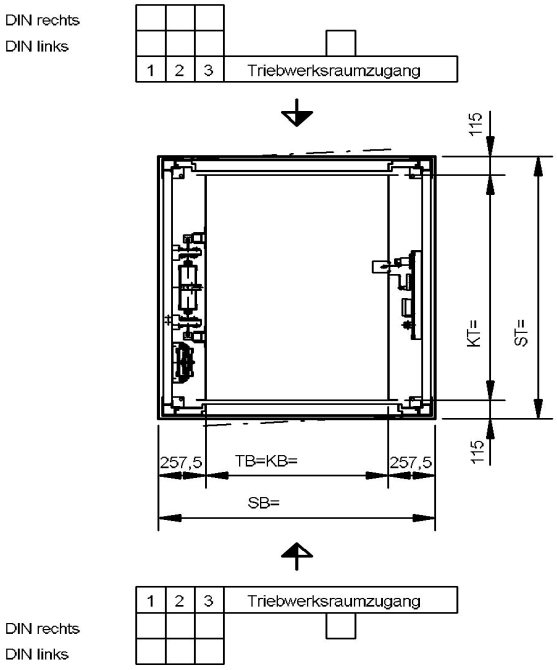

Bei vorhandenem Mauer- oder Betonschacht sind kleinere Schachtabmessungen auf Anfrage möglich!

Änderungen vorbehalten, alle Maße in mm.

Der Schacht muss winkel- und lotrecht ausgeführt werden. Max. zulässige Abweichungen vom Lotrechten der Mittelachse +20mm. Alle Maße sind Mindestmaße.

Q kg	v m/s	BKG Typ	Anlage-zeichnung Nr.	Fahrkorbabmessungen KB=	KT=	KH=	Schachtkopf SK min.	Gruben-tiefe GT=min.
500	0,15	500.15/49P	5-64910-0005	1000	1400	2000	3400	170
750		750.15/49P	5-64910-0006					

Artikel-Nr.	Ausgabe
5-60002-0248	**06/2006**

500/750 kg Aufzug

Triebwerk oben im Schachtkopf
Zugänge einseitig oder gegenüber
500/750 kg Aufzug

Preisliste

max. Tragkraft kg	Typ	Antrieb	max. Grundfläche	max. Kabinenmaße KBxKTxKH in mm	Hst/Lst	FH m	Bestell-Nr.	Preis
500	500.15/49P	FG	1,4	1000x1400x2000	2 / 2	3	**0-49199-1402**	
					3 / 3	6	**0-49199-1403**	
750	750.15/49P	FG	1,4	1000x1400x2000	2 / 2	3	**0-49199-1412**	
					3 / 3	6	**0-49199-1413**	

Bei Durchladung ist zum Grundpreis eine zusätzliche Magnetkurve hinzuzurechnen.
Güteraufzüge mit größerer Haltestellenanzahl und größerer Förderhöhe: Preise auf Anfrage
Andere Abmessungen auf Anfrage

500.15/49P FG

Gerüst
Fahrschiene T 82 B
Feuerverzinktes, selbsttragendes Schachtgerüst.
Das Schachtgerüst muss am Boden, Deckendurchbruch und Decke befestigt werden.

Schachttüren
Drehtüren einflügelig bodengleich, nach DIN 18090, Stahlblech feuerverzinkt.
Triebwerksraumtür einflügelig und einwandig, mit Sicherheitsschloss, Stahlblech feuerverzinkt.

Fahrkorb
Tragfähigkeit 500 kg
Aufhängung des Fahrkorbes 2 : 1
Tragmittel 2 x Rollenkette 5/8" x 3/8"
Rollenfangvorrichtung als Schutzeinrichtung gegen Absturz
Fahrkorb Stahlblech feuerverzinkt.
Geschwindigkeitsbegrenzer
Fahrkorbboden Stahlblech feuerverzinkt mit Alu-Riffelblech
Fahrkorbbeleuchtung mit Notbeleuchtung
Fahrkorbabschluß durch Lichtgitter
Innensteuerung durch Schlüsselschalter aktivierbar
Notruftaster mit Notrufsummer

Gegengewicht
Spanngewicht

Triebwerk
Typ FG mit Handrad
Betriebsgeschwindigkeit = 0,15 m/s
Kettenrad Ø 151,0
Motor Leistung = 3,00 kW
Zweikreisbremse

Elektrotechnik
Montagefahrt
Fahrzeitüberwachung
Phasenüberwachungsrelais
Einfahrsignal, Weiterfahrsperre
Parkhaltestelle (frei wählbar)
Steuerspannung 24V AC
Diagnosesystem
Standortanzeige, Rufquittung
Besetztanzeige, Störanzeige
Anhol- und Sendetaster, Taster für Rufanlage
Ausführung der Steuertafel als SPS-Steuerung im Schaltschrank
Abschließbarer 4-poliger Hauptschalter

750.15/49P FG

Gerüst
Fahrschiene T 82 B
Feuerverzinktes, selbsttragendes Schachtgerüst.
Das Schachtgerüst muss am Boden, Deckendurchbruch und Decke befestigt werden.

Schachttüren
Drehtüren einflügelig bodengleich, nach DIN 18090, Stahlblech feuerverzinkt.
Triebwerksraumtür einflügelig und einwandig, mit Sicherheitsschloss, Stahlblech feuerverzinkt.

Fahrkorb
Aufhängung des Fahrkorbes 2 : 1
Tragmittel 2 x Rollenkette 5/8" x 3/8"
Rollenfangvorrichtung als Schutzeinrichtung gegen Absturz
Tragfähigkeit 750 kg
Fahrkorb Stahlblech feuerverzinkt.
Geschwindigkeitsbegrenzer
Fahrkorbboden Stahlblech feuerverzinkt mit Alu-Riffelblech
Fahrkorbbeleuchtung mit Notbeleuchtung
Fahrkorbabschluß durch Lichtgitter
Innensteuerung durch Schlüsselschalter aktivierbar
Notruftaster mit Notrufsummer

Gegengewicht
Spanngewicht

Triebwerk
Typ FG mit Handrad
Betriebsgeschwindigkeit = 0,15 m/s
Kettenrad Ø 151,0
Motor Leistung = 3,00 kW
Zweikreisbremse

Elektrotechnik
Montagefahrt
Fahrzeitüberwachung
Phasenüberwachungsrelais
Einfahrsignal, Weiterfahrsperre
Parkhaltestelle (frei wählbar)
Steuerspannung 24V AC
Diagnosesystem
Standortanzeige, Rufquittung
Besetztanzeige, Störanzeige
Anhol- und Sendetaster, Taster für Rufanlage
Ausführung der Steuertafel als SPS-Steuerung im Schaltschrank
Abschließbarer 4-poliger Hauptschalter

	Maße	Bestell-Nr.	Fußnoten	Preis in €
Schachtgerüst				
Förderhöhenkorrektur pro 1,0 m				
Förderhöhenkorrektur pro 1,0 m inkl. Innenverblechung für Typ 49P/50P		**9-10000-0018**		
Fahrbahninnenverblechung				
Fahrbahninnenverblechung, Stahlblech feuerverzinkt, je m bei Durchladung		**9-15000-0141**	199	
Verkleidung für BKG-Schachtgerüst				
Verkleidung für BKG-Schachtgerüst Stahlblech feuerverzinkt, pro m²		**9-13000-0011**		
Fahrkorb				
Fahrkorb mit Edelstahl (1.4016)				
Fahrkorb mit Edelstahl(1.4016) Dessin: gebürstet;Boden Edelstahl, ohne Zwischenboden		**9-21000-0039**	46,53	
Fahrkorbabschluß				
Zusätzliches Lichtgitter am Fahrkorbzugang bei Durchladung Typ 49/50P		**9-28000-0080**		
Zusätzliche Magnetkurve				
zusätzliche Magnetkurve		**9-28000-0001**	67	
Überlastsicherung				
Überlastsicherung, elektronisch		**9-28000-0205**		
Drehtür u. Kombinationstür				
Tür Edelstahl (1.4016)				
Ausführung Drehtür einflügelig mit Edelstahl(1.4016) Dessin: gebürstet		**9-51000-0013**	46,97	
Zusätzliche Tür				
zusätzliche Drehtür einflügelig Stahlblech verzinkt (Zinkal)		**9-51000-0105**	88	
Triebwerksraum				
Stufenanlegeleiter zum Triebwerksraum				
Stufenanlegeleiter für Schachtkopfhöhe > 2,8 m bis 3,5 m, inkl. Wandhalter abschließbar		**9-46000-0101**	106	

46) Werkstoff Edelstahl 1.4016 ist für geringe Korrosionsbeanspruchung einsetzbar, nicht geeignet z.B. Fleischerei- und Molkereiprodukte! Andere Werkstoffe auf Anfrage.
53) Nur Einsatzkabine, Rahmenteil grundiert.
67) z.B. bei wechselseitigem Türanschlag oder Durchladung.
88) Einschließlich der Bedienungselemente und dem Türverschluß.
97) Werkstoff-Nr. 1.4016, andere Werkstoffe auf Anfrage.Türgriff aus Kunststoff. Scharniere galv. verzinkt.
106) Schachtkopfhöhe = Höhe entsprechend der Anlagenzeichnung von OKFF bis Oberkante Triebwerksraum.
199) Preis pro Meter

	Maße	Bestell-Nr.	Fußnoten	Preis in €
Triebwerksraum				
Fernauslösung				
mechanische Fernauslösung für Geschwindigkeitsbegrenzer		**9-45000-0001**	111	
elektrische Fernauslösung für Geschwindigkeitsbegrenzer		**9-45000-0003**	111	
Triebwerksraumtür				
Triebwerksraumtür einflügelig				
Triebwerksraumtür einflügelig und einwandig mit Edelstahl (1.4016) Dessin: gebürstet		**9-52000-0122**	115,46	

46) Werkstoff Edelstahl 1.4016 ist für geringe Korrosionsbeanspruchung einsetzbar, nicht geeignet z.B. Fleischerei- und Molkereiprodukte! Andere Werkstoffe auf Anfrage.
111) Die Standardschachtkopfhöhe ist um 50 mm zu erweitern.
115) Alle Preise gelten für die Türhöhe von 600 mm.

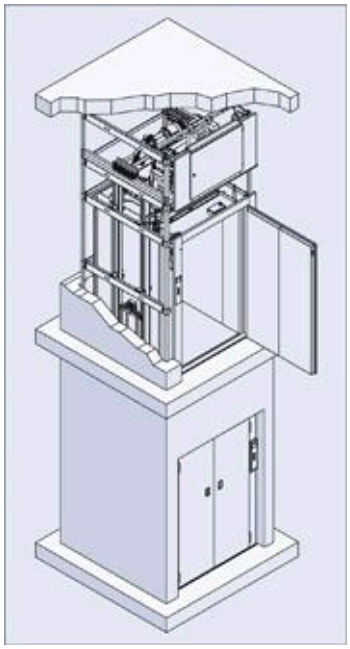

Tragfähigkeit:	**Q = 750 kg und 1000 kg**
Betriebsgeschwindigkeit:	**v = 0,15 m/s**
Beladung:	**einseitig oder gegenüberliegend**

Schachtgerüst:	feuerverzinktes, selbsttragendes Schachtgerüst
Schachttüren:	zweiflügelige Drehtüren DIN 18090, Stahlblech feuerverzinkt.
Fahrkorb:	mit Einsatzkabine, Stahlblech feuerverzinkt, Rollenfangvorrichtung und Rammschutzleisten.
Triebwerk:	kompaktes Schneckengetriebe mit Kettenrad einschl. Sicherheitsbremse und Handrad, Anordnung im Schachtkopf.
Steuerung:	SPS-Steuerung
Triebwerksraumtür:	zweiflügelige Drehtür, Stahlblech feuerverzinkt, mit Fallenschloß, abschließbar.

!

1) MASSBLATT

Drehtüren 2flg.bodengleich
Triebwerk im Schachtkopf

1) Dient nur zur Projektierung! Zur Auftragsabwicklung unten aufgeführte Anlagezeichnung verwenden.

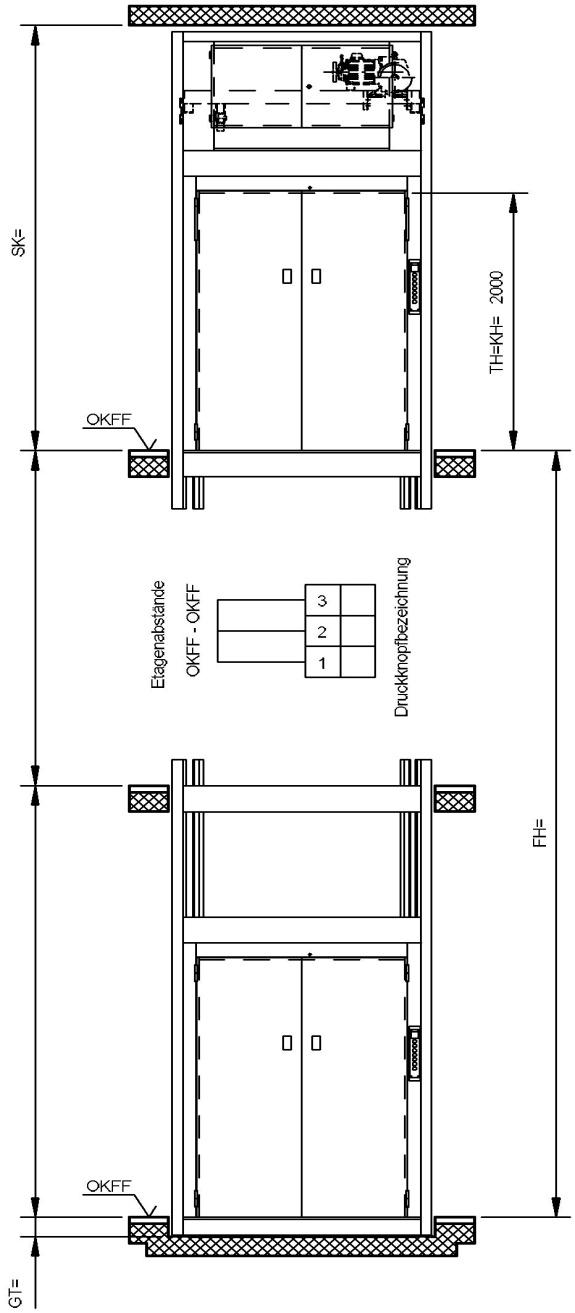

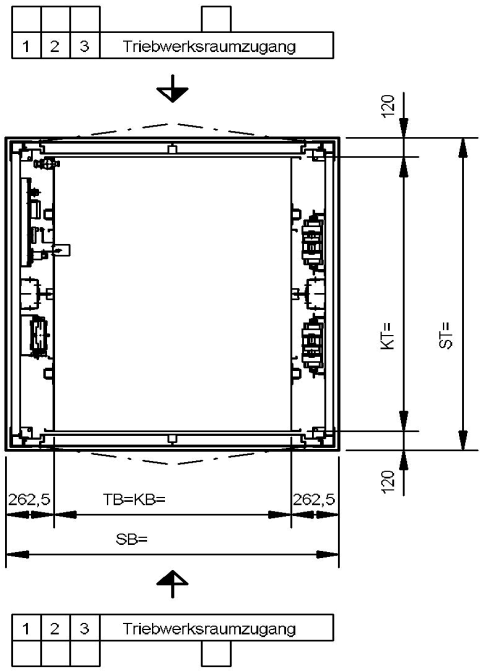

Bei vorhandenem Mauer- oder Betonschacht sind kleinere Schachtabmessungen auf Anfrage möglich!

Änderungen vorbehalten, alle Maße in mm.

Der Schacht muss winkel- und lotrecht ausgeführt werden. Max. zulässige Abweichungen vom Lotrechten der Mittelachse +20mm. Alle Maße sind Mindestmaße.

Q kg	v m/s	BKG Typ	Anlage-zeichnung Nr.	Fahrkorbabmessungen KB=	KT=	KH=	Schachtkopf SK min.	Gruben-tiefe GT=min.
1000	0,15	1000.15/50P	5-65010-0005	1300	1700	2000	3300	170
750		750.15/50P	5-65010-0006					

Artikel-Nr.	Ausgabe
5-60002-0247	**06/2006**

750/1000 kg Aufzug

Triebwerk oben im Schachtkopf
Zugänge einseitig oder gegenüber
750/1000 kg Aufzug

Preisliste

max. Tragkraft kg	Typ	Antrieb	max. Grundfläche	max. Kabinenmaße KBxKTxKH in mm	Hst/Lst	FH m	Bestell-Nr.	Preis
750	750.15/50P	FG	2,21	1300x1700x2000	2 / 2	3	**0-50199-2202**	
					3 / 3	6	**0-50199-2203**	
1000	1000.15/50P	FG	2,21	1300x1700x2000	2 / 2	3	**0-50199-2212**	
					3 / 3	6	**0-50199-2213**	

Bei Durchladung ist zum Grundpreis eine zusätzliche Magnetkurve hinzuzurechnen.
Güteraufzüge mit größerer Haltestellenanzahl und größerer Förderhöhe: Preise auf Anfrage
Andere Abmessungen auf Anfrage

750.15/50P FG

Gerüst
Fahrschiene T 82 B
Feuerverzinktes, selbsttragendes Schachtgerüst.
Das Schachtgerüst muss am Boden, Deckendurchbruch und Decke befestigt werden.

Schachttüren
Drehtüren zweiflügelig bodengleich, nach DIN 18090, Stahlblech feuerverzinkt
Triebwerksraumtür einflügelig und einwandig, mit Sicherheitsschloss, Stahlblech feuerverzinkt.

Fahrkorb
Aufhängung des Fahrkorbes 2 : 1
Rollenfangvorrichtung als Schutzeinrichtung gegen Absturz
Tragfähigkeit 750 kg
Tragmittel 2 x Rollenkette 12B-1
Fahrkorb Stahlblech feuerverzinkt.
Geschwindigkeitsbegrenzer
Fahrkorbboden Stahlblech feuerverzinkt mit Alu-Riffelblech
Fahrkorbbeleuchtung mit Notbeleuchtung
Fahrkorbabschluß durch Lichtgitter
Innensteuerung durch Schlüsselschalter aktivierbar
Notruftaster mit Notrufsummer

Gegengewicht
Spanngewicht

Triebwerk
Typ FG mit Handrad
Betriebsgeschwindigkeit = 0,15 m/s
Kettenrad Ø 151,0
Motor Leistung = 3,00 kW
Zweikreisbremse

Elektrotechnik
Montagefahrt
Fahrzeitüberwachung
Phasenüberwachungsrelais
Einfahrsignal, Weiterfahrsperre
Parkhaltestelle (frei wählbar)
Steuerspannung 24V AC
Diagnosesystem
Standortanzeige, Rufquittung
Besetztanzeige, Störanzeige
Anhol- und Sendetaster, Taster für Rufanlage
Ausführung der Steuertafel als SPS-Steuerung im Schaltschrank
Abschließbarer 4-poliger Hauptschalter

1000.15/50P FG

Gerüst
Fahrschiene T 82 B
Feuerverzinktes, selbsttragendes Schachtgerüst.
Das Schachtgerüst muss am Boden, Deckendurchbruch und Decke befestigt werden.

Schachttüren
Drehtüren zweiflügelig bodengleich, nach DIN 18090, Stahlblech feuerverzinkt
Triebwerksraumtür einflügelig und einwandig, mit Sicherheitsschloss, Stahlblech feuerverzinkt.

Fahrkorb
Aufhängung des Fahrkorbes 2 : 1
Rollenfangvorrichtung als Schutzeinrichtung gegen Absturz
Tragfähigkeit 1000 kg
Tragmittel 2 x Rollenkette 12B-1
Fahrkorb Stahlblech feuerverzinkt.
Geschwindigkeitsbegrenzer
Fahrkorbboden Stahlblech feuerverzinkt mit Alu-Riffelblech
Fahrkorbbeleuchtung mit Notbeleuchtung
Fahrkorbabschluß durch Lichtgitter
Innensteuerung durch Schlüsselschalter aktivierbar
Notruftaster mit Notrufsummer

Gegengewicht
Spanngewicht

Triebwerk
Typ FG mit Handrad
Betriebsgeschwindigkeit = 0,15 m/s
Kettenrad Ø 151,0
Motor Leistung = 3,00 kW
Zweikreisbremse

Elektrotechnik
Montagefahrt
Fahrzeitüberwachung
Phasenüberwachungsrelais
Einfahrsignal, Weiterfahrsperre
Parkhaltestelle (frei wählbar)
Steuerspannung 24V AC
Diagnosesystem
Standortanzeige, Rufquittung
Besetztanzeige, Störanzeige
Anhol- und Sendetaster, Taster für Rufanlage
Ausführung der Steuertafel als SPS-Steuerung im Schaltschrank
Abschließbarer 4-poliger Hauptschalter

	Maße	Bestell-Nr.	Fußnoten	Preis in €
Schachtgerüst				
Förderhöhenkorrektur pro 1,0 m				
Förderhöhenkorrektur pro 1,0 m inkl. Innenverblechung für Typ 49P/50P		**9-10000-0018**		
Fahrbahninnenverblechung				
Fahrbahninnenverblechung, Stahlblech feuerverzinkt, je m bei Durchladung		**9-15000-0141**	199	
Verkleidung für BKG-Schachtgerüst				
Verkleidung für BKG-Schachtgerüst Stahlblech feuerverzinkt, pro m²		**9-13000-0011**		
Fahrkorb				
Fahrkorb mit Edelstahl (1.4016)				
Fahrkorb mit Edelstahl(1.4016) Dessin: gebürstet;Boden Edelstahl, ohne Zwischenboden		**9-21000-0039**	46,53	
Fahrkorbabschluß				
Zusätzliches Lichtgitter am Fahrkorbzugang bei Durchladung Typ 49/50P		**9-28000-0080**		
Zusätzliche Magnetkurve				
zusätzliche Magnetkurve		**9-28000-0001**	67	
Überlastsicherung				
Überlastsicherung, elektronisch		**9-28000-0205**		
Drehtür u. Kombinationstür				
Tür Edelstahl (1.4016)				
Ausführung Drehtür einflügelig mit Edelstahl(1.4016) Dessin: gebürstet		**9-51000-0014**	46,97	
Ausführung Drehtür zweiflügelig mit Edelstahl(1.4016) Dessin: gebürstet		**9-57000-0014**	46,97	
Zusätzliche Tür				
zusätzliche Drehtür zweiflügelig Stahlblech feuerverzinkt		**9-57000-0104**	88	

46) Werkstoff Edelstahl 1.4016 ist für geringe Korrosionsbeanspruchung einsetzbar, nicht geeignet z.B. Fleischerei- und Molkereiprodukte! Andere Werkstoffe auf Anfrage.
53) Nur Einsatzkabine, Rahmenteil grundiert.
67) z.B. bei wechselseitigem Türanschlag oder Durchladung.
88) Einschließlich der Bedienungselemente und dem Türverschluß.
97) Werkstoff-Nr. 1.4016, andere Werkstoffe auf Anfrage.Türgriff aus Kunststoff. Scharniere galv. verzinkt.
199) Preis pro Meter

	Maße	Bestell-Nr.	Fußnoten	Preis in €
Triebwerksraum				
Stufenanlegeleiter zum Triebwerksraum				
Stufenanlegeleiter für Schachtkopfhöhe > 2,8 m bis 3,5 m, inkl. Wandhalter abschließbar		**9-46000-0101**	106	
Fernauslösung				
mechanische Fernauslösung für Geschwindigkeitsbegrenzer		**9-45000-0001**	111	
elektrische Fernauslösung für Geschwindigkeitsbegrenzer		**9-45000-0003**	111	
Triebwerksraumtür				
Triebwerksraumtür zweiflügelig				
Triebwerksraumtür zweiflügelig und einwandig mit Edelstahl (1.4016) Dessin: gebürstet		**9-52000-0133**	115,46	

46) Werkstoff Edelstahl 1.4016 ist für geringe Korrosionsbeanspruchung einsetzbar, nicht geeignet z.B. Fleischerei- und Molkereiprodukte! Andere Werkstoffe auf Anfrage.
106) Schachtkopfhöhe = Höhe entsprechend der Anlagenzeichnung von OKFF bis Oberkante Triebwerksraum.
111) Die Standardschachtkopfhöhe ist um 50 mm zu erweitern.
115) Alle Preise gelten für die Türhöhe von 600 mm.

BKG

VERTRIEBSKATALOG

2010

Personenaufzüge

Produktionsprogramm:

- Kleingüteraufzüge
- Güteraufzüge
- Güteraufzüge mit Begleitperson
- Automatik-Aufzüge
- Spezial-Aufzüge
- Personenaufzüge
- Komponenten
  - Türen
  - Fahrkörbe
  - Antriebe
  - Steuerungen
  - usw.

BKG Vertriebskatalog

Die Preisbasis der Aufzüge ist eine unvollständige Maschine gemäß der EG-Maschinenrichtlinie 2006/42/EG.

Autoren: Bunse

Ausgabe: **01/2010**

Status: Version 4.0

Copyright © 2010 Bunse-Aufzüge-GmbH, Merseburger Straße 5, 33106 Paderborn

Alle Rechte vorbehalten.

Der Inhalt dieses Dokumentes darf ohne vorherige schriftliche Erlaubnis durch Fa. Bunse-Aufzüge-GmbH nicht (ganz oder teilweise) reproduziert, benutzt, veröffentlicht oder für sonstige Zwecke an Dritte weitergegeben werden.

Das Copyright gilt für alle Formen der Reproduktion, in denen die vorliegenden Informationen eingeflossen sind, einschließlich und zwar ohne Begrenzung für Speichermedien jeder Art, Computerausdrucke und visuelle Anzeigen.

Personenaufzüge

Schiebetür automatisch 5

Drehtür manuell 17

Erläuterung zum Vertriebskatalog

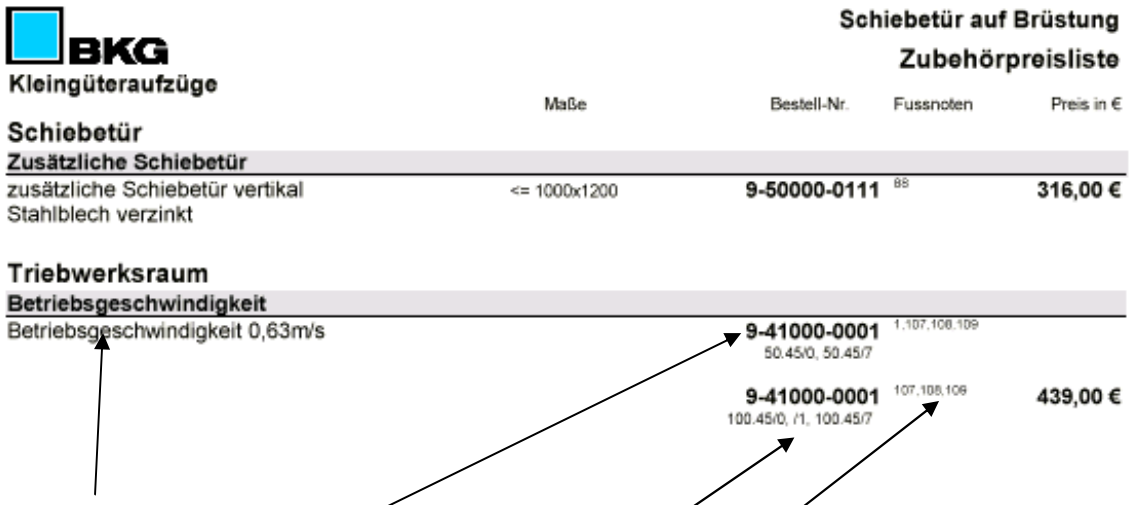

BKG
Kleingüteraufzüge

Schiebetür auf Brüstung
Zubehörpreisliste

	Maße	Bestell-Nr.	Fussnoten	Preis in €
Schiebetür				
Zusätzliche Schiebetür				
zusätzliche Schiebetür vertikal Stahlblech verzinkt	<= 1000x1200	**9-50000-0111**	88	**316,00 €**
Triebwerksraum				
Betriebsgeschwindigkeit				
Betriebsgeschwindigkeit 0,63m/s		**9-41000-0001** 50.45/0, 50.45/7	1,107,108,109	
		9-41000-0001 100.45/0, /1, 100.45/7	107,108,109	**439,00 €**

Produktbeschreibung

Bestell-Nr.

Gilt nur für diese Typen

Fußnoten

Schiebetür automatisch

Triebwerk oben über dem Schacht V=0,30 m/s

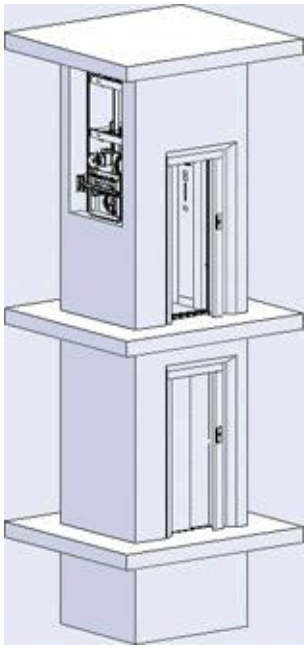

Tragfähigkeit:	**Q = 225 kg / 3 Personen**
Betriebsgeschwindigkeit:	**v = 0,30 m/s**
Beladung:	**einseitig**

Schachtgerüst: verzinktes Montagehilfsgerüst,
zum Einbau in einen bauseitigen Schacht.

Schachttüren: zweiteilige automatische Teleskop-Schiebetür DIN 18091,
grundiert

Fahrkorb: mit Einsatzkabine, Stahlblech verzinkt (zinkal),
für nachträglichen Anstrich geeignet, Decke platalweiß
mit zweiteiliger automatischer Teleskop-Schiebetür als Fahrkorbabschluß, grundiert
Beleuchtung durch 4 Niedervoltstrahler in abgehängter Decke,
Rollenfangvorrichtungen, Überlasteinrichtung, Vorbereitung für Notrufsystem.

Triebwerk: kompaktes Schneckengetriebe mit Treibscheibe,
einschl. Sicherheitsbremse und Handrad,
Anordnung unten neben dem Schacht, oben neben dem Schacht
oder oben über dem Schacht.

Steuerung: Selbstfahrersteuerung mit elektronischem Kommandoteil,
Besetztanzeige in den Haltestellen,
Kurzhubtaster im modernen Edelstahldesign,
Vorbereitung für bauseitiges Notrufsystem.

Preise auf Anfrage

[1] MASSBLATT

Personenaufzüge Triebwerk über dem Schacht

[1] Dient nur zur Projektierung! Zur Auftragsabwicklung unten aufgeführte Anlagezeichnung verwenden.

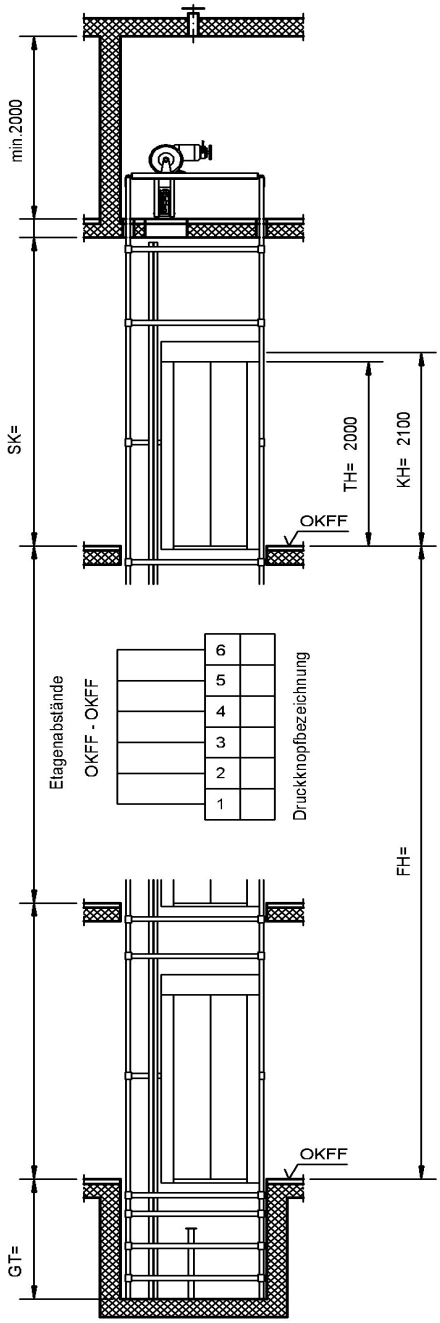

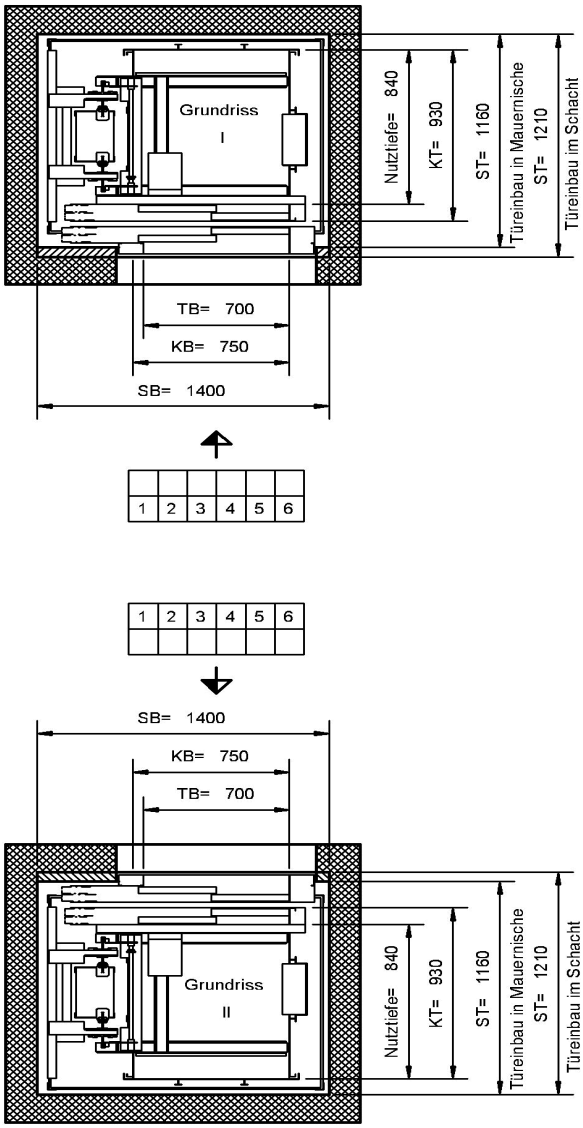

Änderungen vorbehalten, alle Maße in mm.

Der Schacht muss winkel- und lotrecht ausgeführt werden. Max. zulässige Abweichungen vom Lotrechten der Mittelachse +20mm. Alle Maße sind Mindestmaße.

Q kg	v m/s	BKG Typ	Anlagezeichnung Nr.	Grundriss	max. Anzahl Haltestellen	Mindest Etagenabstand		Mindestmaße entspr. EN 81 SK=min.	GT=min.		
225 oder 3.Pers.	0,30	225.30/76	5-67610-0001	I	5	2600		3350	1300		
			5-67610-0002	II							
	0,60	225.60/76	5-67610-0003	I	6						
			5-67610-0004	II							

Artikel-Nr.	Ausgabe
5-60102-0036	**09/2003**

Schiebetür automatisch

Triebwerk oben neben dem Schacht V=0,30 m/s

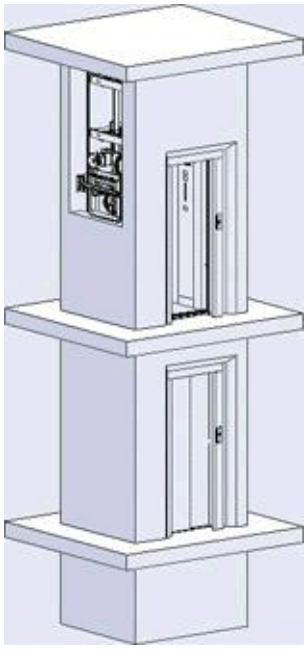

Tragfähigkeit:	**Q = 225 kg / 3 Personen**
Betriebsgeschwindigkeit:	**v = 0,30 m/s**
Beladung:	**einseitig**

Schachtgerüst: verzinktes Montagehilfsgerüst,
zum Einbau in einen bauseitigen Schacht.

Schachttüren: zweiteilige automatische Teleskop-Schiebetür DIN 18091,
grundiert

Fahrkorb: mit Einsatzkabine, Stahlblech verzinkt (zinkal),
für nachträglichen Anstrich geeignet, Decke platalweiß
mit zweiteiliger automatischer Teleskop-Schiebetür als Fahrkorbabschluß, grundiert
Beleuchtung durch 4 Niedervoltstrahler in abgehängter Decke,
Rollenfangvorrichtungen, Überlasteinrichtung, Vorbereitung für Notrufsystem.

Triebwerk: kompaktes Schneckengetriebe mit Treibscheibe,
einschl. Sicherheitsbremse und Handrad,
Anordnung unten neben dem Schacht, oben neben dem Schacht
oder oben über dem Schacht.

Steuerung: Selbstfahrersteuerung mit elektronischem Kommandoteil,
Besetztanzeige in den Haltestellen,
Kurzhubtaster im modernen Edelstahldesign,
Vorbereitung für bauseitiges Notrufsystem.

Preise auf Anfrage

BKG

[1] MASSBLATT

Personenaufzüge
Triebwerk oben
nebenstehend

[1] Dient nur zur Projektierung! Zur Auftragsabwicklung unten aufgeführte Anlagezeichnung verwenden.

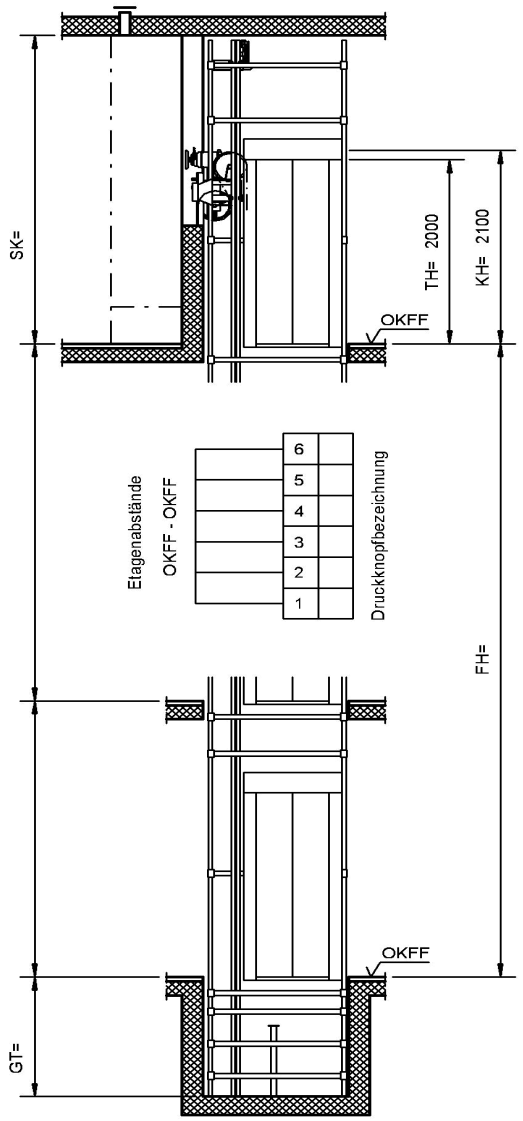

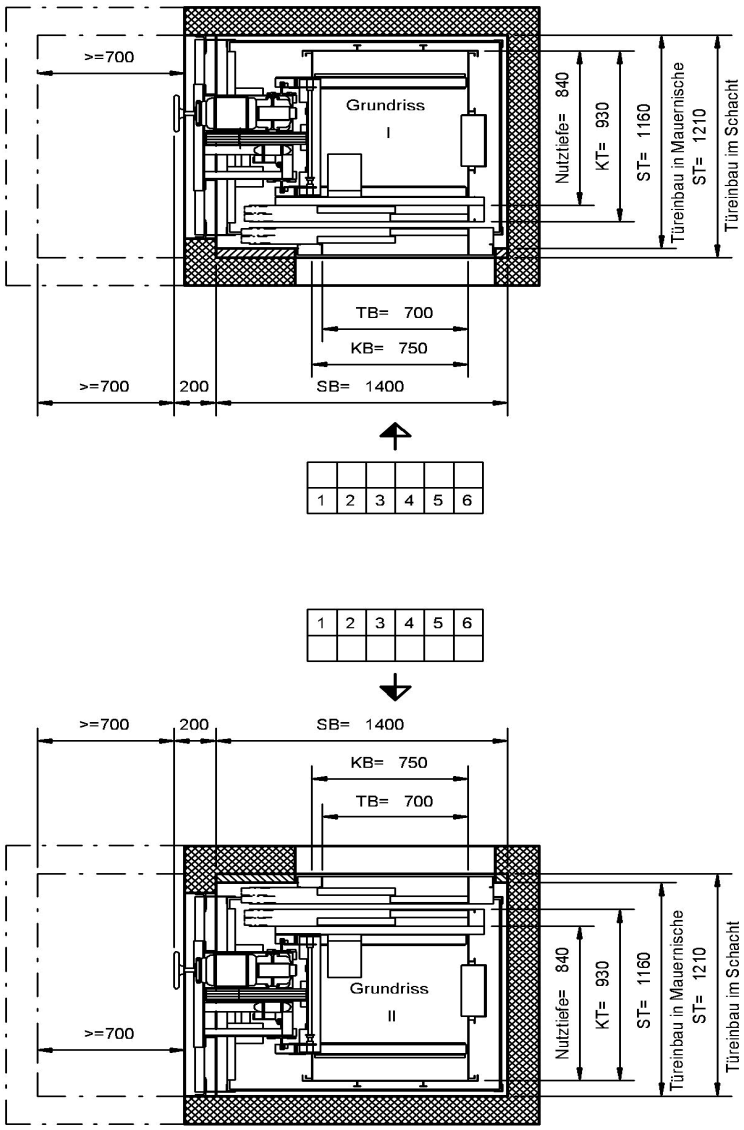

Änderungen vorbehalten, alle Maße in mm.

Der Schacht muss winkel- und lotrecht ausgeführt werden. Max. zulässige Abweichungen vom Lotrechten der Mittelachse +20mm. Alle Maße sind Mindestmaße.

Q kg	v m/s	BKG Typ	Anlagezeichnung Nr.	Grundriss	max. Anzahl Haltestellen	Mindest Etagenabstand		Mindestmaße entspr. EN 81 SK=min.	GT=min.		
225 oder 3.Pers.	0,30	225.30/75	5-67510-0001	I	5	2600		3350	1300		
			5-67510-0002	II							
	0,60	225.60/75	5-67510-0003	I	6						
			5-67510-0004	II							

Artikel-Nr.	Ausgabe
5-60102-0035	**09/2003**

Schiebetür automatisch

Triebwerk unten neben dem Schacht V=0,30 m/s

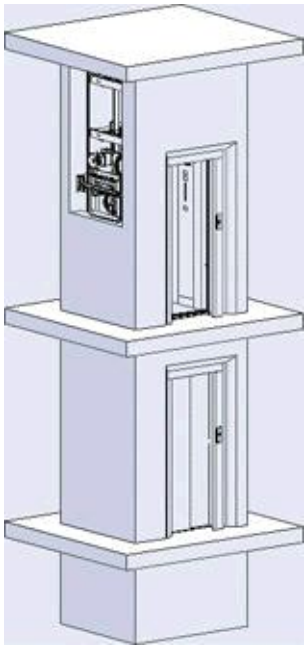

Tragfähigkeit:	**Q = 225 kg / 3 Personen**
Betriebsgeschwindigkeit:	**v = 0,30 m/s**
Beladung:	**einseitig**

Schachtgerüst: verzinktes Montagehilfsgerüst,
zum Einbau in einen bauseitigen Schacht.

Schachttüren: zweiteilige automatische Teleskop-Schiebetür DIN 18091,
grundiert

Fahrkorb: mit Einsatzkabine, Stahlblech verzinkt (zinkal),
für nachträglichen Anstrich geeignet, Decke platalweiß
mit zweiteiliger automatischer Teleskop-Schiebetür als Fahrkorbabschluß, grundiert
Beleuchtung durch 4 Niedervoltstrahler in abgehängter Decke,
Rollenfangvorrichtungen, Überlasteinrichtung, Vorbereitung für Notrufsystem.

Triebwerk: kompaktes Schneckengetriebe mit Treibscheibe,
einschl. Sicherheitsbremse und Handrad,
Anordnung unten neben dem Schacht, oben neben dem Schacht
oder oben über dem Schacht.

Steuerung: Selbstfahrersteuerung mit elektronischem Kommandoteil,
Besetztanzeige in den Haltestellen,
Kurzhubtaster im modernen Edelstahldesign,
Vorbereitung für bauseitiges Notrufsystem.

Preise auf Anfrage

BKG

[1] MASSBLATT

Personenaufzüge
Triebwerk unten
nebenstehend

[1] Dient nur zur Projektierung! Zur Auftragsabwicklung unten aufgeführte Anlagezeichnung verwenden.

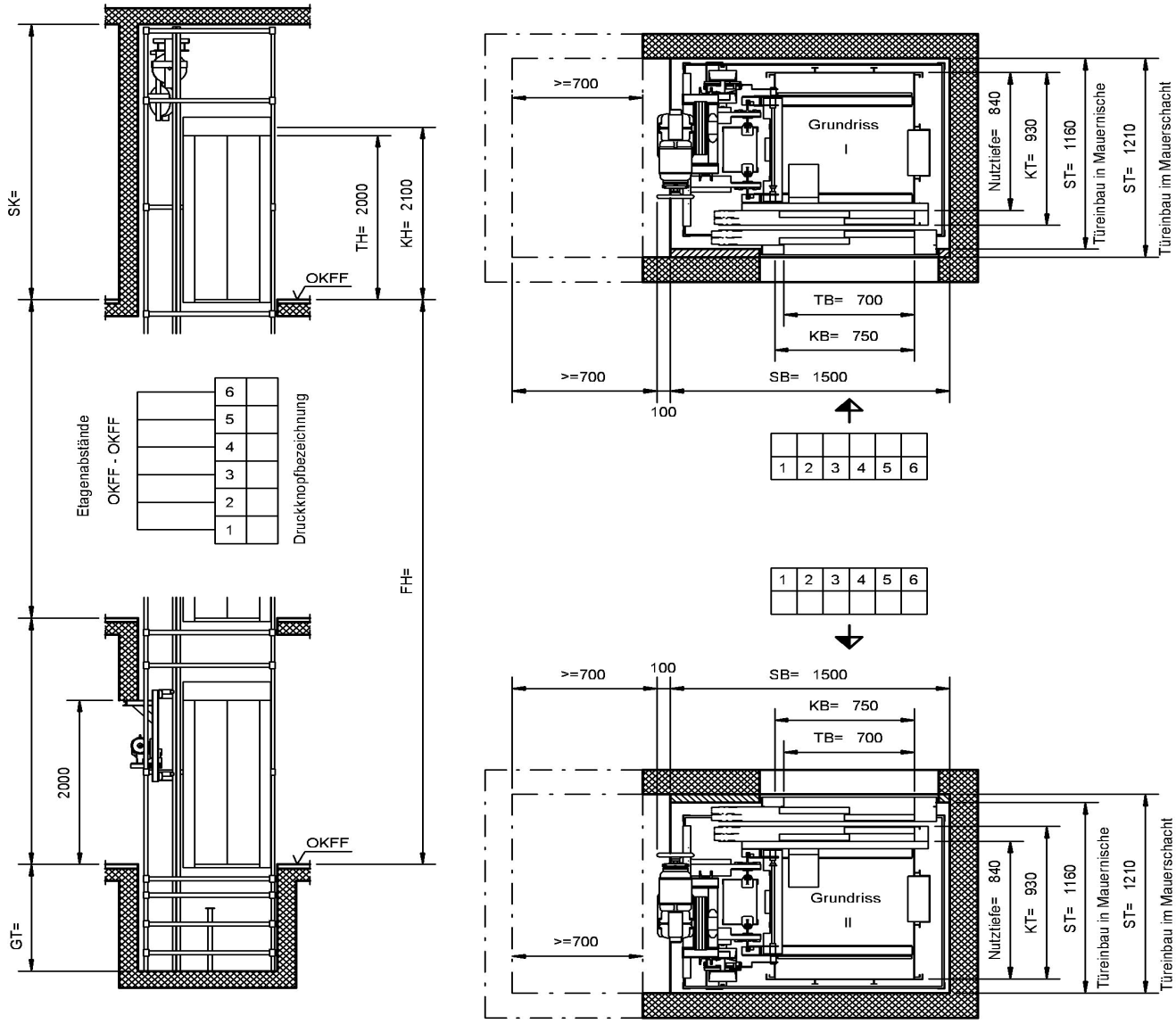

Änderungen vorbehalten, alle Maße in mm.

Der Schacht muss winkel- und lotrecht ausgeführt werden. Max. zulässige Abweichungen vom Lotrechten der Mittelachse +20mm. Alle Maße sind Mindestmaße.

Q kg	v m/s	BKG Typ	Anlagezeichnung Nr.	Grundriss	max. Anzahl Haltestellen	Mindest Etagenabstand		Mindestmaße entspr. EN 81 SK=min.	GT=min.		
225 oder 3.Pers.	0,30	225.30/74	5-67410-0001	I	4	2600		3350	1300		
			5-67410-0002	II							
	0,60	225.60/74	5-67410-0003	I	6						
			5-67410-0004	II							

Artikel-Nr.	Ausgabe
5-60102-0034	**09/2003**

Schiebetür automatisch

Triebwerk oben über dem Schacht V=0,60 m/s

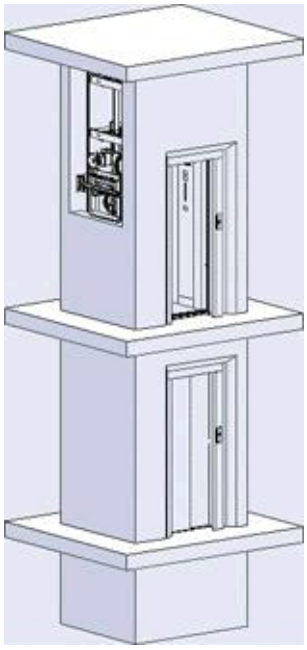

Tragfähigkeit:	**Q = 225 kg / 3 Personen**
Betriebsgeschwindigkeit:	**v = 0,60 m/s**
Beladung:	**einseitig**

Schachtgerüst: verzinktes Montagehilfsgerüst,
zum Einbau in einen bauseitigen Schacht.

Schachttüren: zweiteilige automatische Teleskop-Schiebetür DIN 18091,
grundiert

Fahrkorb: mit Einsatzkabine, Stahlblech verzinkt (zinkal),
für nachträglichen Anstrich geeignet, Decke platalweiß
mit zweiteiliger automatischer Teleskop-Schiebetür als Fahrkorbabschluß, grundiert
Beleuchtung durch 4 Niedervoltstrahler in abgehängter Decke,
Rollenfangvorrichtungen, Überlasteinrichtung, Vorbereitung für Notrufsystem.

Triebwerk: kompaktes Schneckengetriebe mit Treibscheibe,
einschl. Sicherheitsbremse und Handrad,
Anordnung unten neben dem Schacht, oben neben dem Schacht
oder oben über dem Schacht.

Steuerung: Selbstfahrersteuerung mit elektronischem Kommandoteil,
Besetztanzeige in den Haltestellen,
Kurzhubtaster im modernen Edelstahldesign,
Vorbereitung für bauseitiges Notrufsystem.

Preise auf Anfrage

BKG

[1] MASSBLATT

Personenaufzüge Triebwerk über dem Schacht

[1] Dient nur zur Projektierung! Zur Auftragsabwicklung unten aufgeführte Anlagezeichnung verwenden.

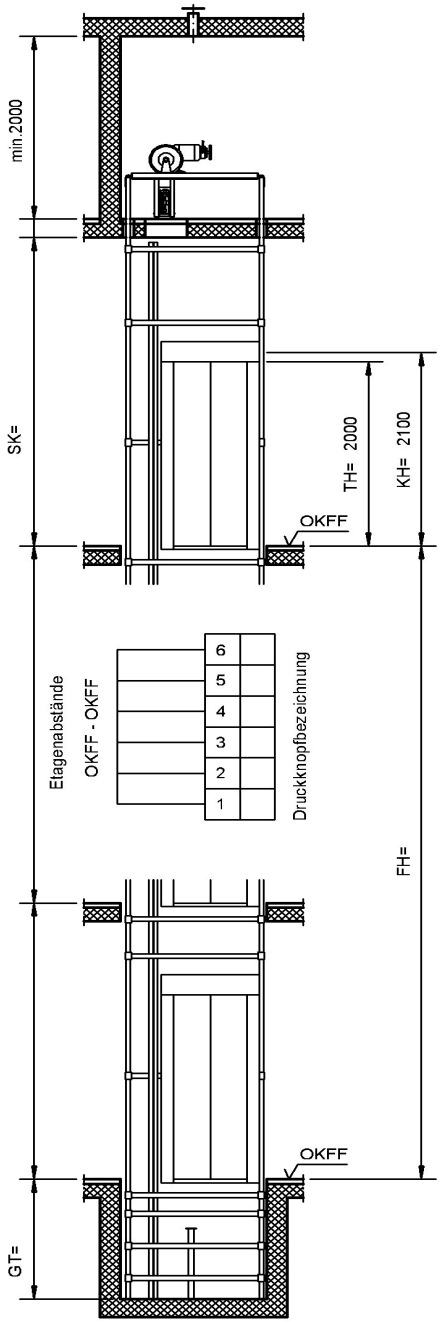

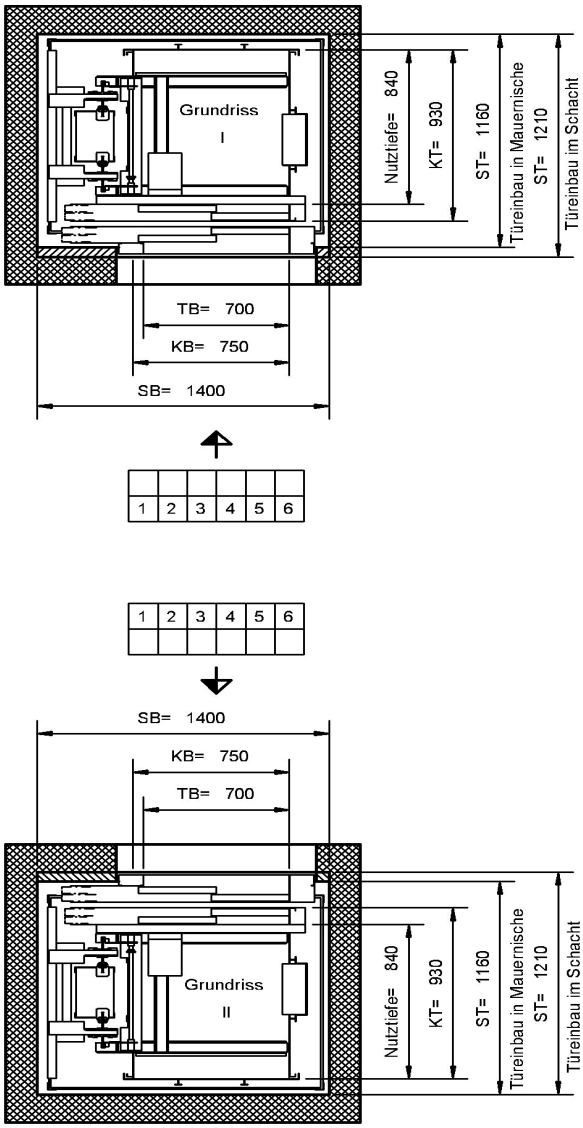

Änderungen vorbehalten, alle Maße in mm.

Der Schacht muss winkel- und lotrecht ausgeführt werden. Max. zulässige Abweichungen vom Lotrechten der Mittelachse +20mm. Alle Maße sind Mindestmaße.

Q kg	v m/s	BKG Typ	Anlagezeichnung Nr.	Grundriss	max. Anzahl Haltestellen	Mindest Etagenabstand		Mindestmaße entspr. EN 81 SK=min.	GT=min.		
225 oder 3.Pers.	0,30	225.30/76	5-67610-0001	I	5	2600		3350	1300		
			5-67610-0002	II							
	0,60	225.60/76	5-67610-0003	I	6						
			5-67610-0004	II							

Artikel-Nr.	Ausgabe
5-60102-0036	**09/2003**

Schiebetür automatisch

Triebwerk oben neben dem Schacht V=0,60 m/s

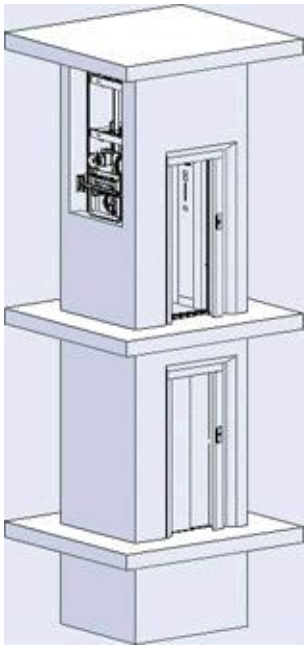

Tragfähigkeit:	**Q = 225 kg / 3 Personen**
Betriebsgeschwindigkeit:	**v = 0,60 m/s**
Beladung:	**einseitig**

Schachtgerüst: verzinktes Montagehilfsgerüst,
zum Einbau in einen bauseitigen Schacht.

Schachttüren: zweiteilige automatische Teleskop-Schiebetür DIN 18091,
grundiert

Fahrkorb: mit Einsatzkabine, Stahlblech verzinkt (zinkal),
für nachträglichen Anstrich geeignet, Decke platalweiß
mit zweiteiliger automatischer Teleskop-Schiebetür als Fahrkorbabschluß, grundiert
Beleuchtung durch 4 Niedervoltstrahler in abgehängter Decke,
Rollenfangvorrichtungen, Überlasteinrichtung, Vorbereitung für Notrufsystem.

Triebwerk: kompaktes Schneckengetriebe mit Treibscheibe,
einschl. Sicherheitsbremse und Handrad,
Anordnung unten neben dem Schacht, oben neben dem Schacht
oder oben über dem Schacht.

Steuerung: Selbstfahrersteuerung mit elektronischem Kommandoteil,
Besetztanzeige in den Haltestellen,
Kurzhubtaster im modernen Edelstahldesign,
Vorbereitung für bauseitiges Notrufsystem.

Preise auf Anfrage

BKG

[1] MASSBLATT

Personenaufzüge Triebwerk oben nebenstehend

[1] Dient nur zur Projektierung! Zur Auftragsabwicklung unten aufgeführte Anlagezeichnung verwenden.

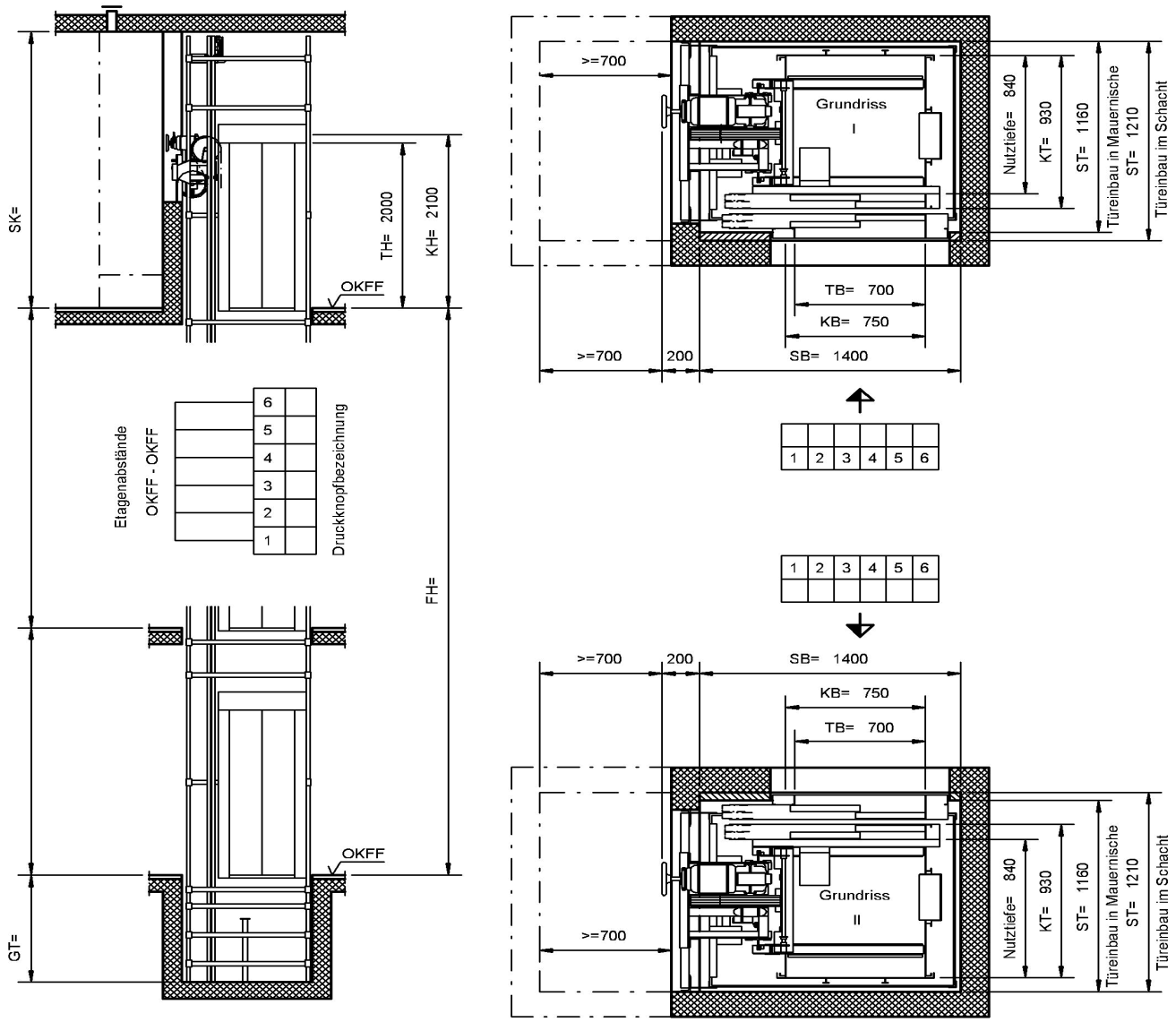

Änderungen vorbehalten, alle Maße in mm.

Der Schacht muss winkel- und lotrecht ausgeführt werden. Max. zulässige Abweichungen vom Lotrechten der Mittelachse +20mm. Alle Maße sind Mindestmaße.

Q kg	v m/s	BKG Typ	Anlagezeichnung Nr.	Grundriss	max. Anzahl Haltestellen	Mindest Etagenabstand		Mindestmaße entspr. EN 81 SK=min.	GT=min.		
225 oder 3.Pers.	0,30	225.30/75	5-67510-0001	I	5	2600		3350	1300		
			5-67510-0002	II							
	0,60	225.60/75	5-67510-0003	I	6						
			5-67510-0004	II							

Artikel-Nr.	Ausgabe
5-60102-0035	**09/2003**

Schiebetür automatisch

Triebwerk unten neben dem Schacht V=0,60 m/s

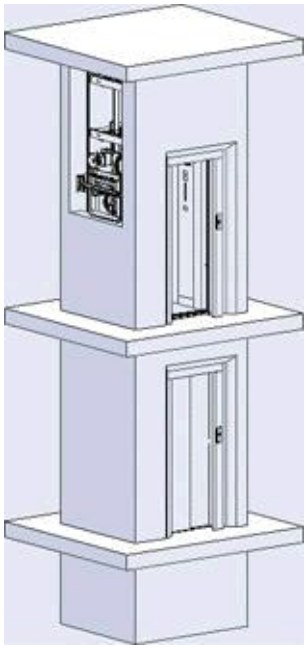

Tragfähigkeit:	**Q = 225 kg / 3 Personen**
Betriebsgeschwindigkeit:	**v = 0,60 m/s**
Beladung:	**einseitig**

Schachtgerüst: verzinktes Montagehilfsgerüst,
zum Einbau in einen bauseitigen Schacht.

Schachttüren: zweiteilige automatische Teleskop-Schiebetür DIN 18091,
grundiert

Fahrkorb: mit Einsatzkabine, Stahlblech verzinkt (zinkal),
für nachträglichen Anstrich geeignet, Decke platalweiß
mit zweiteiliger automatischer Teleskop-Schiebetür als Fahrkorbabschluß, grundiert
Beleuchtung durch 4 Niedervoltstrahler in abgehängter Decke,
Rollenfangvorrichtungen, Überlasteinrichtung, Vorbereitung für Notrufsystem.

Triebwerk: kompaktes Schneckengetriebe mit Treibscheibe,
einschl. Sicherheitsbremse und Handrad,
Anordnung unten neben dem Schacht, oben neben dem Schacht
oder oben über dem Schacht.

Steuerung: Selbstfahrersteuerung mit elektronischem Kommandoteil,
Besetztanzeige in den Haltestellen,
Kurzhubtaster im modernen Edelstahldesign,
Vorbereitung für bauseitiges Notrufsystem.

Preise auf Anfrage

BKG

[1] MASSBLATT

Personenaufzüge
Triebwerk unten
nebenstehend

[1] Dient nur zur Projektierung! Zur Auftragsabwicklung unten aufgeführte Anlagezeichnung verwenden.

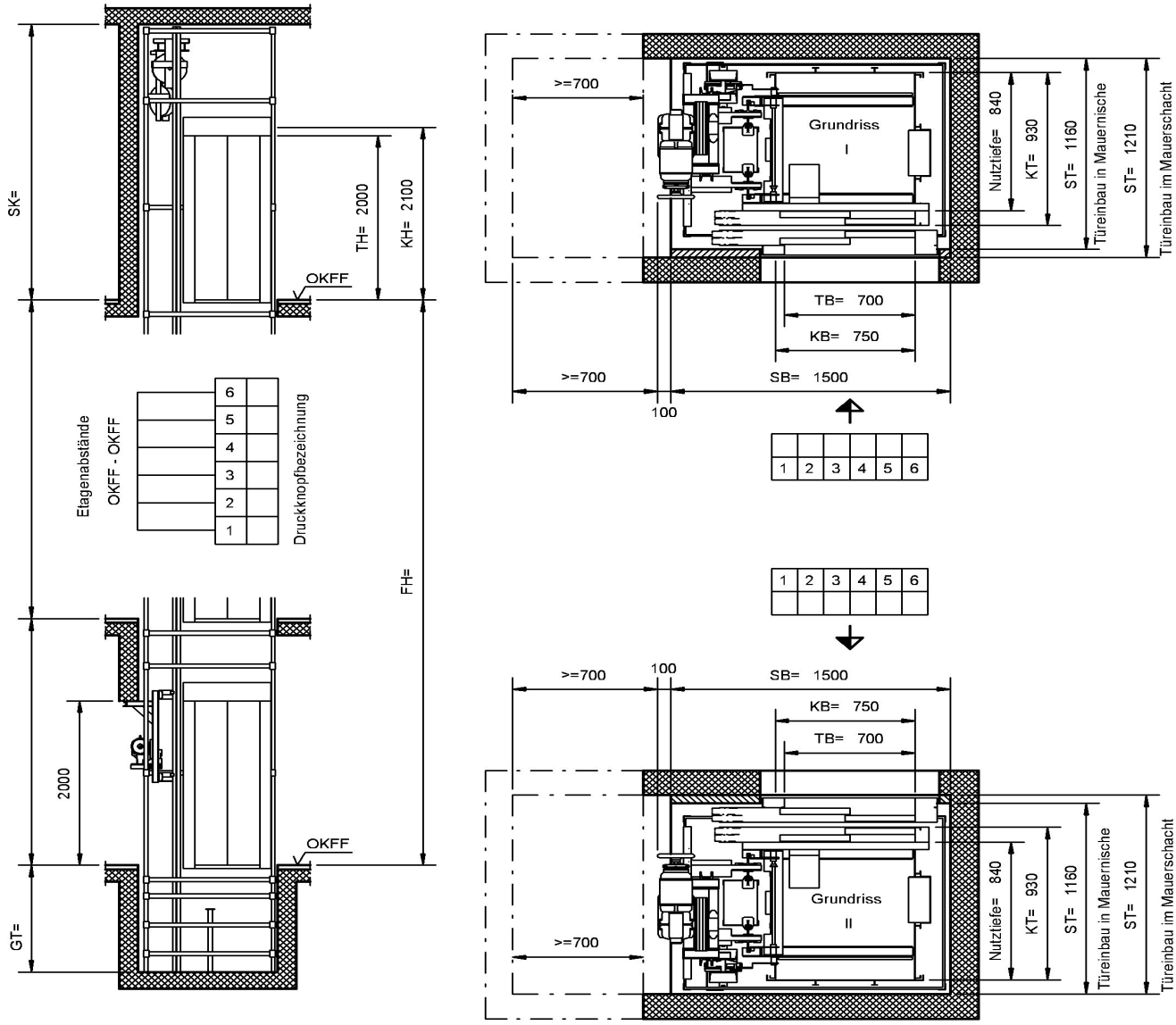

Änderungen vorbehalten, alle Maße in mm.

Der Schacht muss winkel- und lotrecht ausgeführt werden. Max. zulässige Abweichungen vom Lotrechten der Mittelachse +20mm. Alle Maße sind Mindestmaße.

Q kg	v m/s	BKG Typ	Anlagezeichnung Nr.	Grundriss	max. Anzahl Haltestellen	Mindest Etagenabstand		Mindestmaße entspr. EN 81 SK=min.	GT=min.		
225 oder 3.Pers.	0,30	225.30/74	5-67410-0001	I	4	2600		3350	1300		
			5-67410-0002	II							
	0,60	225.60/74	5-67410-0003	I	6						
			5-67410-0004	II							

Artikel-Nr.	Ausgabe
5-60102-0034	**09/2003**

Drehtür manuell

Triebwerk oben über dem Schacht V=0,30 m/s

Tragfähigkeit:	**Q = 225 kg / 3 Personen**
Betriebsgeschwindigkeit:	**v = 0,30 m/s**
Beladung:	**einseitig**

Schachtgerüst: verzinktes Montagehilfsgerüst,
zum Einbau in einen bauseitigen Schacht.

Schachttüren: einflügelige Drehtüren, DIN 18090,
Stahlblech grundiert,
selbstschließend mit Handbetätigung,
mit Schauöffnung 60 x 500 mm.

Fahrkorb: mit Einsatzkabine, Stahlblech verzinkt (zinkal),
für nachträglichen Anstrich geeignet, Decke platalweiß,
mit 4-teiliger Falttür als Fahrkorbabschluß, mit Edelstahl gebürstet belegt,
Beleuchtung durch 4 Niedervoltstrahler in abgehängter Decke,
Rollenfangvorrichtungen, Überlasteinrichtung, Vorbereitung für Notrufsystem.

Triebwerk: kompaktes Schneckengetriebe mit Treibscheibe,
einschl. Sicherheitsbremse und Handrad,
Anordnung unten neben dem Schacht, oben neben dem Schacht
oder oben über dem Schacht.

Steuerung: Selbstfahrersteuerung mit elektronischem Kommandoteil,
Besetztanzeige in den Haltestellen,
Kurzhubtaster im modernen Edelstahldesign,
Vorbereitung für bauseitiges Notrufsystem.

Preise auf Anfrage

BKG

1) MASSBLATT

Personenaufzüge Triebwerk über dem Schacht

1) Dient nur zur Projektierung! Zur Auftragsabwicklung unten aufgeführte Anlagezeichnung verwenden.

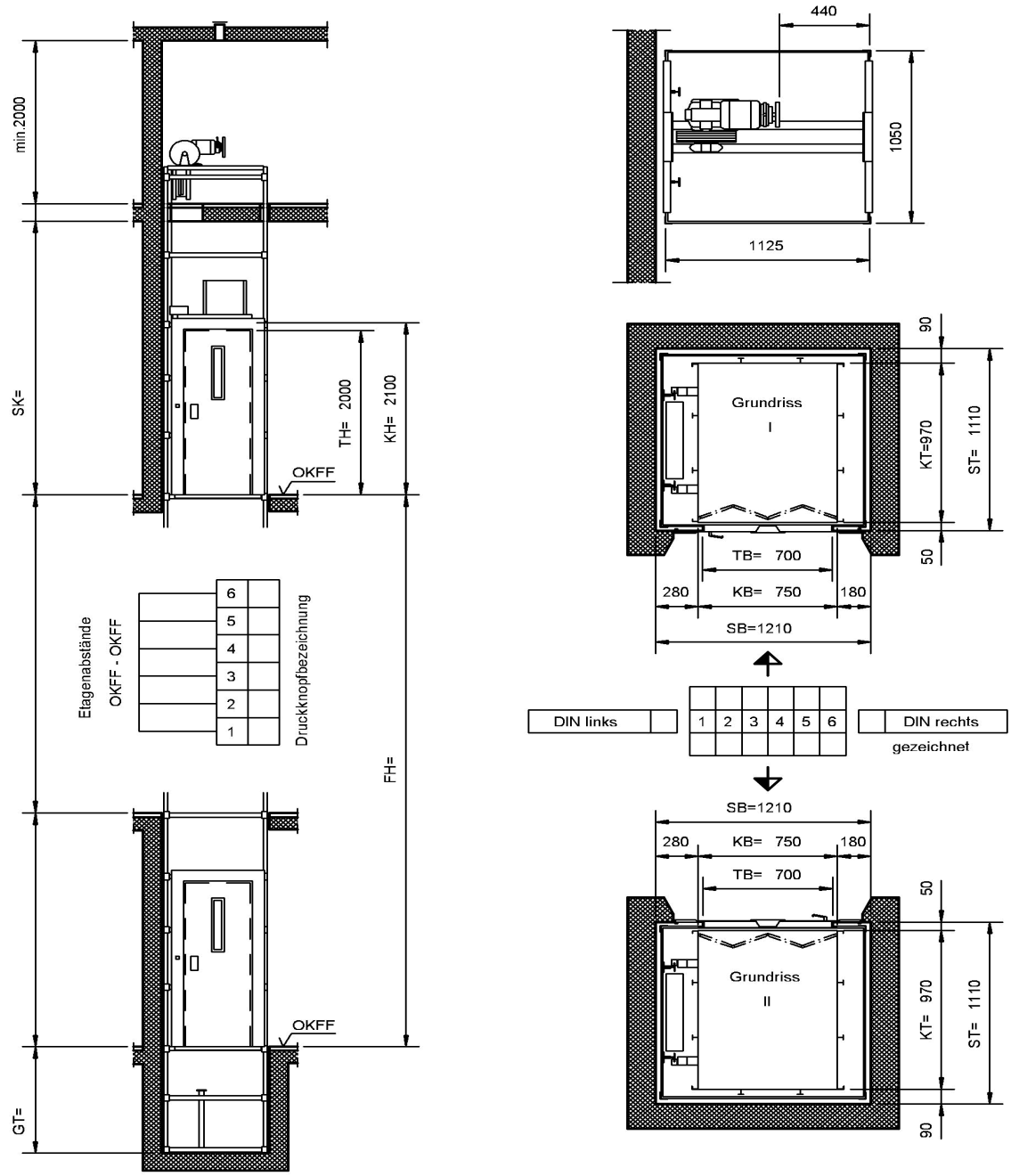

Änderungen vorbehalten, alle Maße in mm.

Der Schacht muss winkel- und lotrecht ausgeführt werden. Max. zulässige Abweichungen vom Lotrechten der Mittelachse +20mm. Alle Maße sind Mindestmaße.

Q kg	v m/s	BKG Typ	Anlagezeichnung Nr.	Grundriss				Mindestmaße entspr. EN 81 SK=min.	GT=min.		
225 oder 3.Pers.	0,30	225.25/36	5-63610-0001	I				3350	1300		
			5-63610-0002	II							

Artikel-Nr.	Ausgabe
5-60102-0030	**09/2003**

Drehtür manuell

Triebwerk oben neben dem Schacht V=0,30 m/s

Tragfähigkeit:	**Q = 225 kg / 3 Personen**
Betriebsgeschwindigkeit:	**v = 0,30 m/s**
Beladung:	**einseitig**

Schachtgerüst: verzinktes Montagehilfsgerüst,
zum Einbau in einen bauseitigen Schacht.

Schachttüren: einflügelige Drehtüren, DIN 18090,
Stahlblech grundiert,
selbstschließend mit Handbetätigung,
mit Schauöffnung

Fahrkorb: mit Einsatzkabine, Stahlblech verzinkt (zinkal),
für nachträglichen Anstrich geeignet, Decke platalweiß
mit 4-teiliger Falttür als Fahrkorbabschluß, mit Edelstahl gebürstet belegt,
Beleuchtung durch 4 Niedervoltstrahler in abgehängter Decke,
Rollenfangvorrichtungen, Überlasteinrichtung, Vorbereitung für Notrufsystem.

Triebwerk: kompaktes Schneckengetriebe mit Treibscheibe,
einschl. Sicherheitsbremse und Handrad,
Anordnung unten neben dem Schacht, oben neben dem Schacht
oder oben über dem Schacht.

Steuerung: Selbstfahrersteuerung mit elektronischem Kommandoteil,
Besetztanzeige in den Haltestellen,
Kurzhubtaster im modernen Edelstahldesign,
Vorbereitung für bauseitiges Notrufsystem.

Preise auf Anfrage

BKG

[1] MASSBLATT

Personenaufzüge Triebwerk oben nebenstehend

[1] Dient nur zur Projektierung! Zur Auftragsabwicklung unten aufgeführte Anlagezeichnung verwenden.

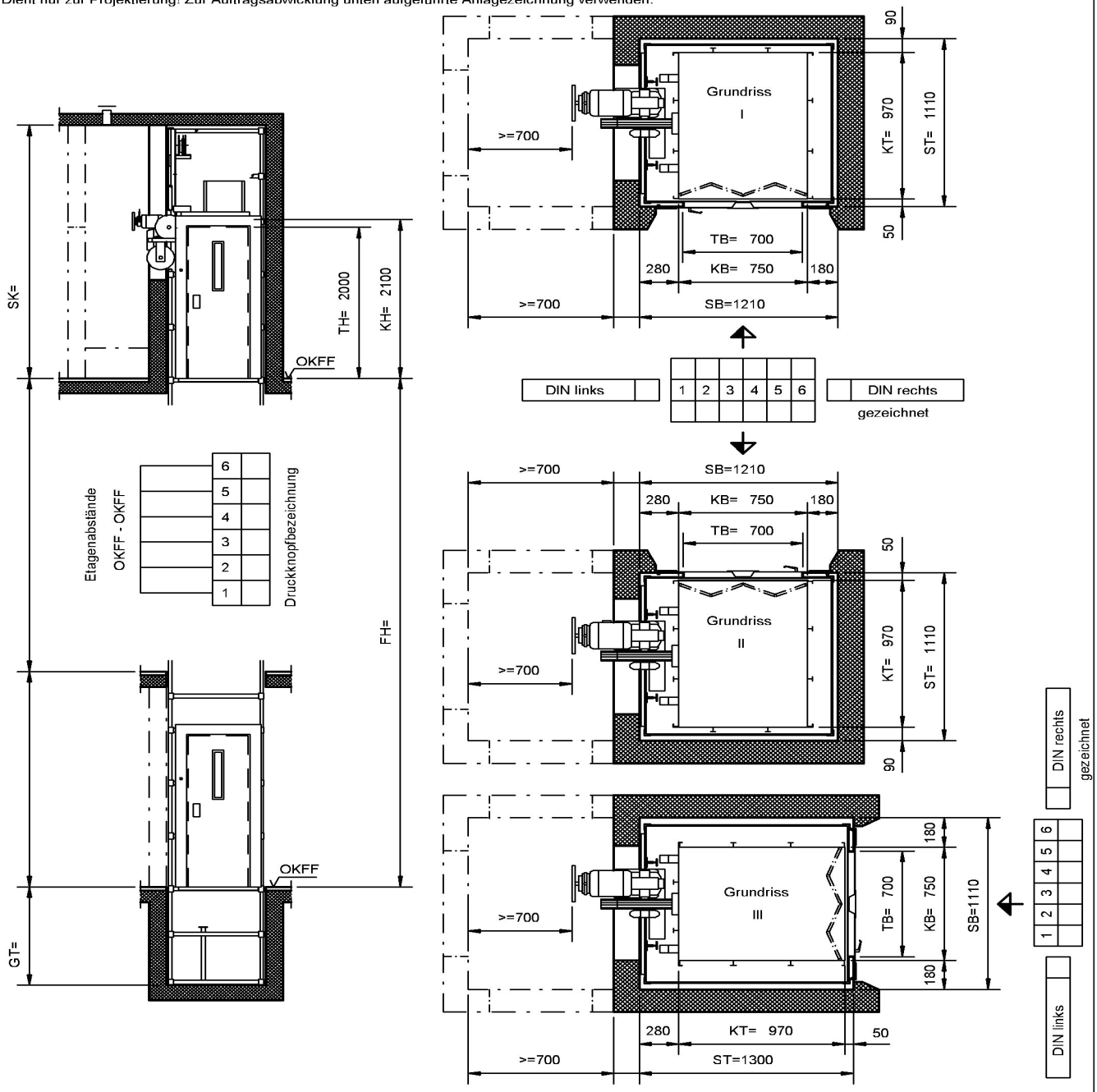

Änderungen vorbehalten, alle Maße in mm.

Der Schacht muss winkel- und lotrecht ausgeführt werden. Max. zulässige Abweichungen vom Lotrechten der Mittelachse +20mm. Alle Maße sind Mindestmaße.

Q kg	v m/s	BKG Typ	Anlagezeichnung Nr.	Grundriss				Mindestmaße entspr. EN 81 SK=min.	GT=min.		
225 oder 3.Pers.	0,30	225.25/35	5-63510-0001	I				3350	1300		
			5-63510-0003	II							
			5-63510-0002	III							

Artikel-Nr.	Ausgabe
5-60102-0029	**09/2003**

Drehtür manuell

Triebwerk unten neben dem Schacht V=0,30 m/s

Tragfähigkeit:	**Q = 225 kg / 3 Personen**
Betriebsgeschwindigkeit:	**v = 0,30 m/s**
Beladung:	**einseitig**

Schachtgerüst: verzinktes Montagehilfsgerüst,
zum Einbau in einen bauseitigen Schacht.

Schachttüren: einflügelige Drehtüren, DIN 18090,
Stahlblech grundiert,
selbstschließend mit Handbetätigung,
mit Schauöffnung 60 x 500 mm.

Fahrkorb: mit Einsatzkabine, Stahlblech verzinkt (zinkal),
für nachträglichen Anstrich geeignet, Decke platalweiß
mit 4-teiliger Falttür als Fahrkorbabschluß, mit Edelstahl gebürstet,
Beleuchtung durch 4 Niedervoltstrahler in abgehängter Decke,
Rollenfangvorrichtungen, Überlasteinrichtung, Vorbereitung für Notrufsystem.

Triebwerk: kompaktes Schneckengetriebe mit Treibscheibe,
einschl. Sicherheitsbremse und Handrad,
Anordnung unten neben dem Schacht, oben neben dem Schacht
oder oben über dem Schacht.

Steuerung: Selbstfahrersteuerung mit elektronischem Kommandoteil,
Besetztanzeige in den Haltestellen,
Kurzhubtaster im modernen Edelstahldesign,
Vorbereitung für bauseitiges Notrufsystem.

Preise auf Anfrage

BKG

[1] MASSBLATT

Personenaufzüge
Triebwerk unten
nebenstehend

[1] Dient nur zur Projektierung! Zur Auftragsabwicklung unten aufgeführte Anlagezeichnung verwenden.

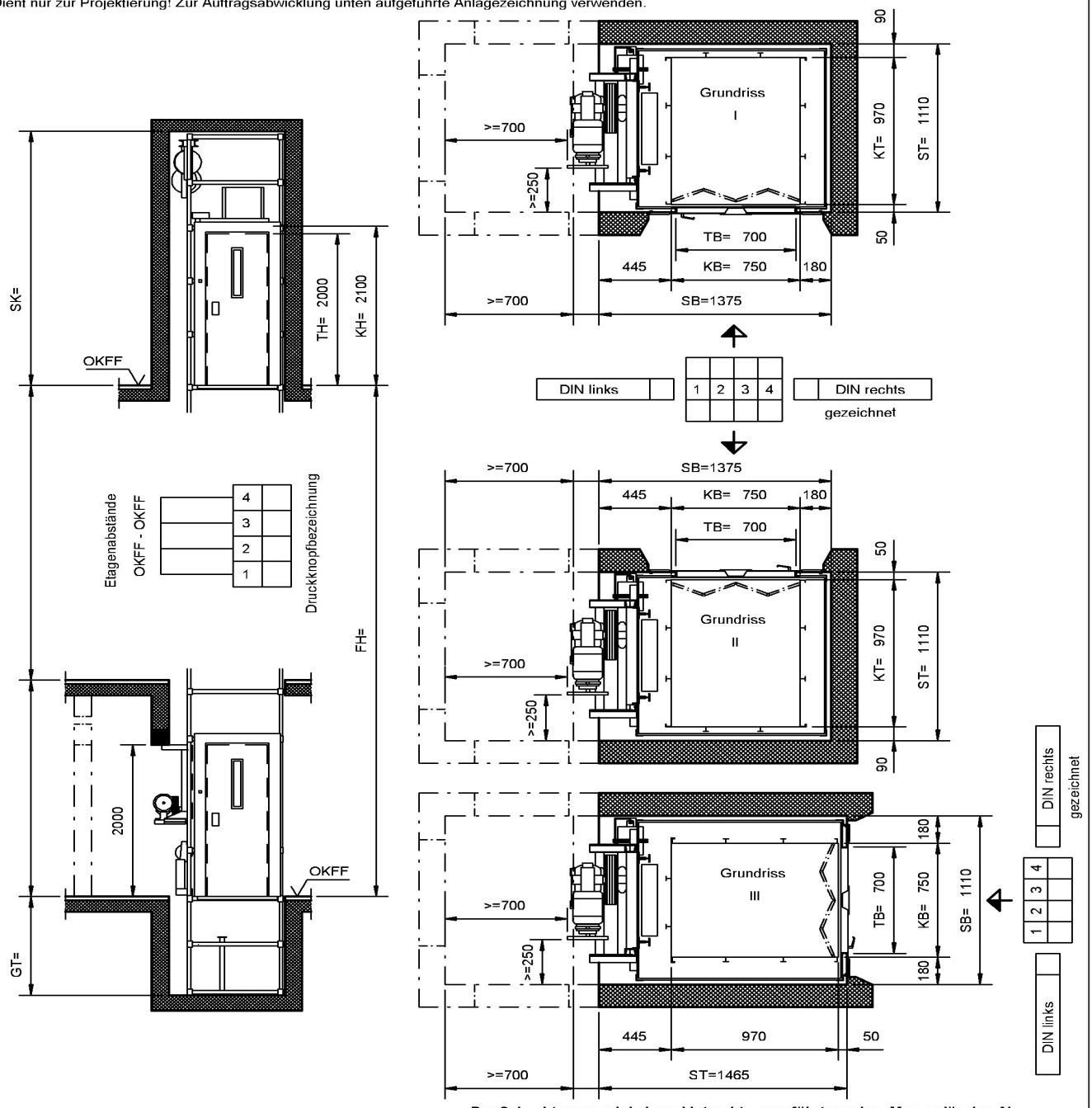

Änderungen vorbehalten, alle Maße in mm.

Der Schacht muss winkel- und lotrecht ausgeführt werden. Max. zulässige Abweichungen vom Lotrechten der Mittelachse +20mm. Alle Maße sind Mindestmaße.

Q kg	v m/s	BKG Typ	Anlagezeichnung Nr.	Grundriss				Mindestmaße entspr. EN 81 SK=min.	GT=min.		
225 oder 3.Pers.	0,30	225.25/34	5-63410-0003	I				3350	1300		
			5-63410-0004	II							
			5-63410-0005	III							

Artikel-Nr.	Ausgabe
5-60102-0028	**09/2003**

Drehtür manuell

Triebwerk oben über dem Schacht V=0,60 m/s

Tragfähigkeit:	**Q = 225 kg / 3 Personen**
Betriebsgeschwindigkeit:	**v = 0,60 m/s**
Beladung:	**einseitig**

Schachtgerüst: verzinktes Montagehilfsgerüst,
zum Einbau in einen bauseitigen Schacht.

Schachttüren: einflügelige Drehtüren, DIN 18090,
Stahlblech grundiert,
selbstschließend mit Handbetätigung,
mit Schauöffnung 60 x 500 mm.

Fahrkorb: mit Einsatzkabine, Stahlblech verzinkt (zinkal),
für nachträglichen Anstrich geeignet, Decke platalweiß
mit 4-teiliger Falttür als Fahrkorbabschluß, mit Edelstahl gebürstet belegt,
Beleuchtung durch 4 Niedervoltstrahler in abgehängter Decke,
Rollenfangvorrichtungen, Überlasteinrichtung, Vorbereitung für Notrufsystem.

Triebwerk: kompaktes Schneckengetriebe mit Treibscheibe,
einschl. Sicherheitsbremse und Handrad,
Anordnung unten neben dem Schacht, oben neben dem Schacht
oder oben über dem Schacht.

Steuerung: Selbstfahrersteuerung mit elektronischem Kommandoteil,
Besetztanzeige in den Haltestellen,
Kurzhubtaster im modernen Edelstahldesign,
Vorbereitung für bauseitiges Notrufsystem.

Preise auf Anfrage

BKG

[1] MASSBLATT

Personenaufzüge Triebwerk über dem Schacht

[1] Dient nur zur Projektierung! Zur Auftragsabwicklung unten aufgeführte Anlagezeichnung verwenden.

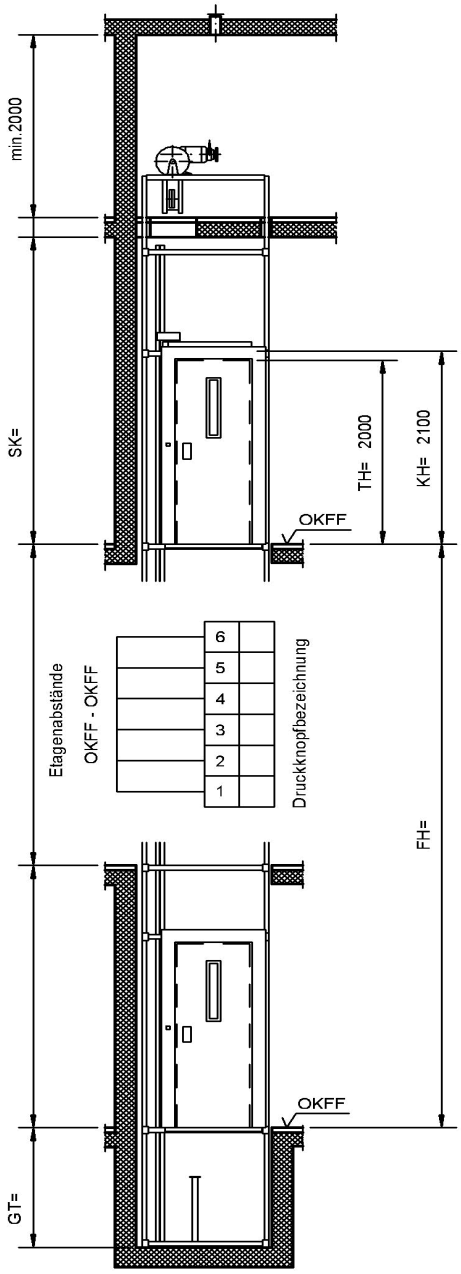

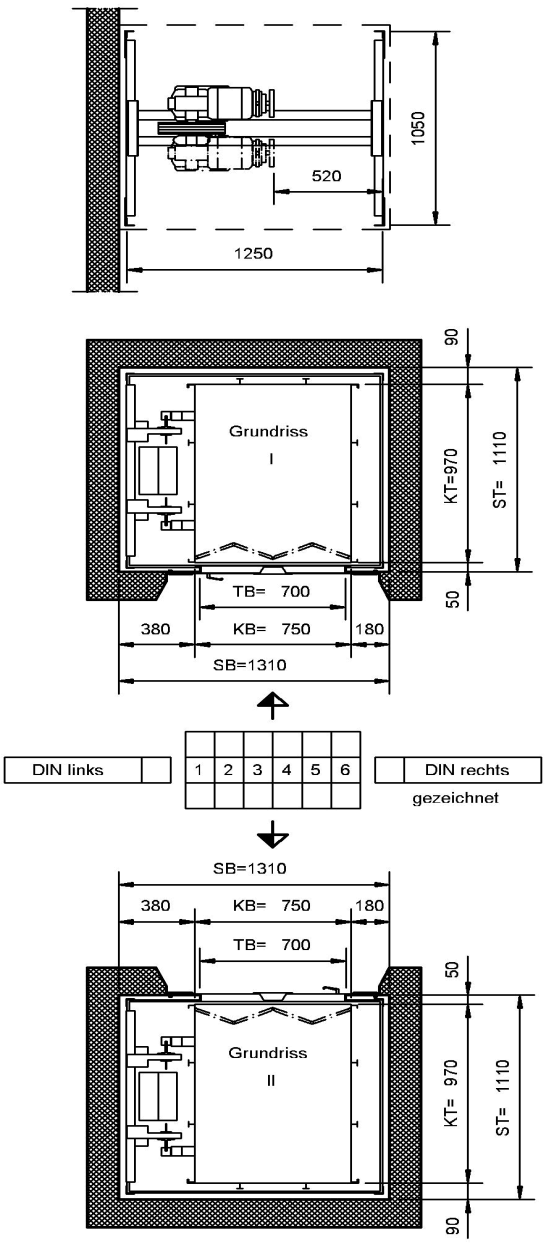

Änderungen vorbehalten, alle Maße in mm.

Der Schacht muss winkel- und lotrecht ausgeführt werden. Max. zulässige Abweichungen vom Lotrechten der Mittelachse +20mm. Alle Maße sind Mindestmaße.

Q kg	v m/s	BKG Typ	Anlagezeichnung Nr.	Grundriss				Mindestmaße entspr. EN 81 SK=min.	GT=min.		
225 oder 3.Pers.	0,60	225.60/66	5-66610-0002	I				3350	1300		
			5-66610-0001	II							

Artikel-Nr.	Ausgabe
5-60102-0033	**09/2003**

Drehtür manuell

Triebwerk oben neben dem Schacht V=0,60 m/s

Tragfähigkeit:	**Q = 225 kg / 3 Personen**
Betriebsgeschwindigkeit:	**v = 0,60 m/s**
Beladung:	**einseitig**

Schachtgerüst: verzinktes Montagehilfsgerüst,
zum Einbau in einen bauseitigen Schacht.

Schachttüren: einflügelige Drehtüren, DIN 18090,
Stahlblech grundiert,
selbstschließend mit Handbetätigung,
mit Schauöffnung 60 x 500 mm.

Fahrkorb: mit Einsatzkabine, Stahlblech verzinkt (zinkal),
für nachträglichen Anstrich geeignet, Decke platalweiß,
mit 4-teiliger Falttür als Fahrkorbabschluß, mit Edelstahl gebürstet belegt,
Beleuchtung durch 4 Niedervoltstrahler in abgehängter Decke,
Rollenfangvorrichtungen, Überlasteinrichtung, Vorbereitung für Notrufsystem.

Triebwerk: kompaktes Schneckengetriebe mit Treibscheibe,
einschl. Sicherheitsbremse und Handrad,
Anordnung unten neben dem Schacht, oben neben dem Schacht
oder oben über dem Schacht.

Steuerung: Selbstfahrersteuerung mit elektronischem Kommandoteil,
Besetztanzeige in den Haltestellen,
Kurzhubtaster im modernen Edelstahldesign,
Vorbereitung für bauseitiges Notrufsystem.

Preise auf Anfrage

BKG

[1] MASSBLATT

Personenaufzüge
Triebwerk oben
nebenstehend

[1] Dient nur zur Projektierung! Zur Auftragsabwicklung unten aufgeführte Anlagezeichnung verwenden.

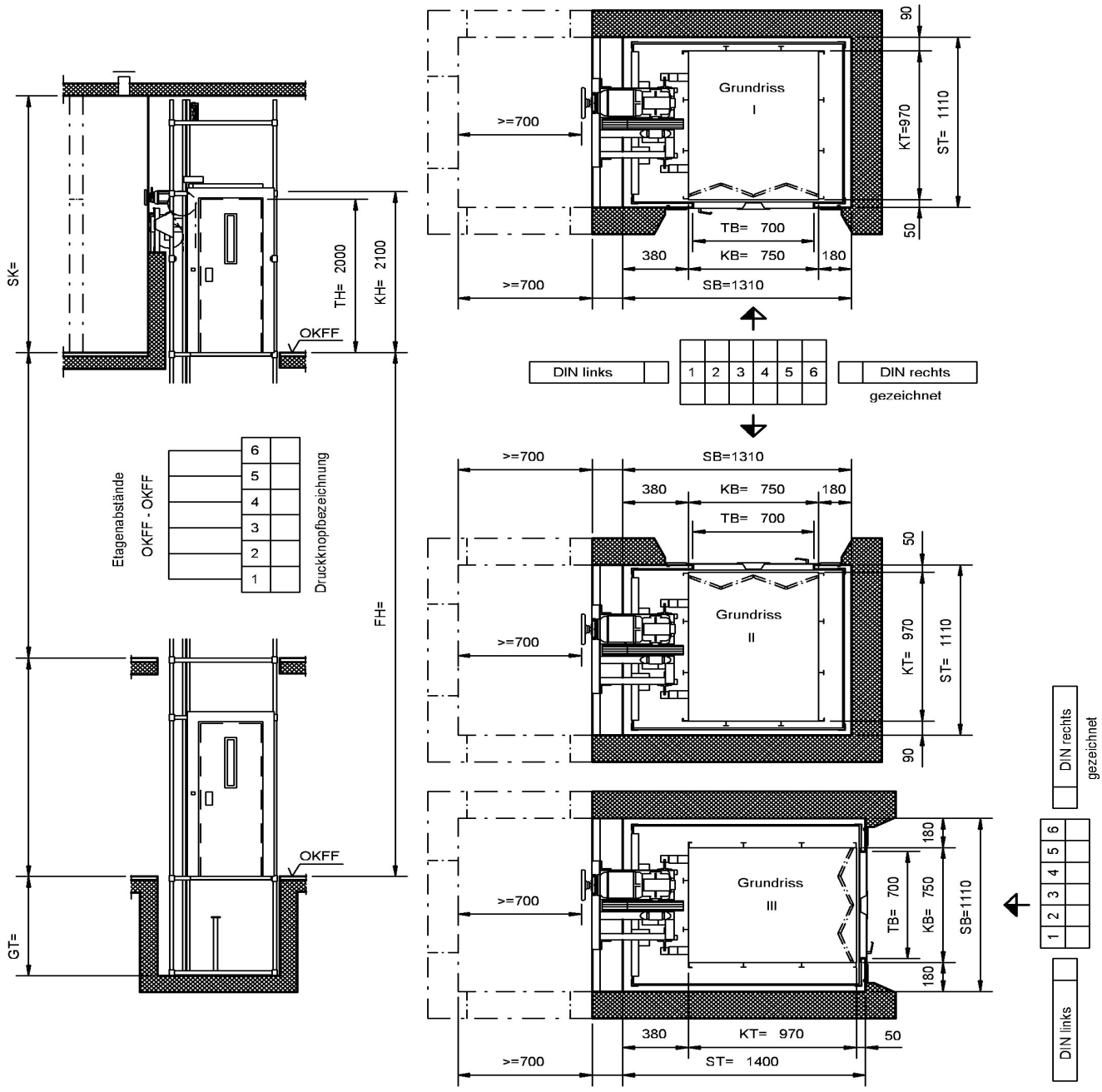

Änderungen vorbehalten, alle Maße in mm.

Der Schacht muss winkel- und lotrecht ausgeführt werden. Max. zulässige Abweichungen vom Lotrechten der Mittelachse +20mm. Alle Maße sind Mindestmaße.

Q kg	v m/s	BKG Typ	Anlagezeichnung Nr.	Grundriss				Mindestmaße entspr. EN 81 SK=min.	GT=min.		
225 oder 3.Pers.	0,60	225.60/65	5-66510-0001	I				3350	1300		
			5-66510-0002	II							
			5-66510-0003	III							

Artikel-Nr.	Ausgabe
5-60102-0032	**09/2003**

Drehtür manuell

Triebwerk unten neben dem Schacht V=0,60 m/s

Tragfähigkeit:	**Q = 225 kg / 3 Personen**
Betriebsgeschwindigkeit:	**v = 0,60 m/s**
Beladung:	**einseitig**

Schachtgerüst: verzinktes Montagehilfsgerüst,
zum Einbau in einen bauseitigen Schacht.

Schachttüren: einflügelige Drehtüren, DIN 18090,
Stahlblech grundiert,
selbstschließend mit Handbetätigung,
mit Schauöffnung 60 x 500 mm.

Fahrkorb: mit Einsatzkabine, Stahlblech verzinkt (zinkal),
für nachträglichen Anstrich geeignet, Decke platalweiß,
mit 4-teiliger Falttür als Fahrkorbabschluß, mit Edelstahl gebürstet belegt,
Beleuchtung durch 4 Niedervoltstrahler in abgehängter Decke,
Rollenfangvorrichtungen, Überlasteinrichtung, Vorbereitung für Notrufsystem.

Triebwerk: kompaktes Schneckengetriebe mit Treibscheibe,
einschl. Sicherheitsbremse und Handrad,
Anordnung unten neben dem Schacht, oben neben dem Schacht
oder oben über dem Schacht.

Steuerung: Selbstfahrersteuerung mit elektronischem Kommandoteil,
Besetztanzeige in den Haltestellen,
Kurzhubtaster im modernen Edelstahldesign,
Vorbereitung für bauseitiges Notrufsystem.

Preise auf Anfrage

BKG

1) MASSBLATT

Personenaufzüge
Triebwerk unten
nebenstehend

1) Dient nur zur Projektierung! Zur Auftragsabwicklung unten aufgeführte Anlagezeichnung verwenden.

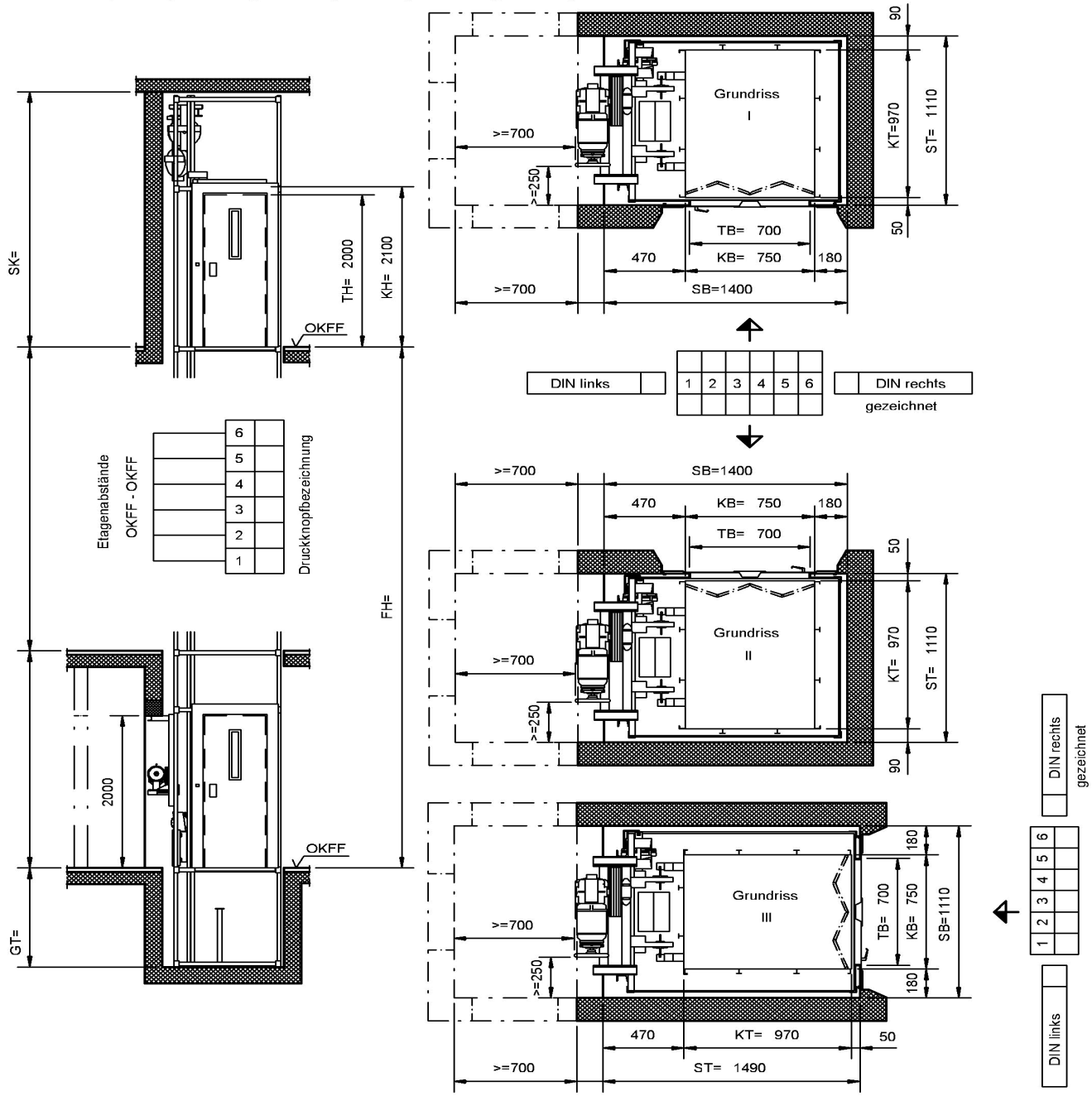

Änderungen vorbehalten, alle Maße in mm.

Der Schacht muss winkel- und lotrecht ausgeführt werden. Max. zulässige Abweichungen vom Lotrechten der Mittelachse +20mm. Alle Maße sind Mindestmaße.

Q kg	v m/s	BKG Typ	Anlagezeichnung Nr.	Grundriss				Mindestmaße entspr. EN 81 SK=min.	GT=min.		
225 oder 3.Pers.	0,60	225.60/64	5-66410-0001	I				3350	1300		
			5-66410-0003	II							
			5-66410-0002	III							

Artikel-Nr.	Ausgabe
5-60102-0031	**09/2003**

VERTRIEBSKATALOG

2010

Komponenten

Produktionsprogramm:

- Kleingüteraufzüge
- Güteraufzüge
- Güteraufzüge mit Begleitperson
- Automatik-Aufzüge
- Spezial-Aufzüge
- Personenaufzüge
- Komponenten
  - Türen
  - Fahrkörbe
  - Antriebe
  - Steuerungen
  - usw.

BKG Vertriebskatalog

Die Preisbasis der Aufzüge ist eine unvollständige Maschine gemäß der EG-Maschinenrichtlinie 2006/42/EG.

Autoren: Bunse

Ausgabe: **01/2010**

Status: Version 4.0

Copyright © 2010 Bunse-Aufzüge-GmbH, Merseburger Straße 5, 33106 Paderborn

Alle Rechte vorbehalten.

Der Inhalt dieses Dokumentes darf ohne vorherige schriftliche Erlaubnis durch Fa. Bunse-Aufzüge-GmbH nicht (ganz oder teilweise) reproduziert, benutzt, veröffentlicht oder für sonstige Zwecke an Dritte weitergegeben werden.

Das Copyright gilt für alle Formen der Reproduktion, in denen die vorliegenden Informationen eingeflossen sind, einschließlich und zwar ohne Begrenzung für Speichermedien jeder Art, Computerausdrucke und visuelle Anzeigen.

Komponenten

Fahrkorb 5
Türen 30
Gegengewicht 55
Triebwerk 56
Tragmittel 73
Elektrotechnik 76

Erläuterung zum Vertriebskatalog

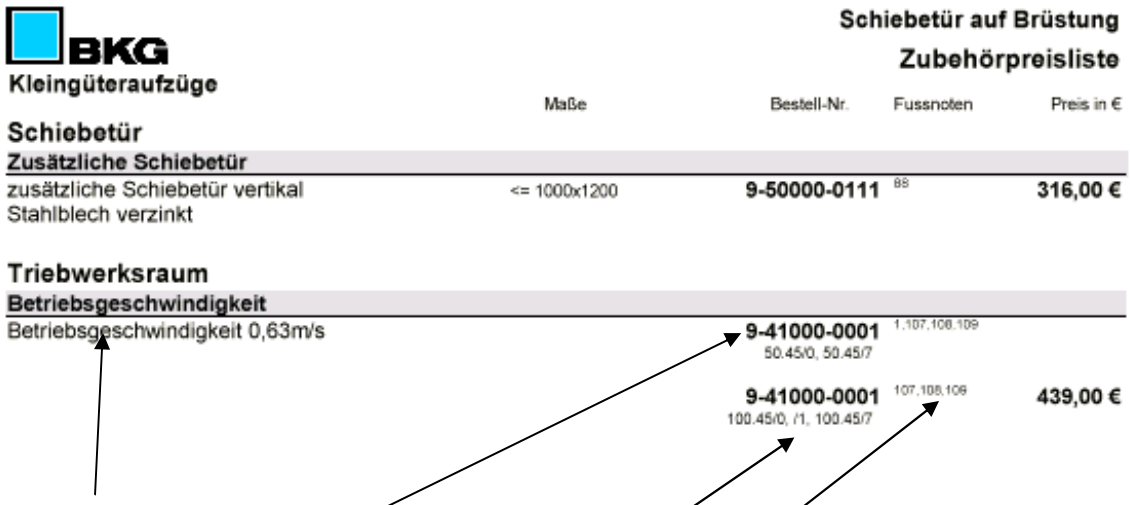

BKG
Kleingüteraufzüge

Schiebetür auf Brüstung
Zubehörpreisliste

	Maße	Bestell-Nr.	Fussnoten	Preis in €
Schiebetür				
Zusätzliche Schiebetür				
zusätzliche Schiebetür vertikal Stahlblech verzinkt	<= 1000x1200	**9-50000-0111**	88	**316,00 €**
Triebwerksraum				
Betriebsgeschwindigkeit				
Betriebsgeschwindigkeit 0,63m/s		**9-41000-0001** 50.45/0, 50.45/7	1,107,108,109	
		9-41000-0001 100.45/0, /1, 100.45/7	107,108,109	**439,00 €**

Produktbeschreibung

Bestell-Nr.

Gilt nur für diese Typen

Fußnoten

Fahrkorb mit gegenüberliegenden Führungen, für Anordnung auf Brüstung, Ausführung nach Zeichnung 5-60008-0055, für einseitige Beladung und Durchladung

Lieferumfang:

- wahlweise verzinktes Stahlblech (Zinkal), für nachträglichen Anstrich geeignet, oder mit Edelstahl 1.4016 gebürstet
- Boden mit Edelstahl 1.4016 gebürstet
- 1 Stck. Zwischenboden mit Edelstahl 1.4016 gebürstet
- 1 Stck. feste Verriegelungskurve
- Rahmenteil grundiert

Weitere Ausführungen auf Anfrage.
Fahrkörbe mit Rucksackaufhängung auf Anfrage.

	Maße	Bestell-Nr.	Preis
Fahrkorb für Schiebetür auf Brüstung Stahlblech verzinkt (Zinkal)	600x600x800 800x800x800	**8-20000-0101** **8-20000-0102**	
Fahrkorb für Schiebetür auf Brüstung Stahlblech verzinkt (Zinkal) Führungen gegenüber	600x600x1200 800x800x1200	**8-20000-0103** **8-20000-0104**	
Fahrkorb für Schiebetür auf Brüstung Stahlblech verzinkt (Zinkal)	1000x1000x800	**8-20000-0105**	
Fahrkorb für Schiebetür auf Brüstung Stahlblech verzinkt (Zinkal) Führungen gegenüber	1000x1000x1200	**8-20000-0106**	

5-60008-0055

Massblatt

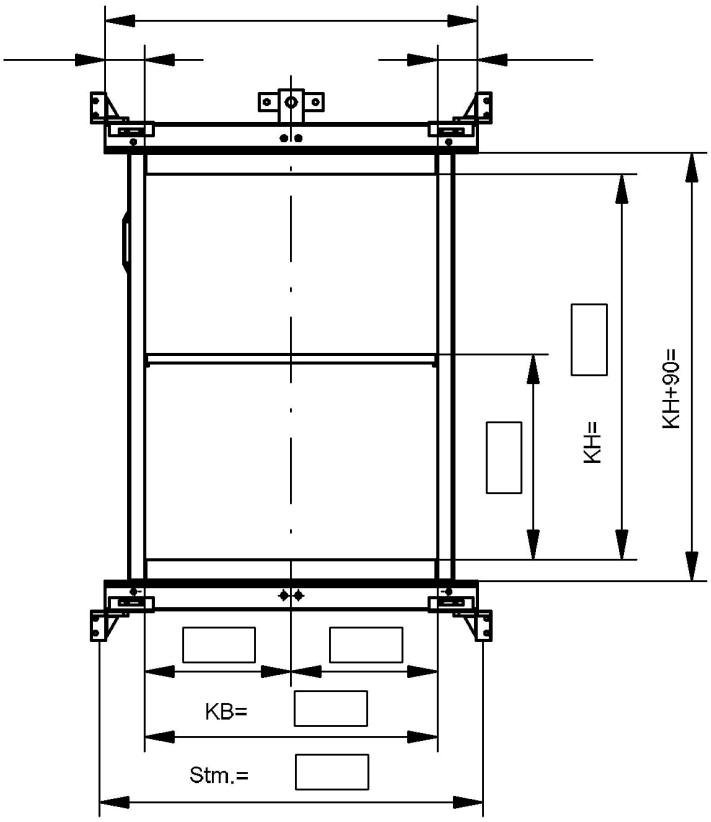

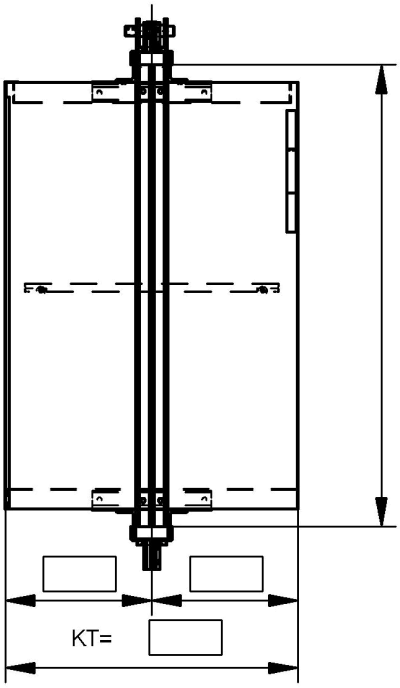

Ansicht X

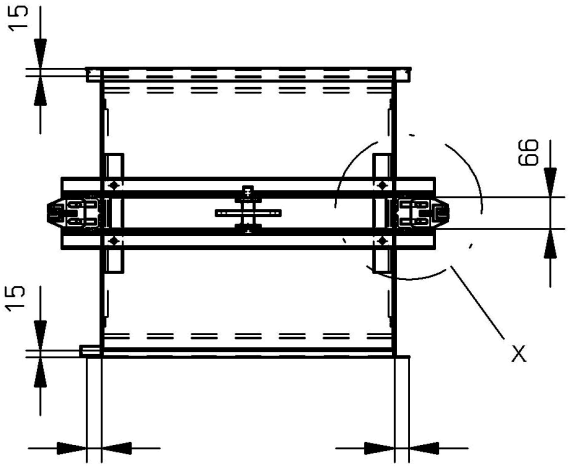

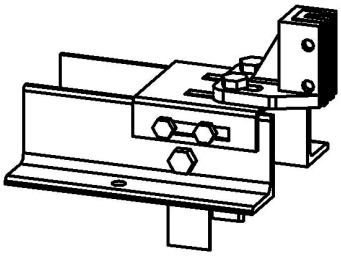

Umrandete Maße ☐ bitte eintragen.

mit / ohne Rückwand
für _____ Stück Kette/Seile
Abmessungen der Tragmittel:

_____

wahlweise:
feste Aufhängung/Wippe
(letztere nur bei 2 Tragmitteln):

_____

Einsatzkabine-Material:

_____

Preisliste

Fahrkorb mit gegenüberliegenden Führungen, für Anordnung auf Brüstung, Ausführung nach Zeichnung 5-60008-0055, für einseitige Beladung und Durchladung

Lieferumfang:

- wahlweise verzinktes Stahlblech (Zinkal), für nachträglichen Anstrich geeignet, oder mit Edelstahl 1.4016 gebürstet
- Boden mit Edelstahl 1.4016 gebürstet
- 1 Stck. Zwischenboden mit Edelstahl 1.4016 gebürstet
- 1 Stck. feste Verriegelungskurve
- Rahmenteil grundiert

Weitere Ausführungen auf Anfrage.
Fahrkörbe mit Rucksackaufhängung auf Anfrage.

	Maße	Bestell-Nr.	Preis
Fahrkorb für Schiebetür auf Brüstung mit Edelstahl (1.4016) Dessin: gebürstet	600x600x800 800x800x800	**8-20000-0107** **8-20000-0108**	
Fahrkorb für Schiebetür auf Brüstung mit Edelstahl (1.4016) Dessin: gebürstet Führungen gegenüber	600x600x1200	**8-20000-0109**	
Fahrkorb für Schiebetür auf Brüstung mit Edelstahl (1.4016) Dessin: gebürstet	800x800x1200	**8-20000-0110**	
Fahrkorb für Schiebetür auf Brüstung mit Edelstahl (1.4016) Dessin: gebürstet Führungen gegenüber	1000x1000x800 1000x1000x1200	**8-20000-0111** **8-20000-0112**	

Werkstoff Edelstahl 1.4016 ist für geringe Korrosionsbeanspruchung einsetzbar, nicht geeignet z.B. Fleischerei- und Molkereiprodukte! Andere Werkstoffe auf Anfrage.

5-60008-0055

Massblatt

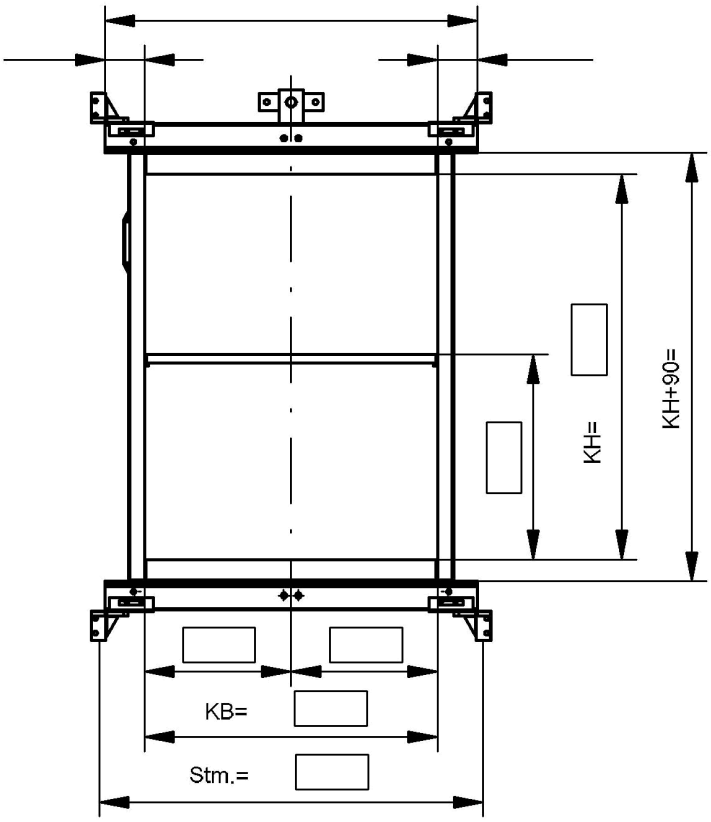

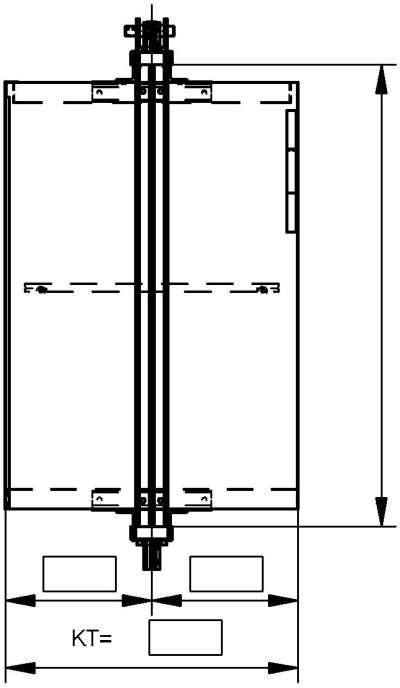

Ansicht X

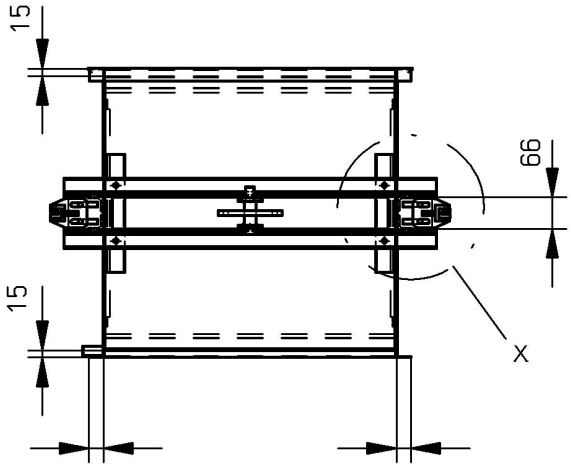

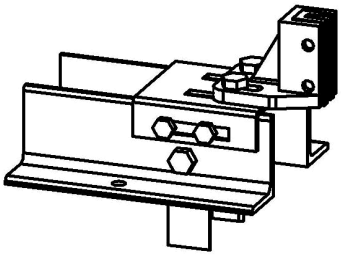

Umrandete Maße ☐ bitte eintragen.

mit / ohne Rückwand
für _____ Stück Kette/Seile
Abmessungen der Tragmittel:

_____

wahlweise:
feste Aufhängung/Wippe
(letztere nur bei 2 Tragmitteln):

_____

Einsatzkabine-Material:

_____

Zubehörpreisliste

		Bestell-Nr.	Preis in €
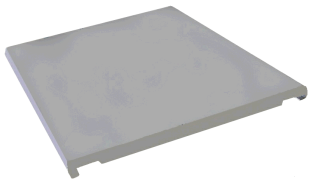	**Zwischenboden Edelstahl (1.4016)** Dessin: gebürstet, kpl. mit Auflagepunkten	**8-25000-0004** **8-25000-0005**	
	Fahrkorbführungsschuh Polyamid weiß ohne Befestigungsmaterial	**8-27000-1001**	
	Fahrkorbschürze Stahlblech verzinkt (Zinkal) Fahrkorbbreite 400 - 1000 mm	**8-27000-1055**	
	Fahrkorbschürze Edelstahl (1.4016) Dessin: gebürstet Fahrkorbbreite 400 - 1000 mm	**8-27000-1056**	
	Feste Verriegelungskurve neue Ausführung mit Befestigungsmaterial	**8-27000-1065**	

Werkstoff Edelstahl 1.4016 ist für geringe Korrosionsbeanspruchung einsetzbar, nicht geeignet z.B. Fleischerei- und Molkereiprodukte! Andere Werkstoffe auf Anfrage.

Zubehörpreisliste

		Bestell-Nr.	Preis in €
	Seilaufhängung kpl. für Fahrkorb Seil D = 5,0 - 6,5 mm mit Seilklemme	**8-27000-1078**	
	Seilaufhängung kpl. für Fahrkorb Seil D = 8,0 mm mit Seilklemme	**8-27000-1079**	

Fahrkorb mit gegenüberliegenden Führungen, für bodengleiche Anordnung
Ausführung nach Zeichnung 5-60008-0055, für einseitige Beladung oder Durchladung

Lieferumfang:

- wahlweise verzinktes Stahlblech (Zinkal), für nachträglichen Anstrich geeignet, oder mit Edelstahl 1.4016 gebürstet
- Rahmenteil grundiert

Weitere Ausführungen auf Anfrage.
Fahrkörbe mit Rucksackaufhängung auf Anfrage.
Magnetverriegelungskurve siehe Zubehör

	Maße	Bestell-Nr.	Preis
Fahrkorb für Schiebetür bodengleich Stahlblech verzinkt (Zinkal) Führungen gegenüber	800x800x800 800x800x1200 1000x1000x800	**8-20000-0119** **8-20000-0120** **8-20000-0121**	
Fahrkorb für Schiebetür bodengleich Stahlblech verzinkt (Zinkal)	1000x1000x1200	**8-20000-0122**	

5-60008-0055

Massblatt

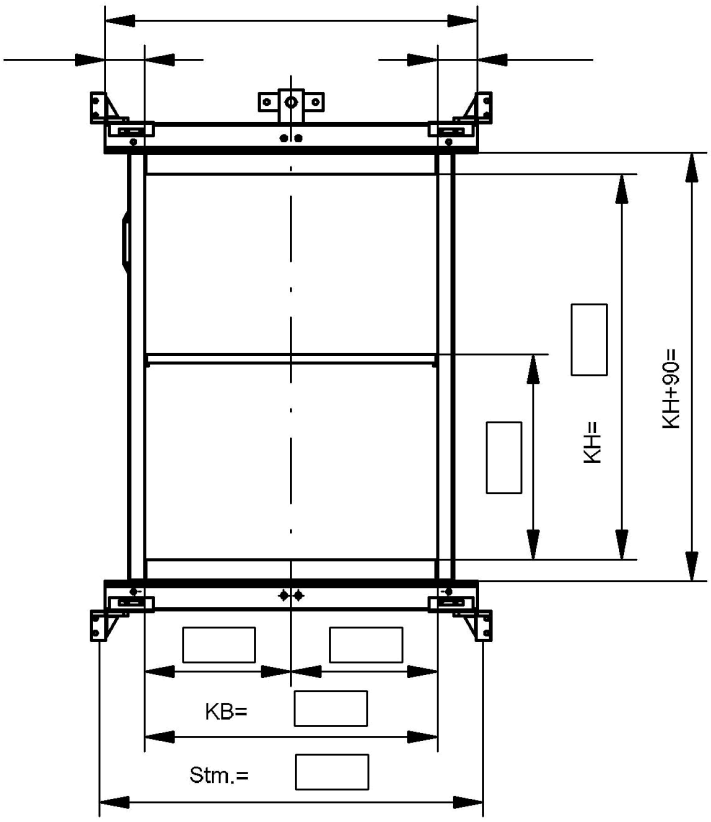

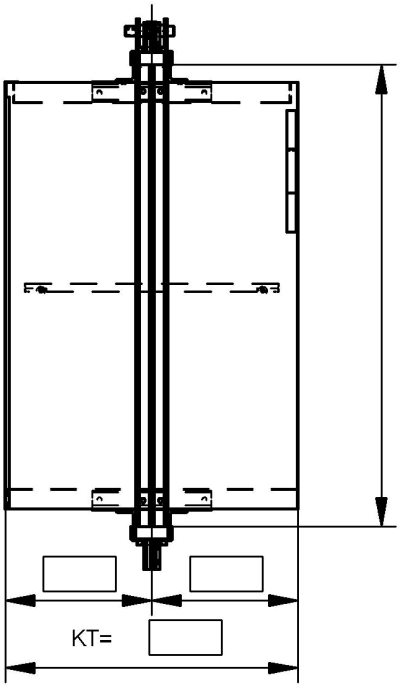

Ansicht X

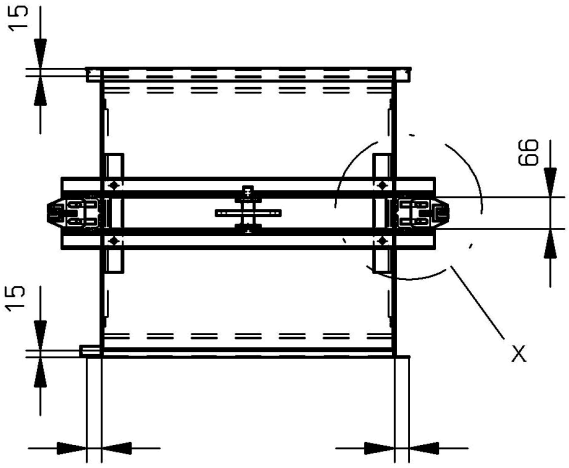

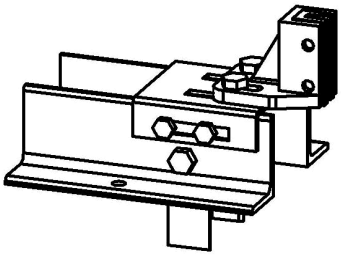

Umrandete Maße ☐ bitte eintragen.

mit / ohne Rückwand
für _____ Stück Kette/Seile
Abmessungen der Tragmittel:

_____

wahlweise:
feste Aufhängung/Wippe
(letztere nur bei 2 Tragmitteln):

_____

Einsatzkabine-Material:

_____

Preisliste

Fahrkorb mit gegenüberliegenden Führungen, für bodengleiche Anordnung
Ausführung nach Zeichnung 5-60008-0055, für einseitige Beladung oder Durchladung

Lieferumfang:

- wahlweise verzinktes Stahlblech (Zinkal), für nachträglichen Anstrich geeignet, oder mit Edelstahl 1.4016 gebürstet
- Rahmenteil grundiert

Weitere Ausführungen auf Anfrage.
Fahrkörbe mit Rucksackaufhängung auf Anfrage.
Magnetverriegelungskurve siehe Zubehör

	Maße	Bestell-Nr.	Preis
Fahrkorb für Schiebetür bodengleich mit Edelstahl (1.4016) Dessin: gebürstet Führungen gegenüber	800x800x800	**8-20000-0123**	
Fahrkorb für Schiebetür bodengleich mit Edelstahl (1.4016) Dessin: gebürstet	800x800x1200	**8-20000-0124**	
Fahrkorb für Schiebetür bodengleich mit Edelstahl (1.4016) Dessin: gebürstet Führungen gegenüber	1000x1000x800 1000x1000x1200	**8-20000-0125** **8-20000-0126**	

Werkstoff Edelstahl 1.4016 ist für geringe Korrosionsbeanspruchung einsetzbar, nicht geeignet z.B. Fleischerei- und Molkereiprodukte! Andere Werkstoffe auf Anfrage.

5-60008-0055

Massblatt

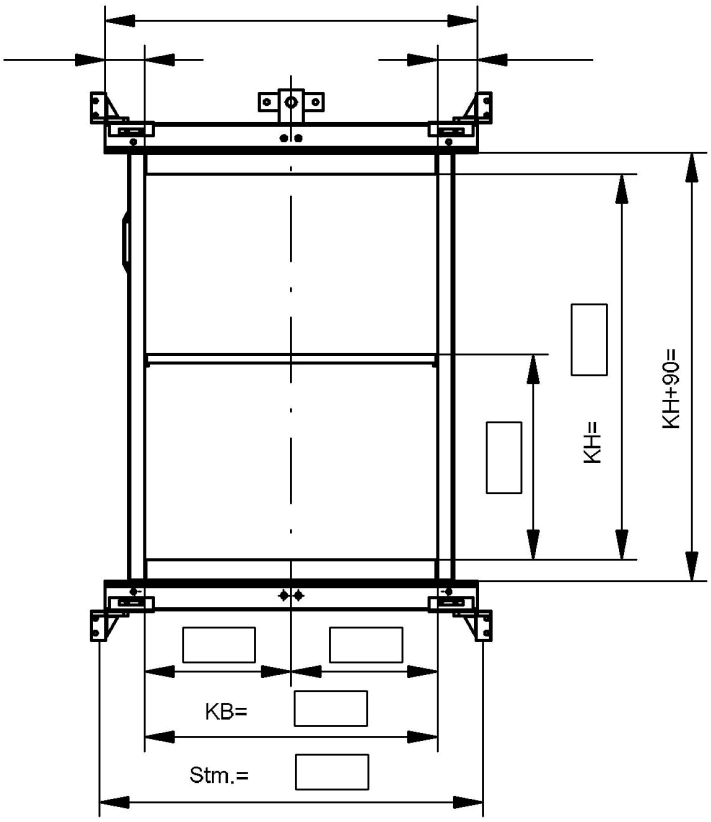

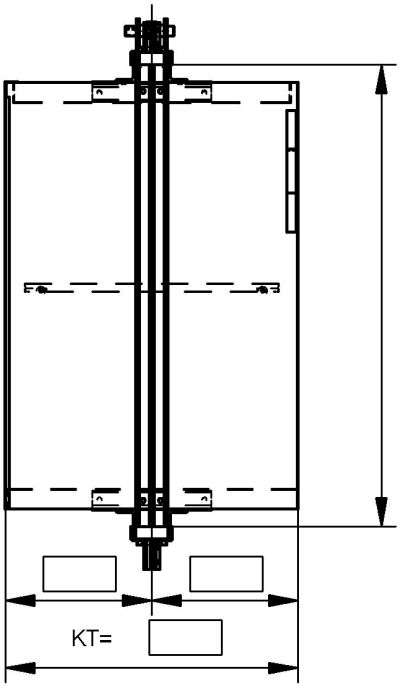

Ansicht X

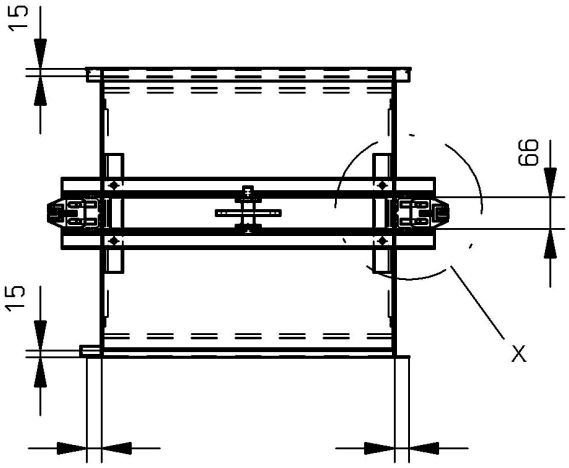

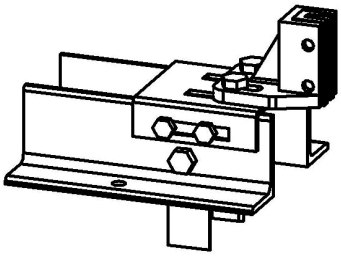

Umrandete Maße ☐ bitte eintragen.

mit / ohne Rückwand
für _____ Stück Kette/Seile
Abmessungen der Tragmittel:

_____

wahlweise:
feste Aufhängung/Wippe
(letztere nur bei 2 Tragmitteln):

_____

Einsatzkabine-Material:

_____

Zubehörpreisliste

		Bestell-Nr.	Preis in €
	Fahrkorbführungsschuh Polyamid weiß ohne Befestigungsmaterial	**8-27000-1001**	
	Fahrkorbschürze Stahlblech verzinkt (Zinkal) Fahrkorbbreite 400 - 1000 mm	**8-27000-1055**	
	Fahrkorbschürze Edelstahl (1.4016) Dessin: gebürstet Fahrkorbbreite 400 - 1000 mm	**8-27000-1056**	
	Magnetverriegelungskurve Typ: VM 96	**8-27000-1074**	
	Seilaufhängung kpl. für Fahrkorb Seil D = 5,0 - 6,5 mm mit Seilklemme	**8-27000-1078**	

Werkstoff Edelstahl 1.4016 ist für geringe Korrosionsbeanspruchung einsetzbar, nicht geeignet z.B. Fleischerei- und Molkereiprodukte! Andere Werkstoffe auf Anfrage.

Zubehörpreisliste

		Bestell-Nr.	Preis in €
	Seilaufhängung kpl. für Fahrkorb Seil D = 8,0 mm mit Seilklemme	**8-27000-1079**	
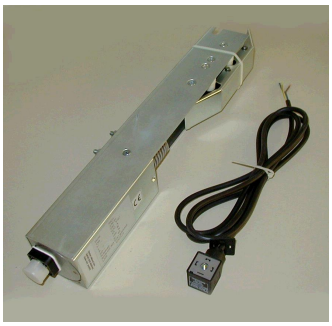	**Magnetverriegelungskurve Typ VM 01**	**8-27000-1080**	

Fahrkorb

Drehtür bodengleich
Stahlblech verzinkt (Zinkal)

Preisliste

Fahrkorb mit gegenüberliegenden Führungen, für bodengleiche Anordnung
Ausführung nach Zeichnung 5-60008-0055, für einseitige Beladung oder Durchladung

Lieferumfang:

- wahlweise verzinktes Stahlblech (Zinkal), für nachträglichen Anstrich geeignet, oder mit Edelstahl 1.4016 gebürstet
- Rahmenteil grundiert

Weitere Ausführungen auf Anfrage.
Fahrkörbe mit Rucksackaufhängung auf Anfrage.
Magnetverriegelungskurve siehe Zubehör

	Maße	Bestell-Nr.	Preis
Fahrkorb für Drehtür bodengleich Stahlblech verzinkt (Zinkal) Führungen gegenüber	800x800x800 800x800x1200 1000x1000x800	**8-20000-0128** **8-20000-0129** **8-20000-0130**	
Fahrkorb für Drehtür bodengleich Stahlblech verzinkt (Zinkal)	1000x1000x1200	**8-20000-0131**	

5-60008-0055

Massblatt

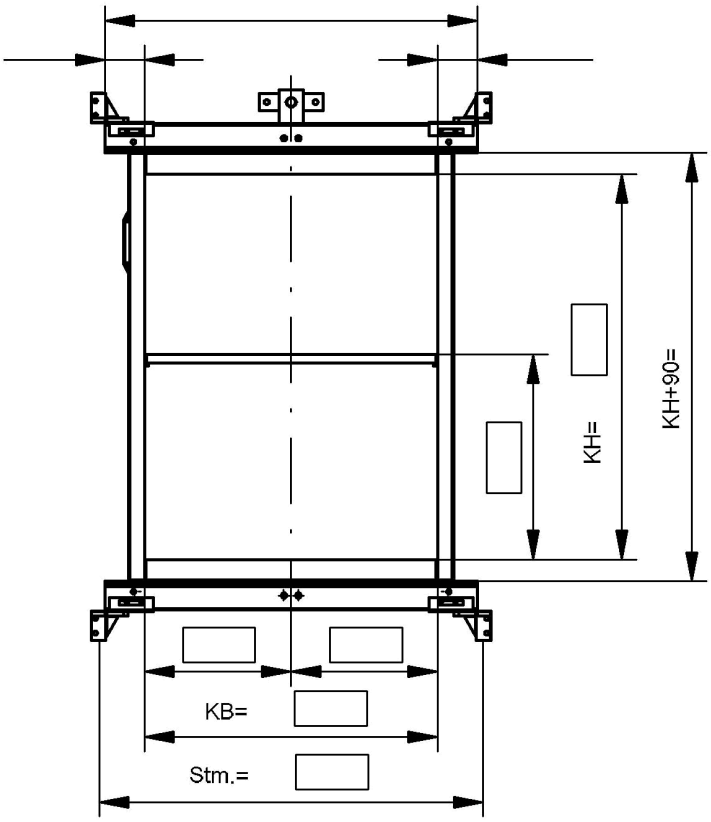

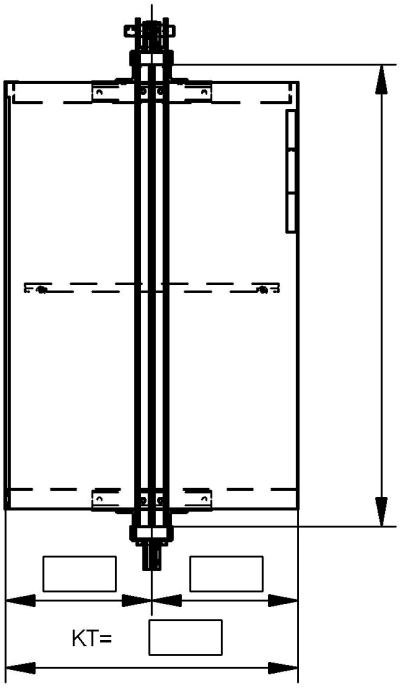

Ansicht X

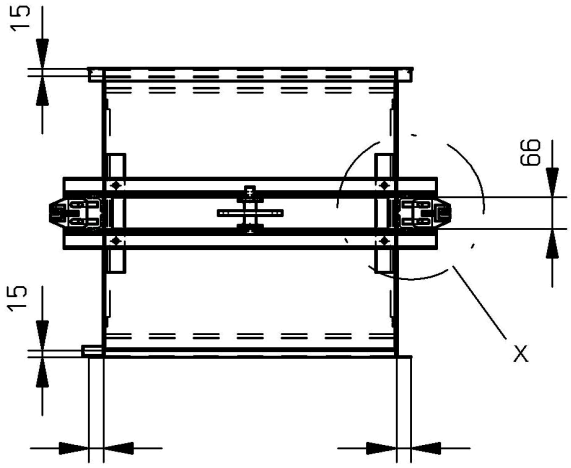

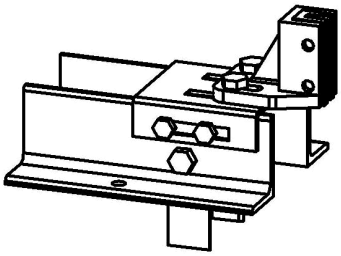

Umrandete Maße ☐ bitte eintragen.

mit / ohne Rückwand
für _____ Stück Kette/Seile
Abmessungen der Tragmittel:

_____

wahlweise:
feste Aufhängung/Wippe
(letztere nur bei 2 Tragmitteln):

_____

Einsatzkabine-Material:

_____

Fahrkorb mit gegenüberliegenden Führungen, für bodengleiche Anordnung
Ausführung nach Zeichnung 5-60008-0055, für einseitige Beladung oder Durchladung

Lieferumfang:

- wahlweise verzinktes Stahlblech (Zinkal), für nachträglichen Anstrich geeignet, oder mit Edelstahl 1.4016 gebürstet
- Rahmenteil grundiert

Weitere Ausführungen auf Anfrage.
Fahrkörbe mit Rucksackaufhängung auf Anfrage.
Magnetverriegelungskurve siehe Zubehör

	Maße	Bestell-Nr.	Preis
Fahrkorb für Drehtür bodengleich mit Edelstahl (1.4016) Dessin: gebürstet Führungen gegenüber	800x800x800 800x800x1200 1000x1000x800	**8-20000-0132** **8-20000-0133** **8-20000-0134**	
Fahrkorb für Drehtür bodengleich mit Edelstahl (1.4016) Dessin: gebürstet	1000x1000x1200	**8-20000-0135**	

Werkstoff Edelstahl 1.4016 ist für geringe Korrosionsbeanspruchung einsetzbar, nicht geeignet z.B. Fleischerei- und Molkereiprodukte! Andere Werkstoffe auf Anfrage.

5-60008-0055

Massblatt

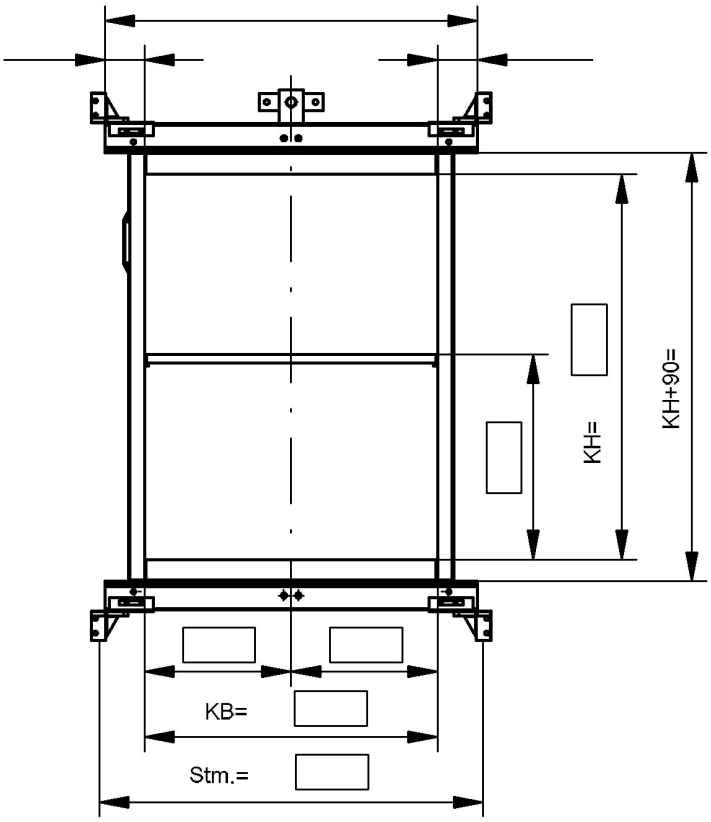

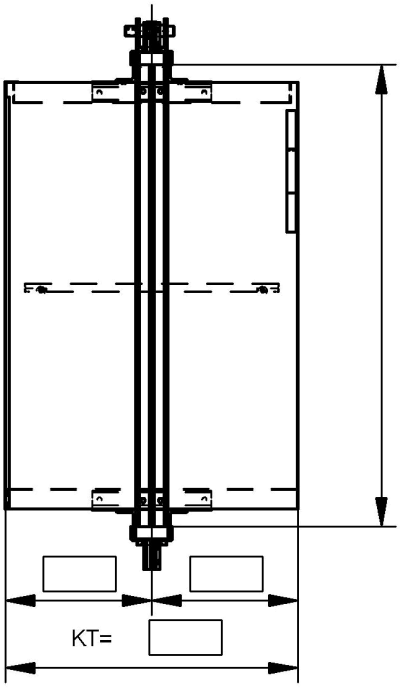

Ansicht X

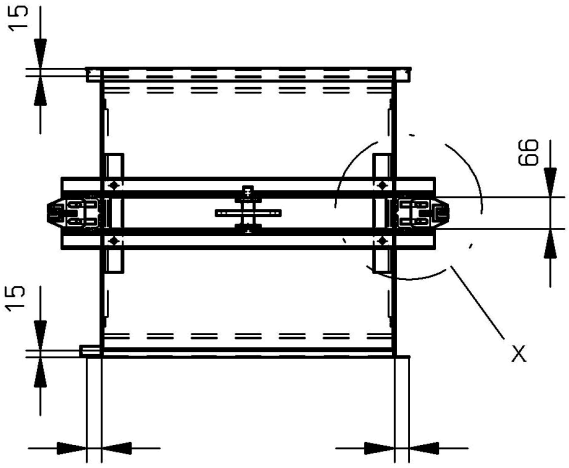

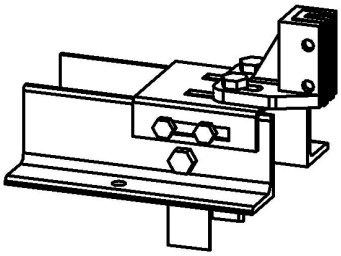

Umrandete Maße ☐ bitte eintragen.

mit / ohne Rückwand
für _____ Stück Kette/Seile
Abmessungen der Tragmittel:

_____

wahlweise:
feste Aufhängung/Wippe
(letztere nur bei 2 Tragmitteln):

_____

Einsatzkabine-Material:

_____

Zubehörpreisliste

		Bestell-Nr.	Preis in €
	Fahrkorbführungsschuh Polyamid weiß ohne Befestigungsmaterial	**8-27000-1001**	
	Fahrkorbschürze Stahlblech verzinkt (Zinkal) Fahrkorbbreite 400 - 1000 mm	**8-27000-1055**	
	Fahrkorbschürze Edelstahl (1.4016) Dessin: gebürstet Fahrkorbbreite 400 - 1000 mm	**8-27000-1056**	
	Magnetverriegelungskurve Typ: VM 96	**8-27000-1074**	
	Seilaufhängung kpl. für Fahrkorb Seil D = 5,0 - 6,5 mm mit Seilklemme	**8-27000-1078**	

Werkstoff Edelstahl 1.4016 ist für geringe Korrosionsbeanspruchung einsetzbar, nicht geeignet z.B. Fleischerei- und Molkereiprodukte! Andere Werkstoffe auf Anfrage.

Zubehörpreisliste

		Bestell-Nr.	Preis in €
	Seilaufhängung kpl. für Fahrkorb Seil D = 8,0 mm mit Seilklemme	**8-27000-1079**	
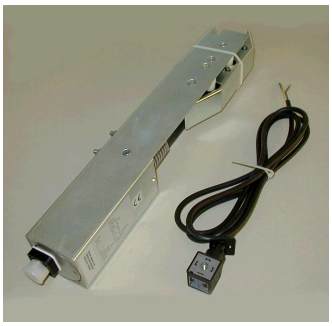	**Magnetverriegelungskurve Typ VM 01**	**8-27000-1080**	

Preisliste

Fahrkorbrollade
Ausführung nach Zeichnung 5-60008-0047

Lieferumfang:

- Aluminiumlamellen mit Verschlussleiste und Federwelle
- Führungen Edelstahlblech 1.4016
- Sicherheitskontakt
- Anschlusskabel 2,0 m lang

Bei Nachrüstung in Bunse-Aufzüge bitte die Aufzugsnummer (Fabriknummer) angeben.
Preis für Hängekabel siehe Zubehör.

	Maße	Bestell-Nr.	Preis
Alu-Rolladen als Fahrkorbabschluß kontaktgesichert komplett zum nachträglichen Einbau KB= , KH=	800x800	**8-26000-0001**	
Alu-Rolladen als Fahrkorbabschluß kontaktgesichert komplett zum nachträglichen Einbau	1000x1200	**8-26000-0002**	

5-60008-0047

Massblatt

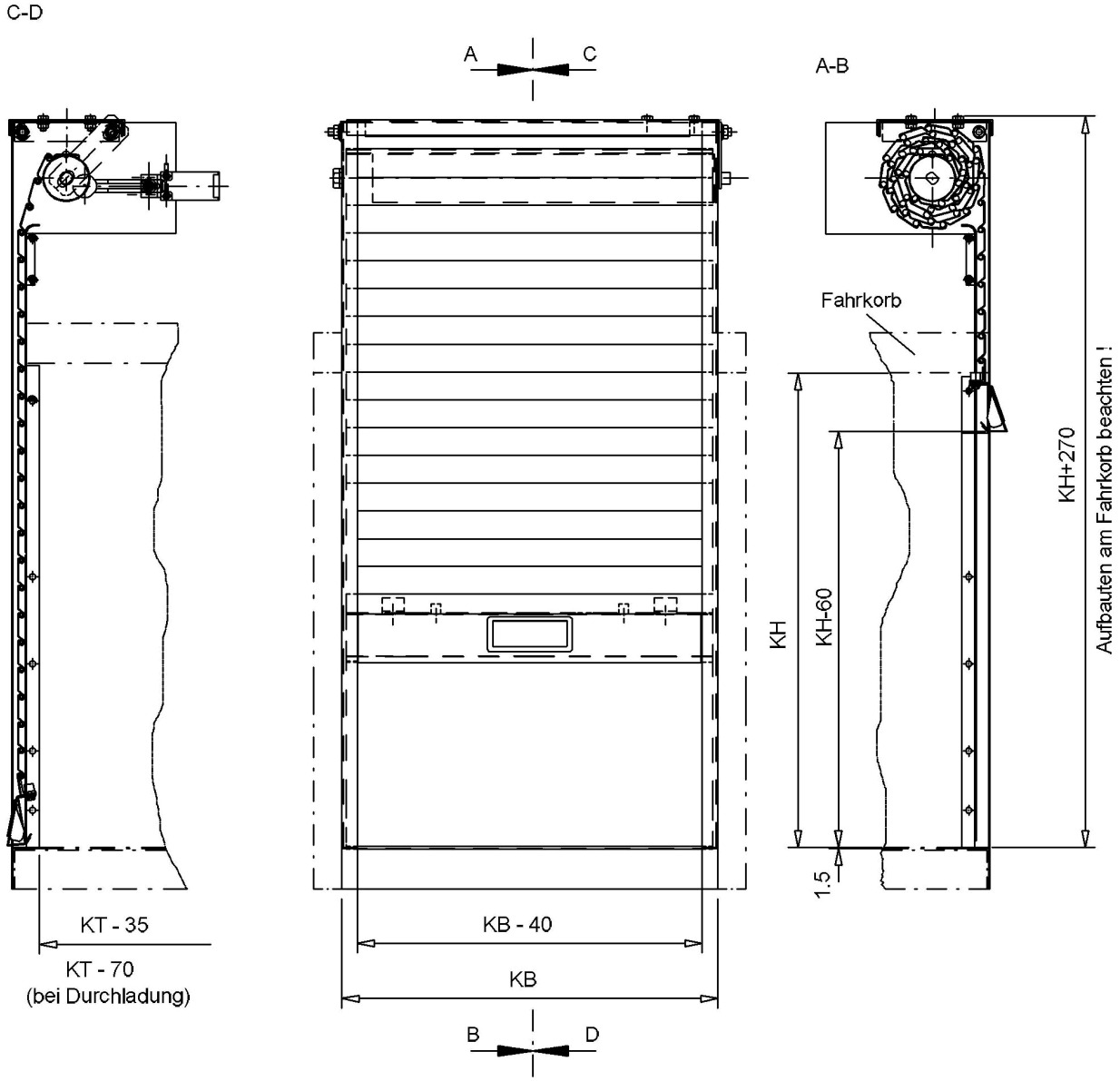

Rolladenprofil

Werkstoff wahlweise:
Leichtmetall
Stahl verzinkt
Edelstahl

Gewichtstabelle für Gegengewichtsausgleich

Leichtmetall / Stahl	KH= 800	KH= 1000	KH= 1200
KB = 500	7,4 / 10,5	7,8 / 11,5	8,2 / 12,6
KB = 600	8,3 / 12,0	8,8 / 13,2	9,3 / 14,5
KB = 700	9,3 / 13,6	9,9 / 15,0	10,5 / 16,6
KB = 800	10,3 / 15,3	11,0 / 16,9	11,7 / 18,6
KB = 900	11,3 / 16,8	12,0 / 18,6	12,8 / 20,5
KB = 1000	12,2 / 18,3	13,0 / 20,3	13,8 / 22,5

Fahrkorbschranke
Ausführung nach Zeichnung 5-60008-0056

Lieferumfang:

- wahlweise grundiertes Stahlblech
  oder mit Edelstahl 1.4016 gebürstet
- Sicherheitskontakt
- Anschlusskabel 3,0 m lang

Bei Nachrüstung in Bunse-Aufzüge bitte die Aufzugsnummer (Fabriknummer) angeben.
Preis für Hängekabel siehe Zubehör.

	Maße	Bestell-Nr.	Preis
Diagonalschranke als Fahrkorbabschl. kontaktgesichert, Edelstahl (1.4016)	1000x1200	**8-26000-0030**	

Werkstoff Edelstahl 1.4016 ist für geringe Korrosionsbeanspruchung einsetzbar, nicht geeignet z.B. Fleischerei- und Molkereiprodukte! Andere Werkstoffe auf Anfrage.

5-60008-0056

Massblatt

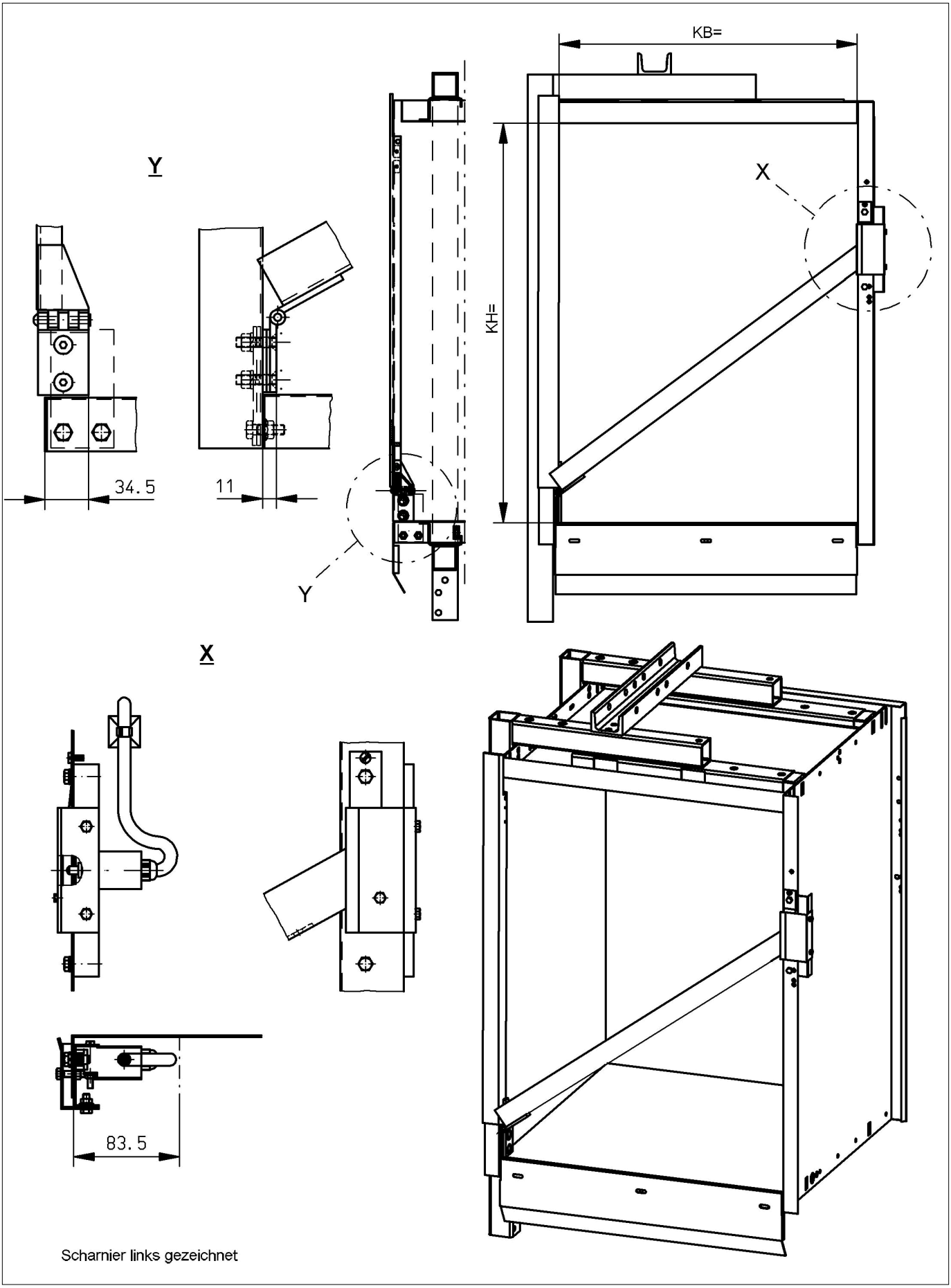

Zubehörpreisliste

		Bestell-Nr.	Preis in €
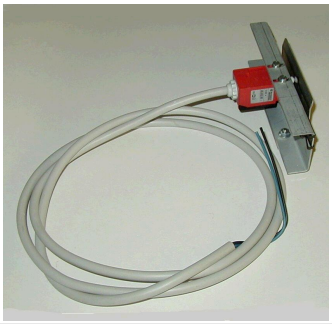	**Schrankenkontakt mit GAK**	**8-26000-1010**	
	Verschlußleiste für Rollade mit Anschlußlamelle für KB =	**8-26000-1020**	
	Rolladenprofil Aluminium bis Fahrkorbbreite <= 800 mm	**8-26000-1025**	
	Rolladenprofil Aluminium bis Fahrkorbbreite <= 1000 mm	**8-26000-1026**	
	Federwelle für Alu-Rollade mit aufgenieteter Lamelle KB 400 - 1000	**8-27000-1062**	

Preisliste

Schiebetür nach DIN 18092 für Anordnung auf Brüstungshöhe
Ausführung nach Zeichnung 5-60008-0045

Lieferumfang:

- einwandig
- wahlweise verzinktes Stahlblech (Zinkal), für nachträglichen Anstrich geeignet, oder mit Edelstahl 1.4016 gebürstet
- Türverschluss 13.3.289
- Türkontakt AZ02
- DK-Durchbruch BKG-Standard

Weitere Ausführungen auf Anfrage.
Preis für Anschlusskabel Türkontakt siehe Zubehör

	Maße	Bestell-Nr.	Preis
Schiebetür auf Brüstung	800x800	**8-50000-0001**	
Stahlblech verzinkt (Zinkal)	1000x1200	**8-50000-0005**	

5-60008-0045

Massblatt

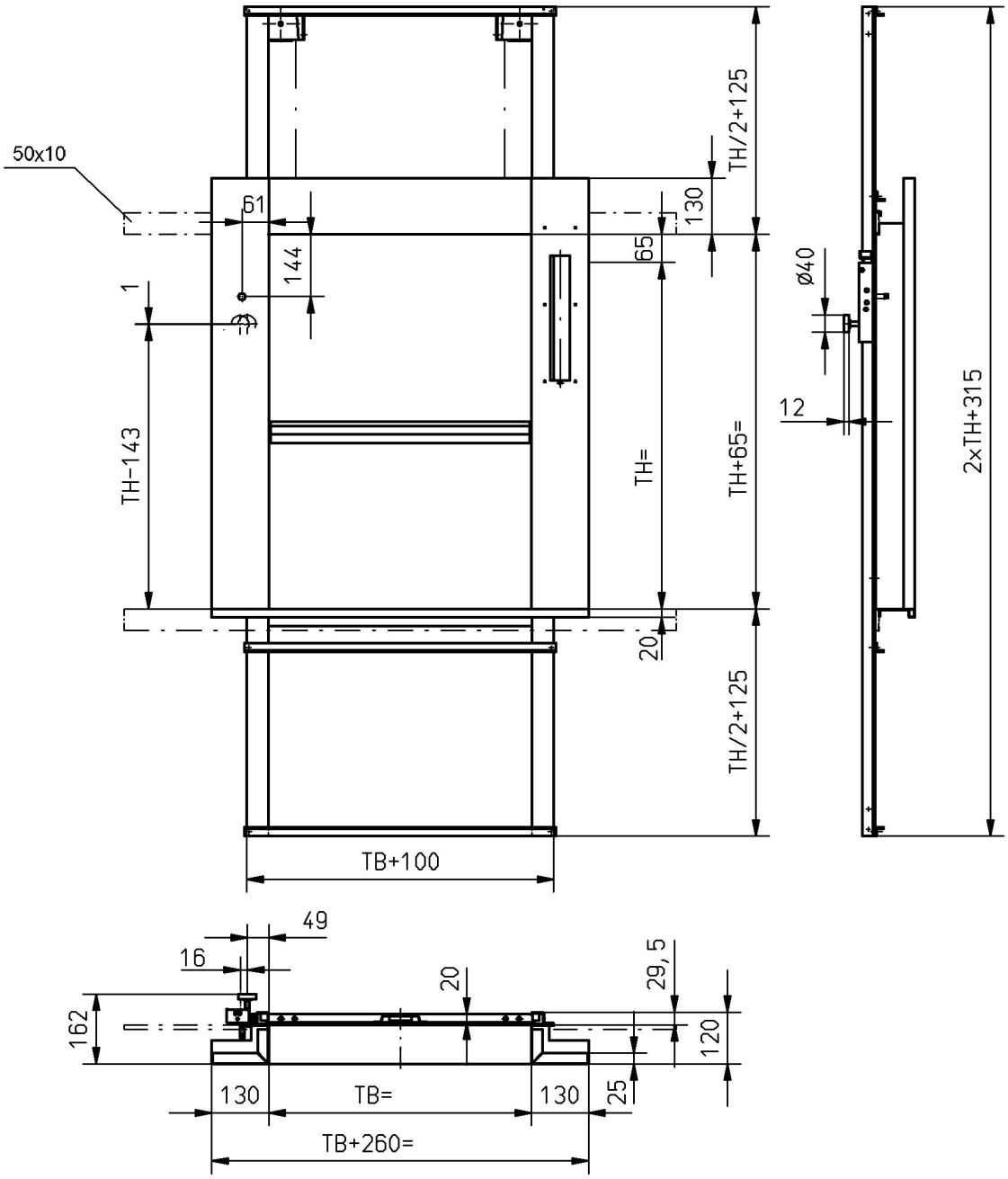

D	TB	TH
GB	DW	DH
F	LP	HP

Schiebetür nach DIN 18092 für Anordnung auf Brüstungshöhe
Ausführung nach Zeichnung 5-60008-0045

Lieferumfang:

- einwandig
- wahlweise verzinktes Stahlblech (Zinkal), für nachträglichen Anstrich geeignet, oder mit Edelstahl 1.4016 gebürstet
- Türverschluss 13.3.289
- Türkontakt AZ02
- DK-Durchbruch BKG-Standard

Weitere Ausführungen auf Anfrage.
Preis für Anschlusskabel Türkontakt siehe Zubehör

	Maße	Bestell-Nr.	Preis
Schiebetür auf Brüstung	800x800	**8-50000-0021**	
mit Edelstahl (1.4016)	1000x1200	**8-50000-0025**	
Dessin: gebürstet			

Werkstoff Edelstahl 1.4016 ist für geringe Korrosionsbeanspruchung einsetzbar, nicht geeignet z.B. Fleischerei- und Molkereiprodukte! Andere Werkstoffe auf Anfrage.

5-60008-0045

Massblatt

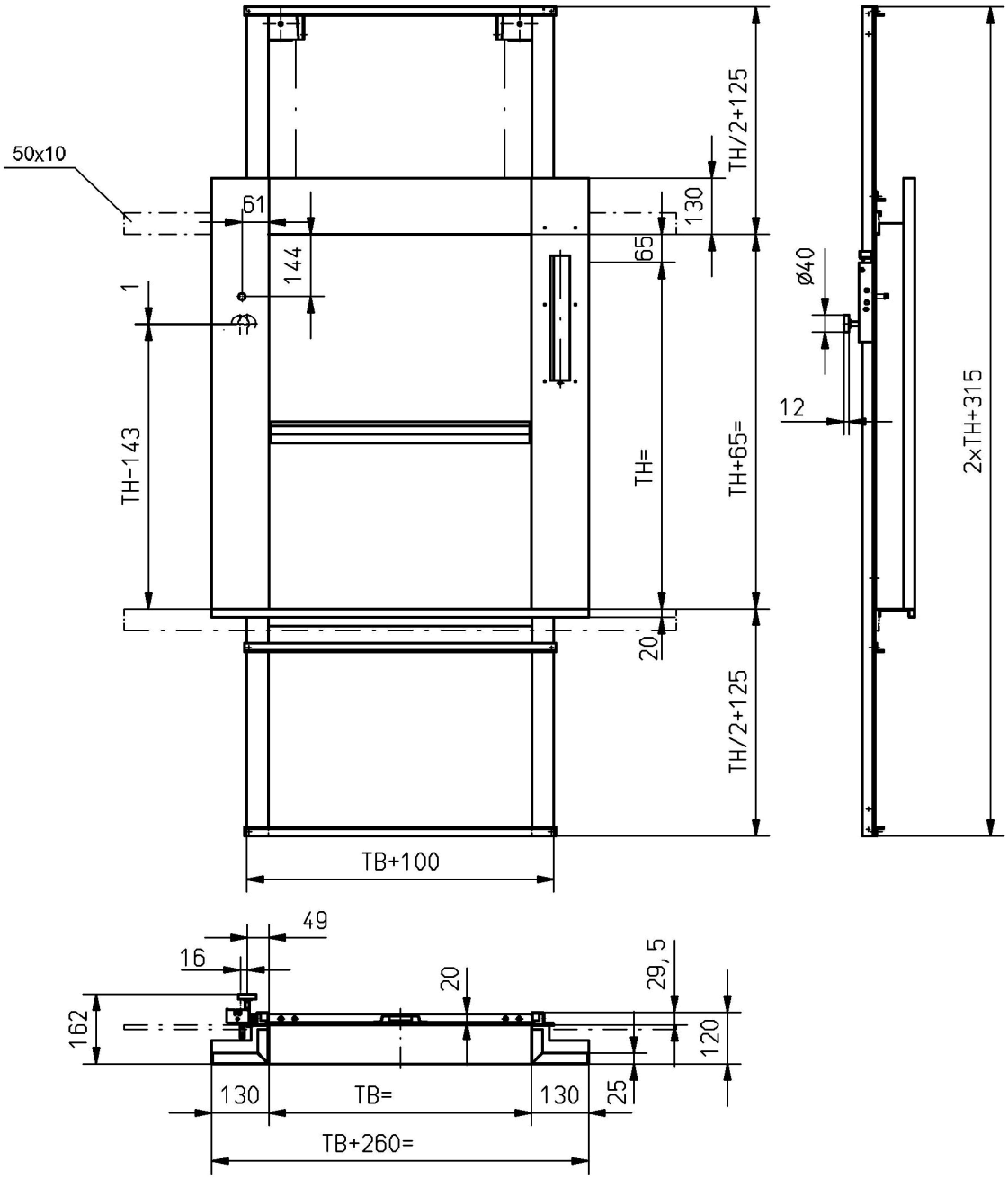

D	TB	TH
GB	DW	DH
F	LP	HP

Zubehörpreisliste

		Bestell-Nr.	Preis in €
	Kontaktbrücke AZ 02 komplett	**8-50200-1063**	
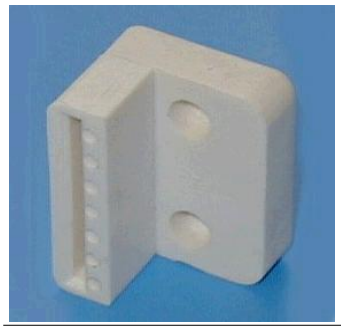	**Führungsstück Vulkollan Schiebetür**	**8-50200-1067**	
	Gummipolster AD 3687 für Schiebetür- blatt oben	**8-50200-1068**	
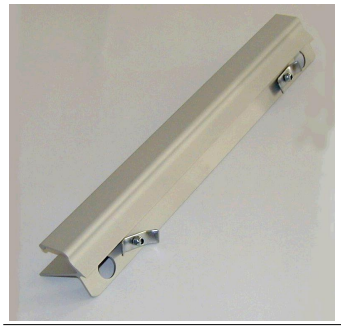	**Schiebetürgriff (Alu)** TB = mm pro 0,1 m	**8-50300-1001**	
	Türverschluß Typ 13.3.289 links Schiebetür auf Brüstung	**8-50400-1001**	

Zubehörpreisliste

		Bestell-Nr.	Preis in €
	Türverschlußrolle komplett Schiebetür	**8-50400-1008**	
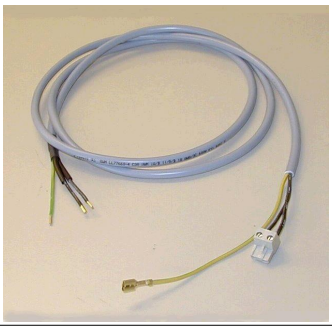	**Geräteanschlußkabel für Türverschluß** Typ 13.3.289; L = 2,70 m	**8-50400-1016**	
	Notentriegelungsschlüssel 100mm lang	**8-50400-1019**	
	Notentriegelungsschlüssel 200mm lang	**8-50400-1020**	
	Türseilrolle komplett Schiebetür	**8-50500-1002**	

Zubehörpreisliste

		Bestell-Nr.	Preis in €
	Türseil D=2,4mm komplett für TH <=800mm	**8-50500-1004**	
	Türseil D=2,4mm komplett bis TH <=1200mm einstellbar, Kleinteile lose	**8-50500-1007**	
	Türkontakt AZ02-1981	**8-51100-1092**	

Preisliste

Schiebetür nach DIN 18092 für bodengleiche Anordnung
Ausführung nach Zeichnung 5-60008-0046

Lieferumfang:

- doppelwandig
- wahlweise verzinktes Stahlblech (Zinkal), für nachträglichen Anstrich geeignet, oder mit Edelstahl 1.4016 gebürstet
- Türverschluss 13.2.368
- Türkontakt AZ02
- DK-Durchbruch BKG-Standard

Weitere Ausführungen auf Anfrage.
Preis für Anschlusskabel, Türkontakt und Türverriegelung siehe Zubehör.

	Maße	Bestell-Nr.	Preis
Schiebetür bodengleich Stahlblech verzinkt (Zinkal)	1000x1200	**8-50000-0409**	

5-60008-0046

Massblatt

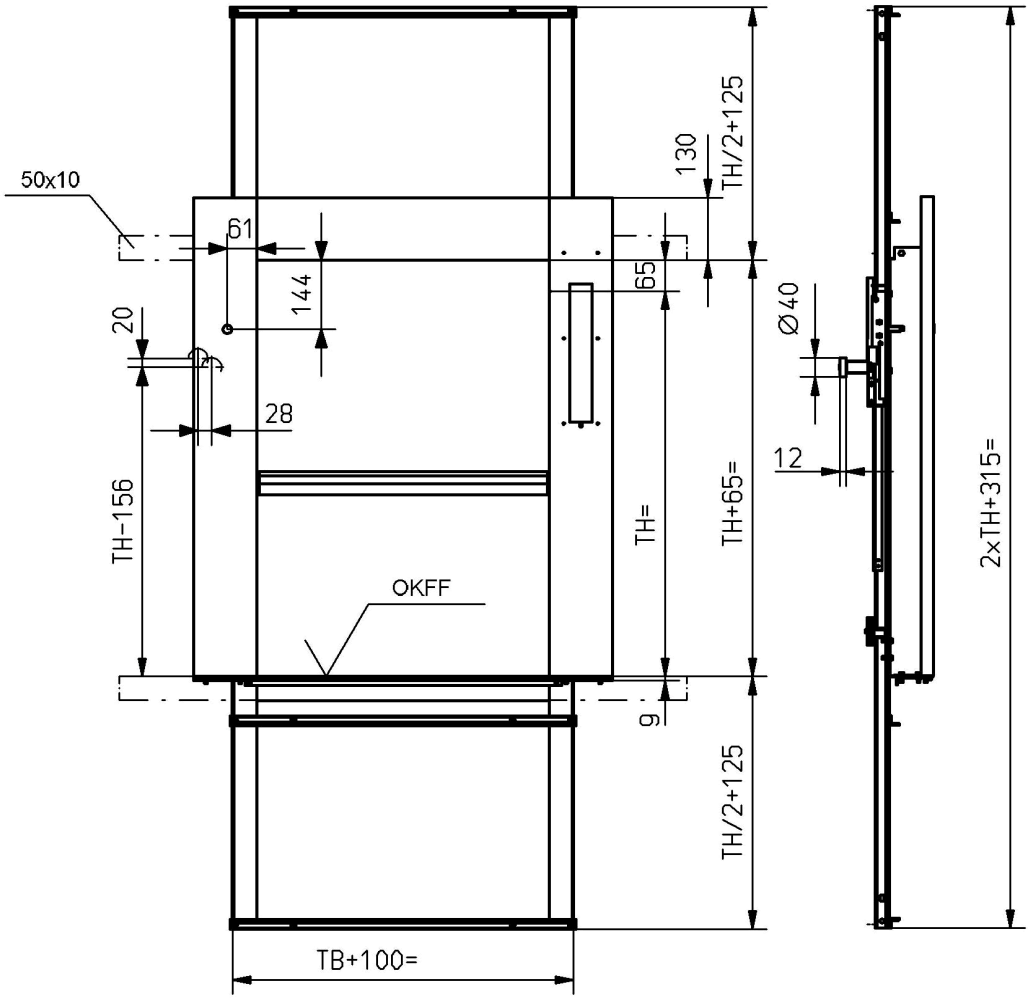

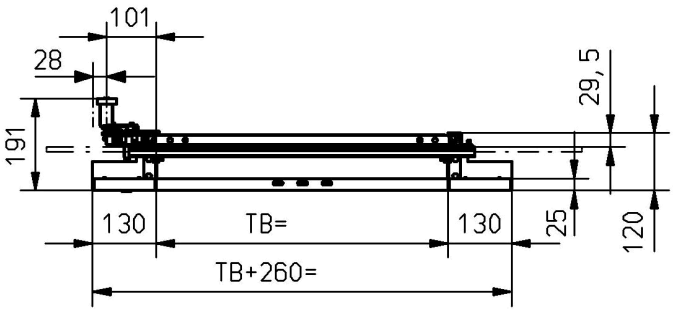

D	TB	TH
GB	DW	DH
F	LP	HP

Schiebetür nach DIN 18092 für bodengleiche Anordnung
Ausführung nach Zeichnung 5-60008-0046

Lieferumfang:

- doppelwandig
- wahlweise verzinktes Stahlblech (Zinkal) für nachträglichen Anstrich geeignet, oder mit Edelstahl 1.4016 gebürstet
- Türverschluss 13.2.368
- Türkontakt AZ02
- DK-Durchbruch BKG-Standard

Weitere Ausführungen auf Anfrage.
Preis für Anschlusskabel, Türkontakt und Türverriegelung siehe Zubehör.

	Maße	Bestell-Nr.	Preis
Schiebetür bodengleich mit Edelstahl (1.4016) Dessin: gebürstet	1000x1200	**8-50000-0429**	

Werkstoff Edelstahl 1.4016 ist für geringe Korrosionsbeanspruchung einsetzbar, nicht geeignet z.B. Fleischerei- und Molkereiprodukte! Andere Werkstoffe auf Anfrage.

5-60008-0046

Massblatt

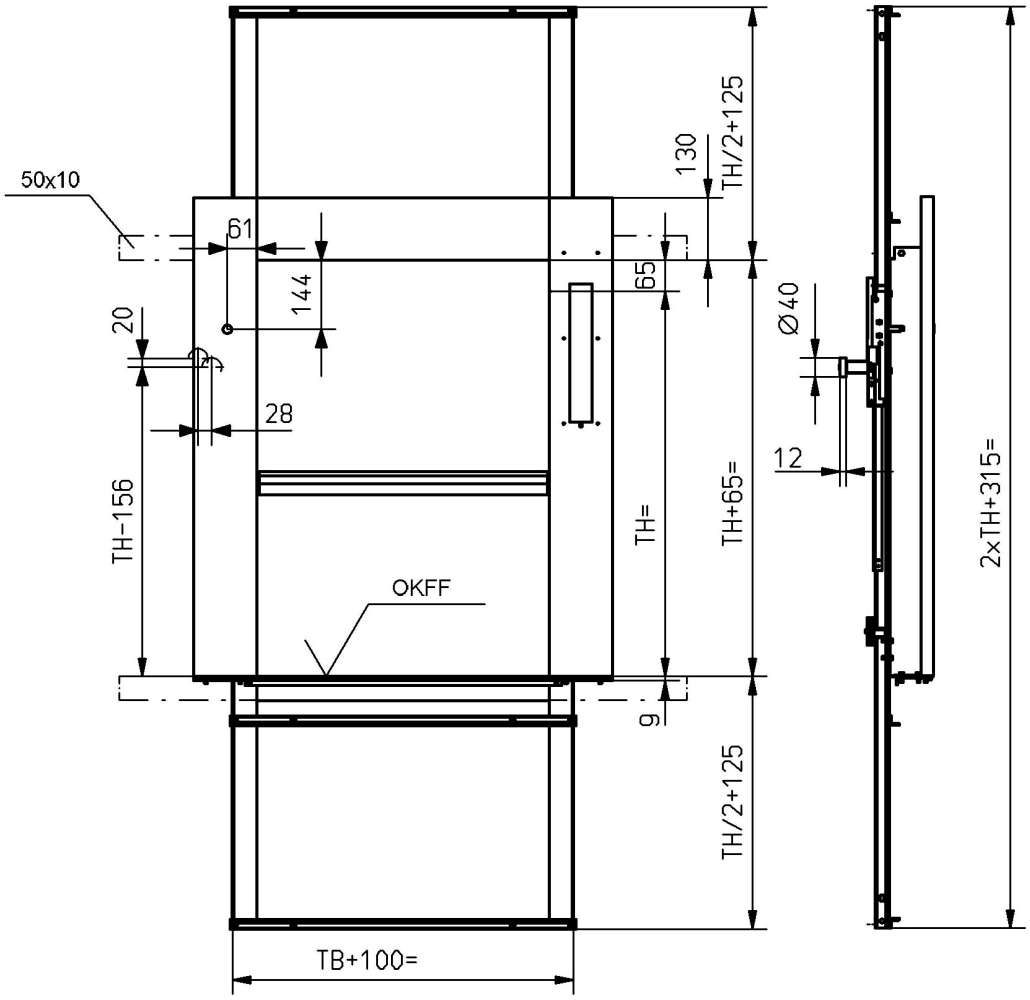

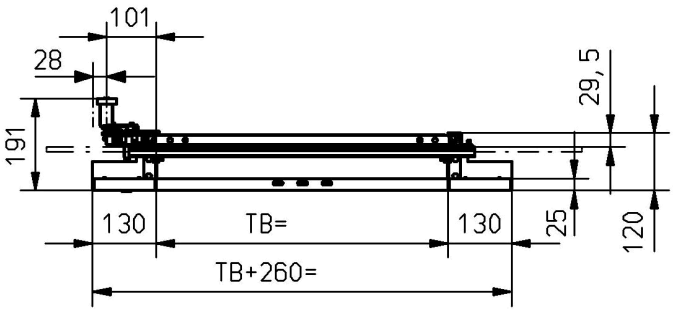

D	TB	TH
GB	DW	DH
F	LP	HP

Zubehörpreisliste

		Bestell-Nr.	Preis in €
	Riegelschalter AZ01-AZ02 komplett Schiebetür bodengleich	**8-50100-1093**	
	Kontaktbrücke AZ 02 komplett	**8-50200-1063**	
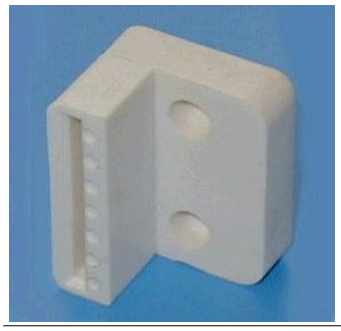	**Führungsstück Vulkollan Schiebetür**	**8-50200-1067**	
	Gummipolster AD 3687 für Schiebetür- blatt oben	**8-50200-1068**	
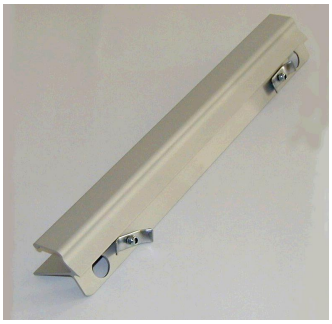	**Schiebetürgriff (Alu)** TB = mm pro 0,1 m	**8-50300-1001**	

Zubehörpreisliste

		Bestell-Nr.	Preis in €
	Türverschlußrolle komplett Schiebetür	**8-50400-1008**	
	Notentriegelungsschlüssel 100mm lang	**8-50400-1019**	
	Notentriegelungsschlüssel 200mm lang	**8-50400-1020**	
	Türverschluß Typ 13.2.368 links; mit Sperrmittelschalter; Schiebetür bodengleich	**8-50400-1101**	
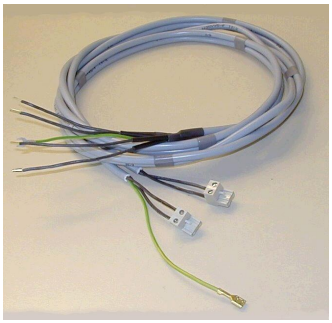	**Geräteanschlußkabel für Türverschluß** Typ 13.2.368; L = 2,70 m	**8-50400-1116**	

Zubehörpreisliste

		Bestell-Nr.	Preis in €
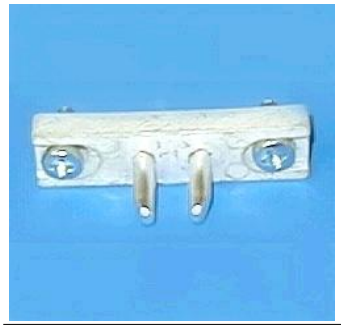	**Kontaktbrücke AZ 01 komplett für** Riegelschalter Schiebetür bodengleich	**8-50400-1118**	
	Türseilrolle komplett Schiebetür	**8-50500-1002**	
	Türseil D=2,4mm komplett für TH <=800mm	**8-50500-1004**	
	Türseil D=2,4mm komplett bis TH <=1200mm einstellbar, Kleinteile lose	**8-50500-1007**	
	Türkontakt AZ02-1981	**8-51100-1092**	

Preisliste

1-flügelige Drehtür nach DIN 18090 für bodengleiche Anordnung
Ausführung nach Zeichnung 5-60002-0197

Lieferumfang:

- doppelwandig
- wahlweise verzinktes Stahlblech (Zinkal), für nachträglichen Anstrich geeignet, oder mit Edelstahl 1.4016 gebürstet
- Türverschluss AV21
- Türkontakt AZ02
- DK-Durchbruch BKG-Standard

Weitere Ausführungen auf Anfrage.
Preis für Anschlusskabel, Türkontakt und Türverriegelung siehe Zubehör.

	Maße	Bestell-Nr.	Preis
Drehtür einflügelig Stahlblech verzinkt (Zinkal)	1000x1200	**8-51000-0001**	

5-60002-0197

Massblatt

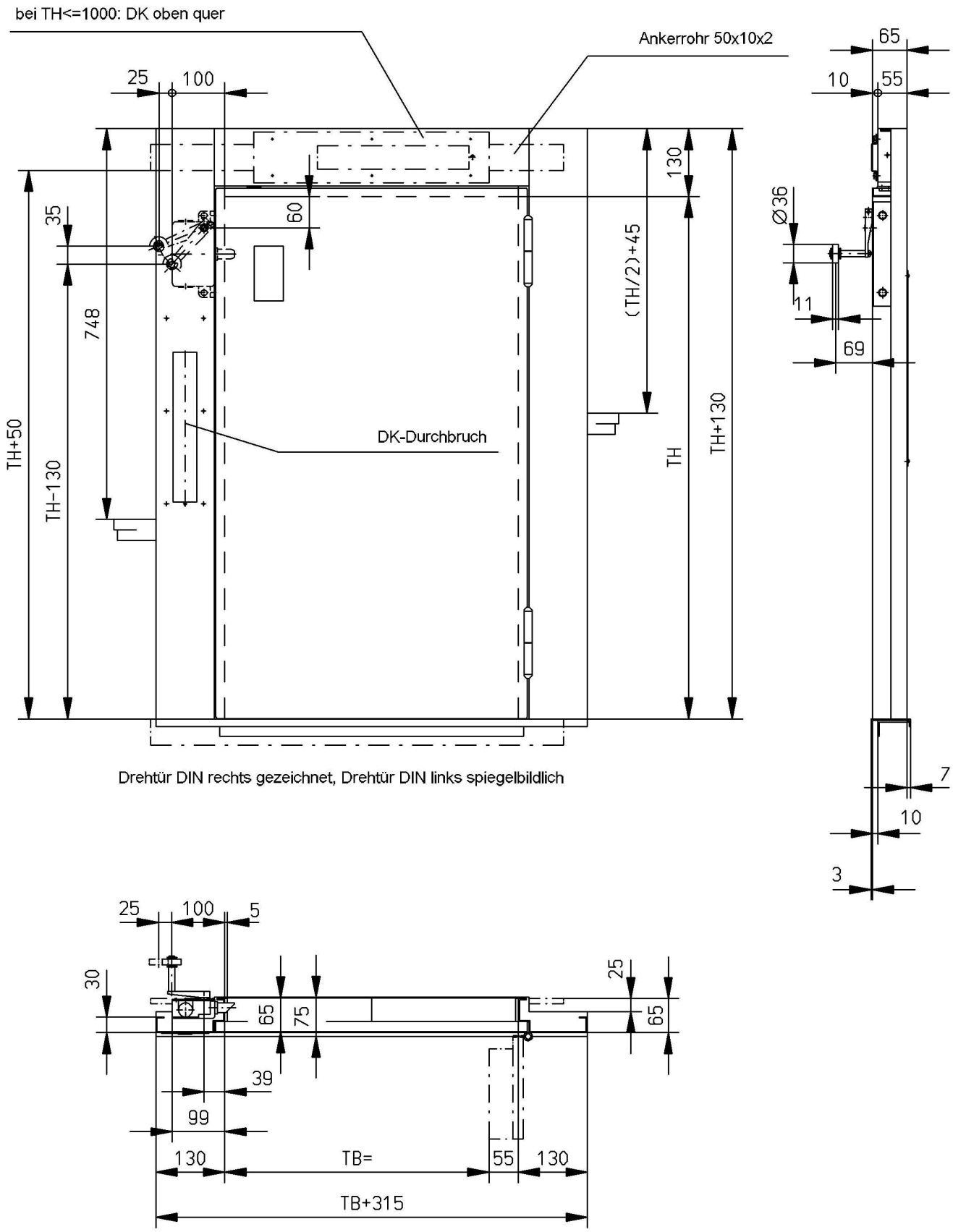

Drehtür DIN rechts gezeichnet, Drehtür DIN links spiegelbildlich

D	TB	TH
GB	DW	DH
F	LP	HP

1-flügelige Drehtür nach DIN 18090 für bodengleiche Anordnung
Ausführung nach Zeichnung 5-60002-0197

Lieferumfang:

- doppelwandig
- wahlweise verzinktes Stahlblech (Zinkal), für nachträglichen Anstrich geeignet, oder mit Edelstahl 1.4016 gebürstet
- Türverschluss AV21
- Türkontakt AZ02
- DK-Durchbruch BKG-Standard

Weitere Ausführungen auf Anfrage.
Preis für Anschlusskabel, Türkontakt und Türverriegelung siehe Zubehör.

	Maße	Bestell-Nr.	Preis
Drehtür einflügelig mit Edelstahl (1.4016) Dessin: gebürstet	1000x1200	**8-51000-0021**	

Werkstoff Edelstahl 1.4016 ist für geringe Korrosionsbeanspruchung einsetzbar, nicht geeignet z.B. Fleischerei- und Molkereiprodukte! Andere Werkstoffe auf Anfrage.

5-60002-0197

Massblatt

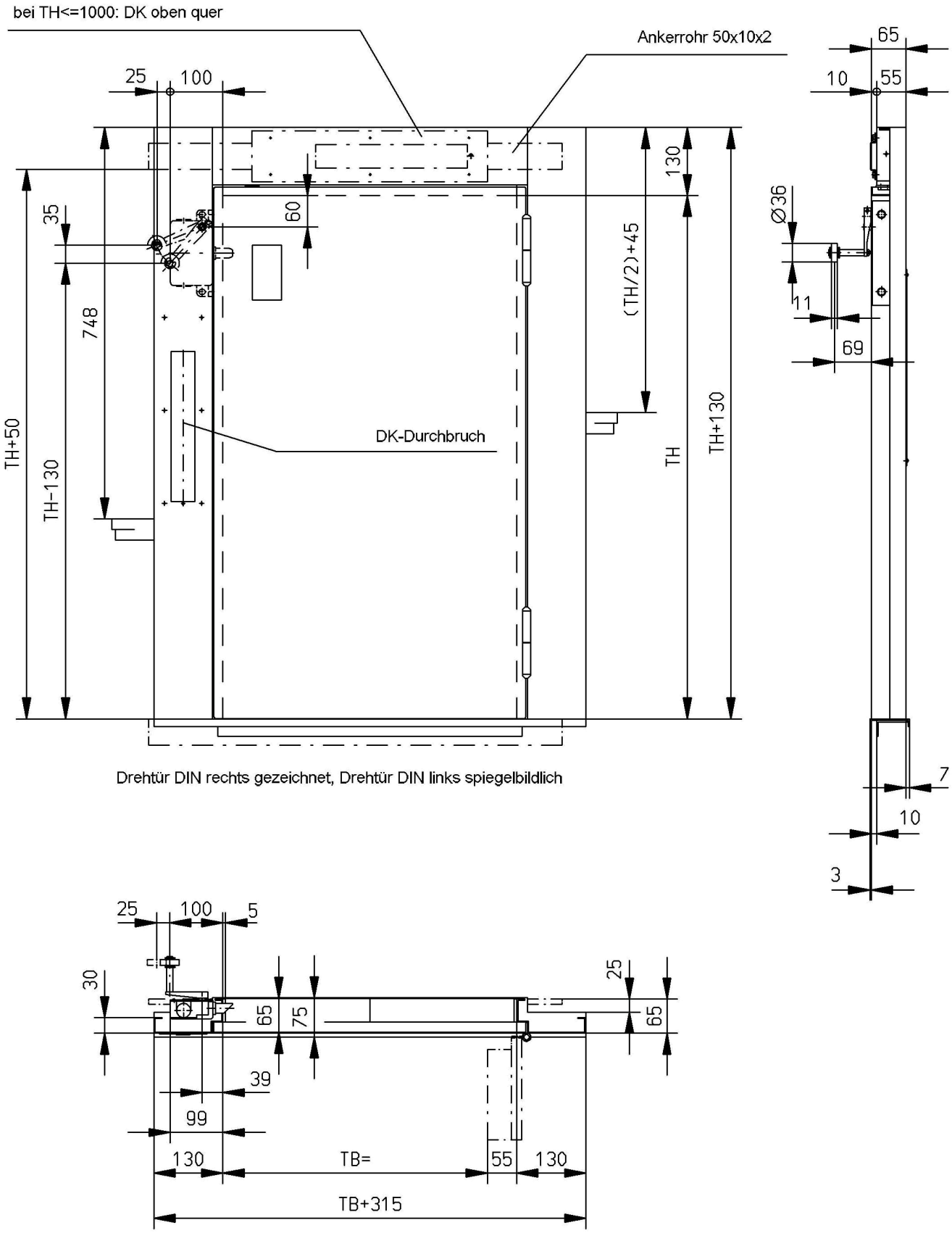

Drehtür DIN rechts gezeichnet, Drehtür DIN links spiegelbildlich

D	TB	TH
GB	DW	DH
F	LP	HP

Zubehörpreisliste

		Bestell-Nr.	Preis in €
	Kontaktbrücke AZ 02 komplett	**8-50200-1063**	
	Notentriegelungsschlüssel 100mm lang	**8-50400-1019**	
	Notentriegelungsschlüssel 200mm lang	**8-50400-1020**	
	Türkontakt AZ02-1981	**8-51100-1092**	
	Rollenschnäpper kpl. mit Schnäpper- blech und Befestigungsmaterial	**8-51200-1018**	

Zubehörpreisliste

		Bestell-Nr.	Preis in €
	Drehtürgriffmulde	**8-51300-1001**	
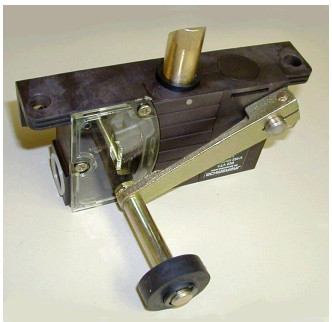	**Türverschluß AV 21 links**	**8-51400-1015**	
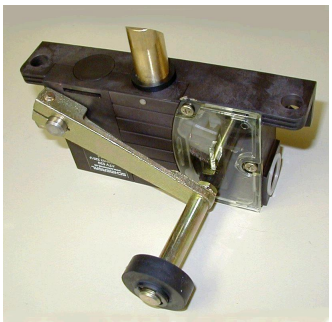	**Türverschluß AV 21 rechts**	**8-51400-1016**	

1-flügelige Triebwerksraumtür
Ausführung nach Zeichnung 5-60008-0041

Lieferumfang:

- einwandig
- wahlweise verzinktes Stahlblech (Zinkal), für nachträglichen Anstrich geeignet, oder mit Edelstahl 1.4016 gebürstet
- Fallenschloss mit 1 Schlüssel
- lichte Türhöhe 600mm
- Anschlagart DIN rechts

Weitere Ausführungen auf Anfrage.

	Maße	Bestell-Nr.	Preis
Triebwerksraumtür einflügelig Stahlblech verzinkt (Zinkal)	800x600	**8-52000-0001**	

5-60008-0041

Massblatt

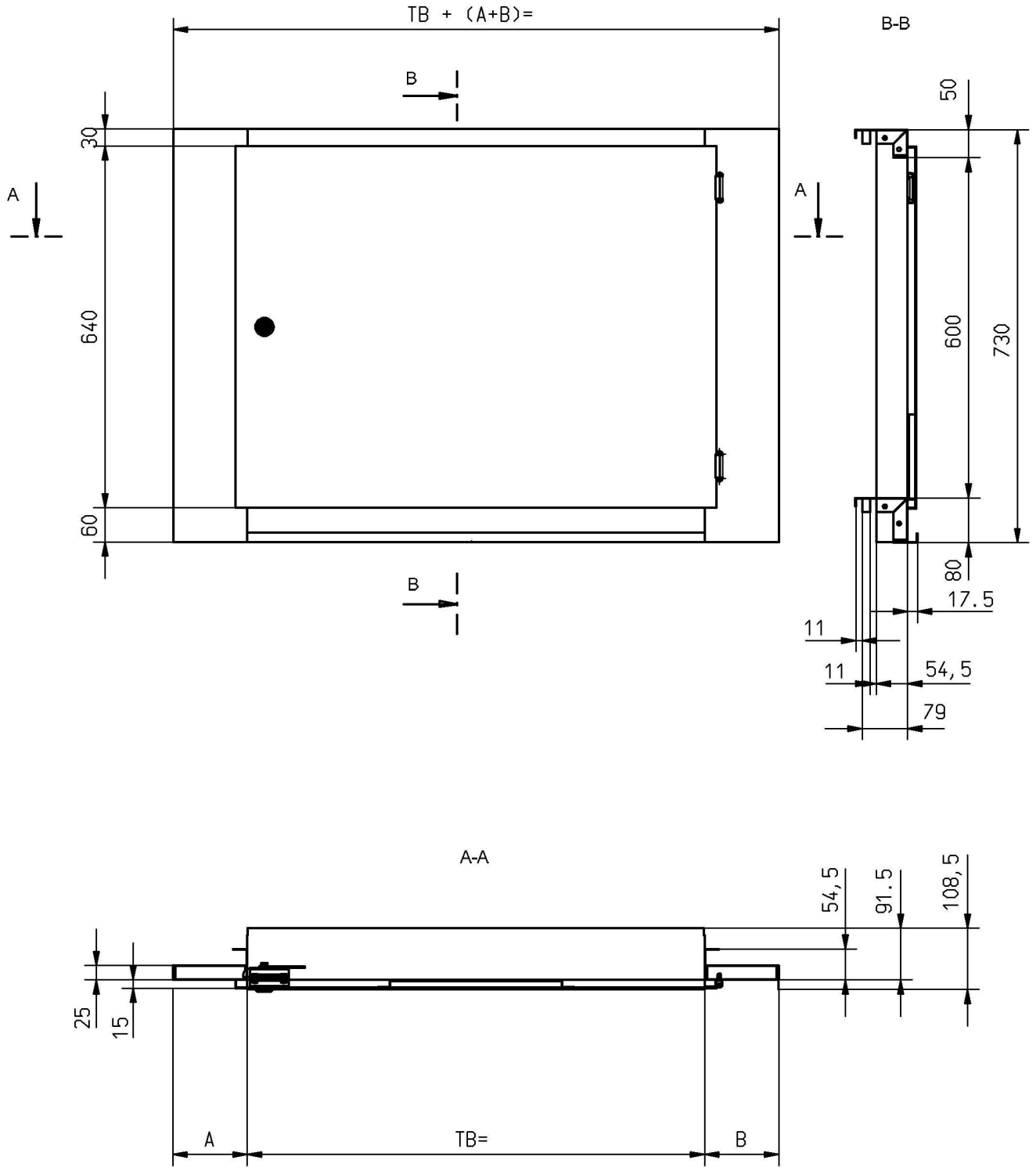

D	TB
GB	DW
F	LP

1-flügelige Triebwerksraumtür
Ausführung nach Zeichnung 5-60008-0041

Lieferumfang:

- einwandig
- wahlweise verzinktes Stahlblech (Zinkal), für nachträglichen Anstrich geeignet, oder mit Edelstahl 1.4016 gebürstet
- Fallenschloss mit 1 Schlüssel
- lichte Türhöhe 600mm
- Anschlagart DIN rechts

Weitere Ausführungen auf Anfrage.

	Maße	Bestell-Nr.	Preis
Triebwerksraumtür einflügelig mit Edelstahl (1.4016) Dessin: gebürstet	800x600	**8-52000-0004**	

Werkstoff Edelstahl 1.4016 ist für geringe Korrosionsbeanspruchung einsetzbar, nicht geeignet z.B. Fleischerei- und Molkereiprodukte! Andere Werkstoffe auf Anfrage.

5-60008-0041

Massblatt

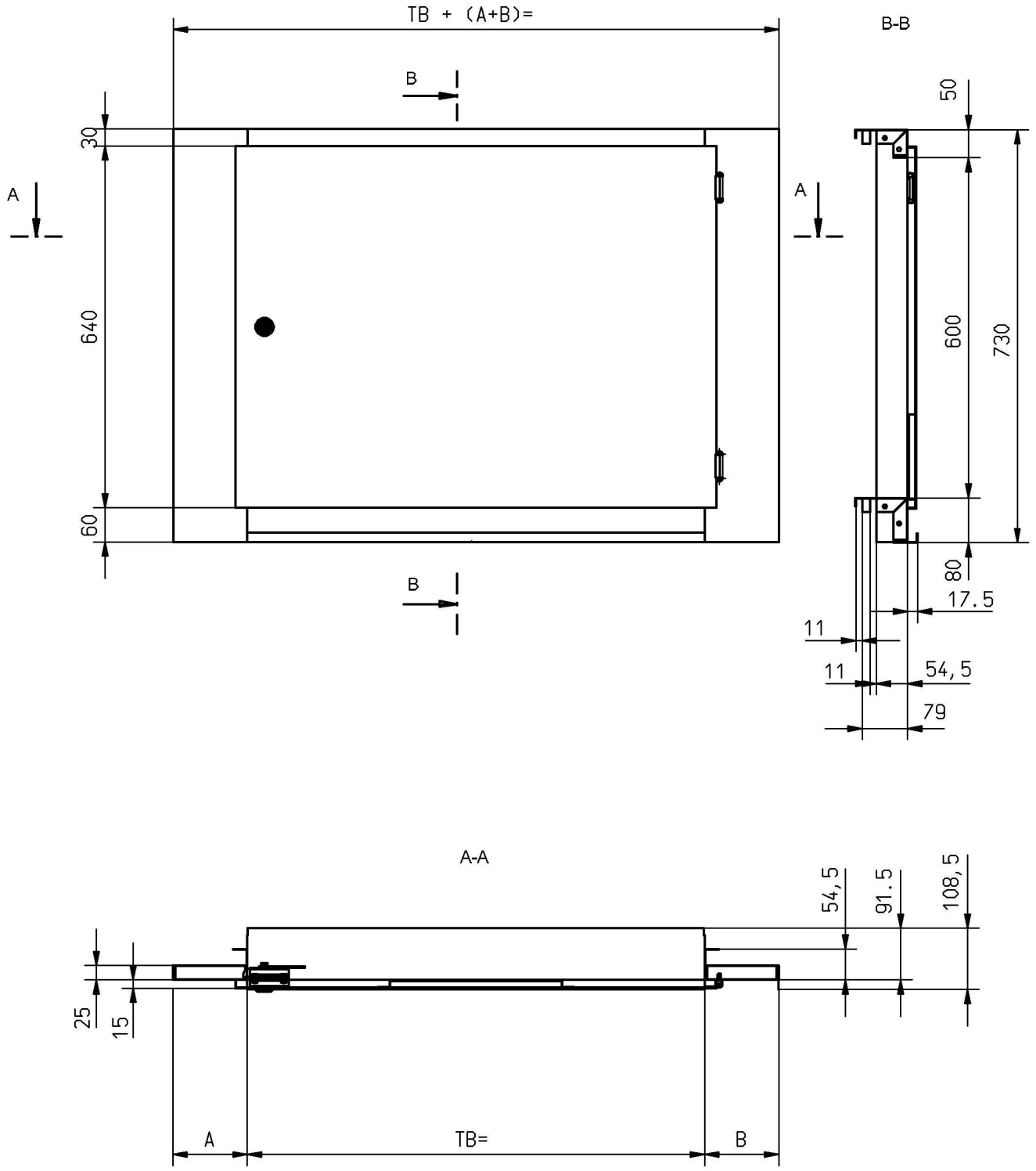

D	TB
GB	DW
F	LP

Zubehörpreisliste

		Bestell-Nr.	Preis in €
	Türschloß kpl. für Triebwerksraumtür mit 2 Schlüsseln, Schließung 2H1317	**8-52300-1001**	
	Schlüssel 2H1317 für Triebwerksraum- Türschloß	**8-52300-1004**	
	Fallenschloß für Triebwerksraumtür Standard mit 1 Schlüssel	**8-52300-1005**	
	Schlüssel für Triebwerksraumtür- Fallenschloß	**8-52300-1006**	

Zubehörpreisliste

		Bestell-Nr.	Preis in €
	Seilaufhängung kpl. für Gegengewicht Seil D = 5,0 - 6,5 mm mit Seilklemmen	**8-32000-1006**	
	Seilaufhängung für Gegengewicht kpl. Seil D= 8,0 mm mit Seilklemme	**8-32000-1007**	
	Gegengewichtsführungsschuh	**8-35000-1001**	

Preisliste

Aufzugstriebwerk Typ H6
Ausführung nach Zeichnung 5-60008-0048

Lieferumfang:

- Drehstrommotor 400V 50Hz
- Schneckengetriebe, Übersetzung i=43
- Einkreisbremse 205 VDC
- Treibscheibe Durchmesser 260 mm
- Handrad

Bei Nachbestellung für Bunse-Aufzüge bitte die Aufzugsnummer (Fabriknummer) angeben.
Bei Nachrüstung in Fremdanlagen bitte Datenblatt ausfüllen und Grundriss vom Maschinenraum mitschicken.
Weitere Ausführungen auf Anfrage.

	Maße	Bestell-Nr.	Preis
Triebwerk H6 links, 0,75 KW, 1370 1/min, Treibscheibe ø260/3/ø6,5		**8-41100-0001**	
Triebwerk H6 rechts, 0,75 KW, 1370 1/min, Treibscheibe ø260/3/ø6,5		**8-41100-0002**	

5-60008-0048 **Massblatt**

gez. Linksausführung

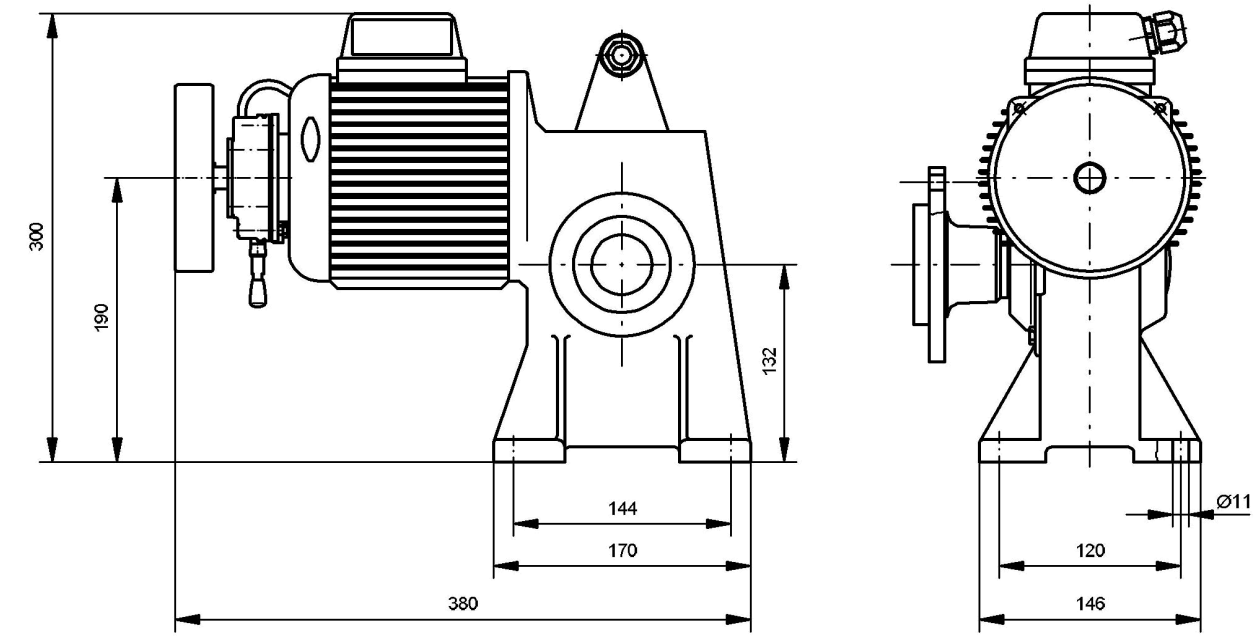

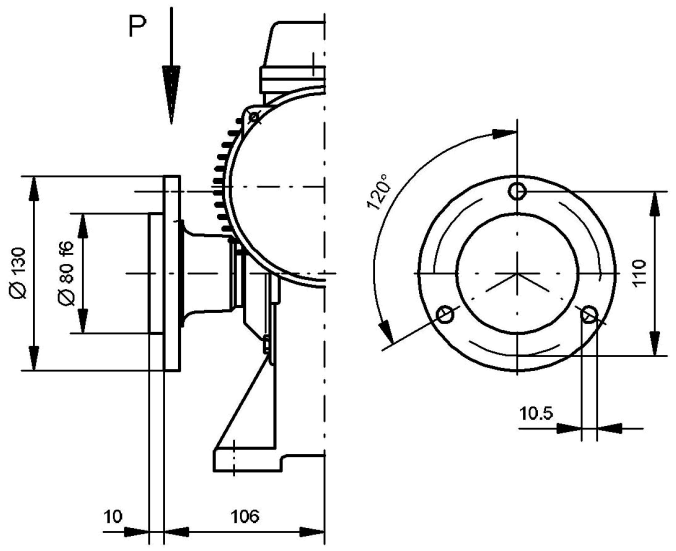

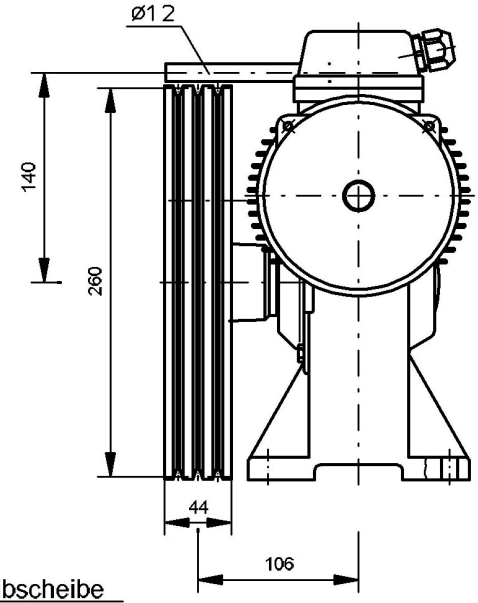

Treibscheibe

Scheiben ø	: 260 mm
Seil ø	: 6,5 mm
Keilrille	: 35°
Flankenhärte	: 50 HRC
Rillenabstand	: 13 mm

Gewicht: 32kg		Getriebe		Motor						Bremse
Antrieb Typ	Schutzart	Übersetzung i	max. zul. Wellenbelastung F [N]	Leistung P [kW]	Einschaltdauer [%]	Drehzahl n [min -1]	v [m/s] bei Aufhängung 1:1 und Durchmesser D = 260 mm	Anschlussspannung [V/Hz]	zul. Schaltungen / h	Gleichstrom U = 205 V I = 0,125 A ED = 100 % Ms = 4 Nm
H6	IP 44	43:1	4010	0,75	S3 60%	eff. 1370	0,45	3x400V 50 Hz	90	

Zubehörpreisliste

		Bestell-Nr.	Preis in €
	Einkreis-Motorbremse kompl. Größe 6 für Triebwerk H6	**8-41030-0001**	
	Handlüftung kpl. für Motor- bremse Gr.6 bestehend aus Bügel und Handlüfthebel	**8-41030-0004**	
	Handlüfthebel für Motorbremse Gr.6	**8-41030-0005**	
	Bremsscheibe für Motorbremse Gr.6	**8-41030-0015**	
	Nabe für Bremsscheibe Motorbremse Gr.6	**8-41030-0016**	

Zubehörpreisliste

		Bestell-Nr.	Preis in €
	Treibscheibenkranz ø 260 / 3 / ø 6,5 35° gehärtet, RA 13 mm	**8-41970-0001**	
	Treibscheibenkranz ø260/2/ø5,0-6,5 35°gehärtet	**8-41970-0010**	

Preisliste

Aufzugstriebwerk Typ H8
Ausführung nach Zeichnung 5-60008-0049

Lieferumfang:

- Drehstrommotor 400V 50Hz
- Schneckengetriebe, Übersetzung i=41
- Einkreisbremse 205 VDC
- wahlweise Treibscheibe, Kettenrad oder Trommel
- Handrad
- Außenlager

Bei Nachbestellung für Bunse-Aufzüge bitte die Aufzugsnummer (Fabriknummer) angeben.
Bei Nachrüstung in Fremdanlagen bitte Datenblatt ausfüllen und Grundriss vom Maschinenraum mitschicken.
Weitere Ausführungen auf Anfrage.

	Maße	Bestell-Nr.	Preis
Triebwerk H8 links, 1,1 KW, 1400 1/min, Treibscheibe ø260/3/ø6,5		**8-41200-0001**	
Triebwerk H8 rechts, 1,1 KW, 1400 1/min, Treibscheibe ø260/3/ø6,5		**8-41200-0002**	
Triebwerk H8 links, 1,47 KW, 1400 1/min, Treibscheibe ø260/3/ø6,5		**8-41200-0003**	
Triebwerk H8 rechts, 1,47 KW, 1400 1/min, Treibscheibe ø260/3/ø6,5		**8-41200-0004**	
Triebwerk H8 links, 1,47 KW, 940 1/min, Treibscheibe ø260/5/ø6,5		**8-41200-0007**	

Preisliste

Aufzugstriebwerk Typ H8
Ausführung nach Zeichnung 5-60008-0049

Lieferumfang:

- Drehstrommotor 400V 50Hz
- Schneckengetriebe, Übersetzung i=41
- Einkreisbremse 205 VDC
- wahlweise Treibscheibe, Kettenrad oder Trommel
- Handrad
- Außenlager

Bei Nachbestellung für Bunse-Aufzüge bitte die Aufzugsnummer (Fabriknummer) angeben.
Bei Nachrüstung in Fremdanlagen bitte Datenblatt ausfüllen und Grundriss vom Maschinenraum mitschicken.
Weitere Ausführungen auf Anfrage.

	Maße	Bestell-Nr.	Preis
Triebwerk H8 rechts, 1,47 KW, 940 1/min, Treibscheibe ø260/5/ø6,5		**8-41200-0008**	

5-60008-0049 **Massblatt**

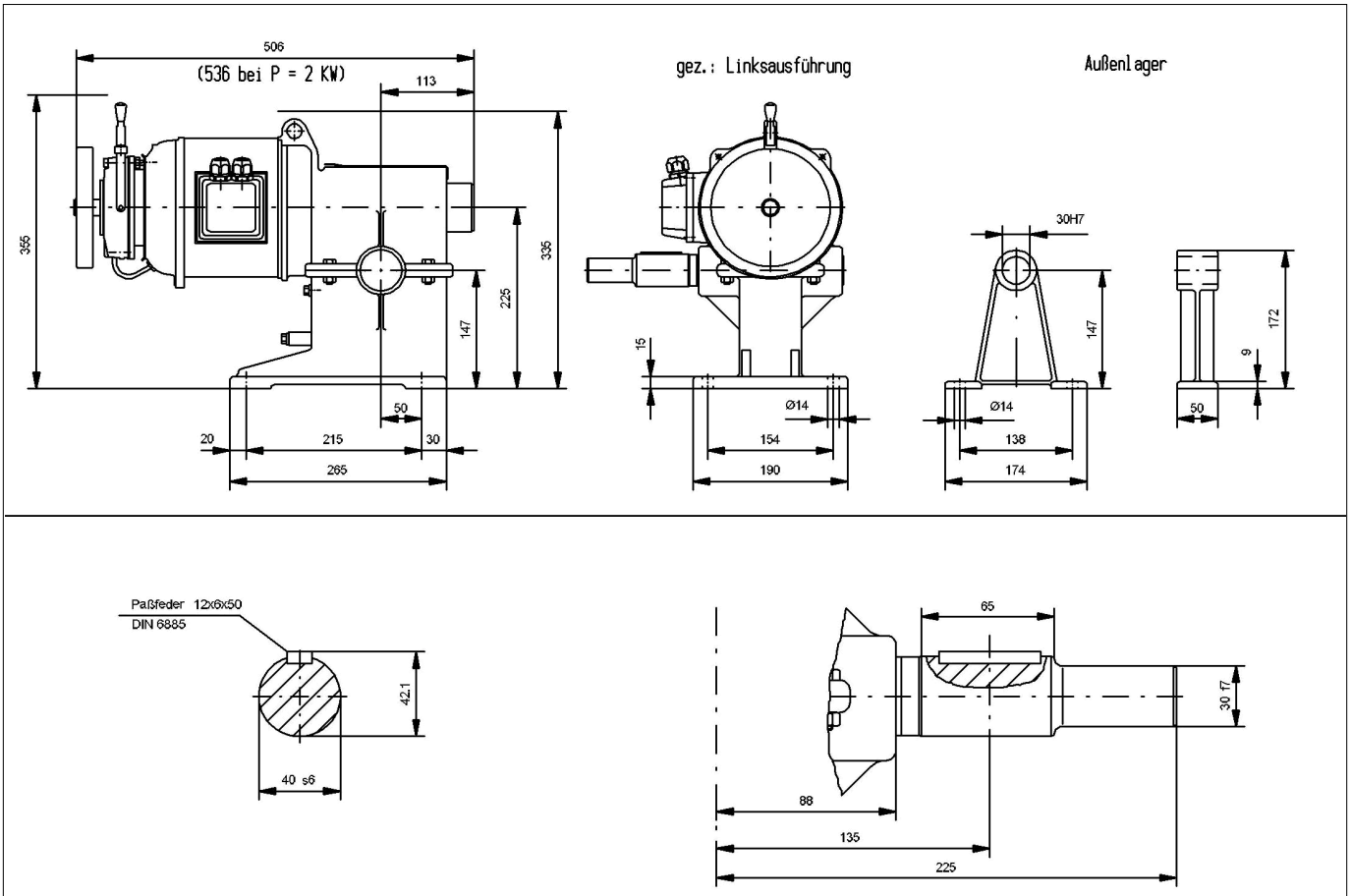

Triebwerk	Schutzart	Getriebe: Übersetzung i	Getriebe: max. zul. Wellenbelastung F [N]	Motor: Leistung P [kW]	Motor: Einschaltdauer [%]	Motor: Drehzahl n [min⁻¹]	Motor: v [m/s] bei Aufhängung 1:1 und Durchmesser D [mm] 200	227,6	260	101,5	Anschlusssp. V / Hz	zul. Schaltungen / h	Bremse
H 8	IP 10	41 : 1	mit Außenlager 9700 ohne Außenlager 3000	1,1	40	1400			0,45		3x400 V / 50 Hz	120	Gleichstrom U = 205 V I = 0,146 A 100 % ED Ms = 16 Nm
				1,47	25	940	0,24	0,27	0,30			60	
				1,47	25	1400		0,45				60	
				2,0	25	1400		0,45		0,18		60	

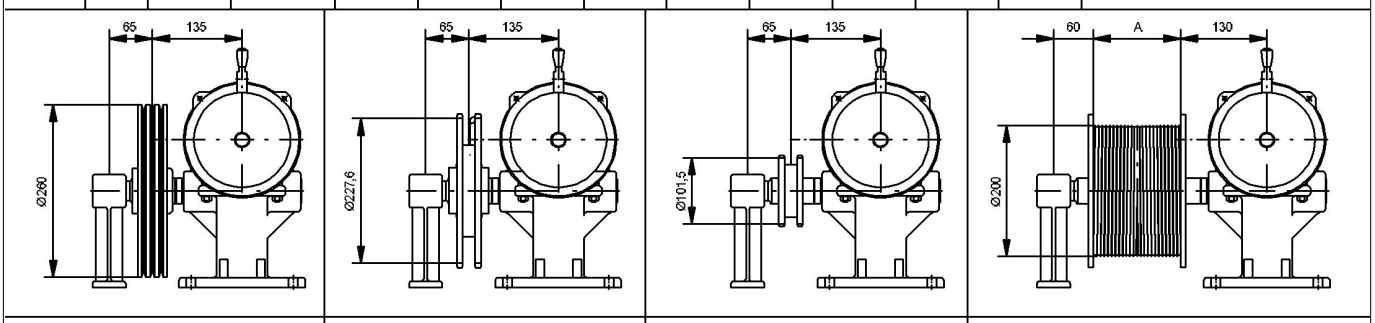

Treibscheibe

Scheiben ø	: 260 mm
Seil ø	: 6,5 mm
Keilrille	: 35°
Flankenhärte	: 50 HRC
Rillenabstand	: 13 mm

Doppelkettenrad

Rad ø	: 227,6 mm
Rollenkette	: 5/8" x 3/8"
DIN	: 8187

Doppelkettenrad

Rad ø	: 101,5 mm
Rollenkette	: 5/8" x 3/8"
DIN	: 8187

Seiltrommel

Trommel ø	: 200 mm
Seil ø	: 5 mm
Ablauf	: vorn

Förderhöhe [m]	A [mm]
5	126
8	176

Aufzugstriebwerk Typ H8
Ausführung nach Zeichnung 5-60008-0049

Lieferumfang:

- Drehstrommotor 400V 50Hz
- Schneckengetriebe, Übersetzung i=41
- Einkreisbremse 205 VDC
- wahlweise Treibscheibe, Kettenrad oder Trommel
- Handrad
- Außenlager

Bei Nachbestellung für Bunse-Aufzüge bitte die Aufzugsnummer (Fabriknummer) angeben.
Bei Nachrüstung in Fremdanlagen bitte Datenblatt ausfüllen und Grundriss vom Maschinenraum mitschicken.
Weitere Ausführungen auf Anfrage.

	Maße	Bestell-Nr.	Preis
Triebwerk H8 links, 1,47 KW, 940 1/min, Seiltrommel ø200/2/ø5		**8-41200-0013**	
Triebwerk H8 rechts, 1,47 KW, 940 1/min, Seiltrommel ø200/2/ø5		**8-41200-0014**	

5-60008-0049 **Massblatt**

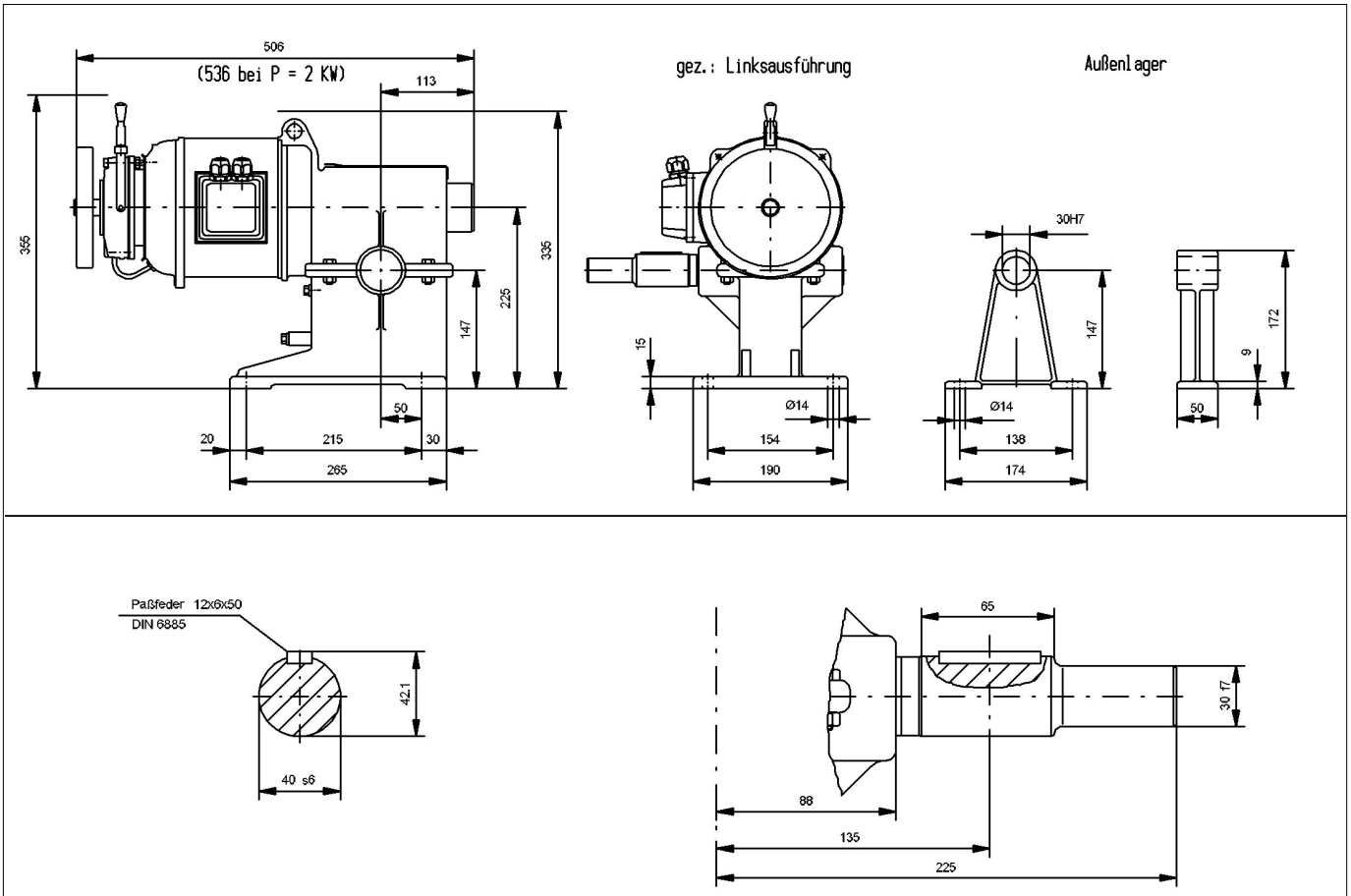

Triebwerk	Schutzart	Getriebe: Übersetzung i	Getriebe: max. zul. Wellenbelastung F [N]	Motor: Leistung P [kW]	Motor: Einschaltdauer [%]	Motor: Drehzahl n [min⁻¹]	Motor: v [m/s] bei Aufhängung 1:1 und Durchmesser D [mm] 200	227,6	260	101,5	Motor: Anschlusssp. V / Hz	Motor: zul. Schaltungen / h	Bremse
H 8	IP 10	41 : 1	mit Außenlager 9700 ohne Außenlager 3000	1,1	40	1400			0,45		3x400 V / 50 Hz	120	Gleichstrom U = 205 V I = 0,146 A 100 % ED Ms = 16 Nm
				1,47	25	940	0,24	0,27	0,30			60	
				1,47	25	1400		0,45				60	
				2,0	25	1400		0,45		0,18		60	

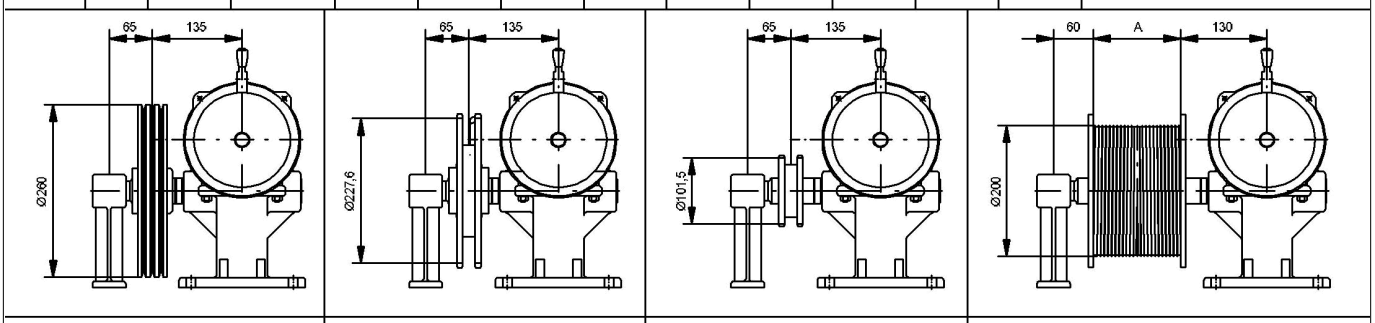

Treibscheibe

Scheiben ø	: 260 mm
Seil ø	: 6,5 mm
Keilrille	: 35°
Flankenhärte	: 50 HRC
Rillenabstand	: 13 mm

Doppelkettenrad

Rad ø	: 227,6 mm
Rollenkette	: 5/8" x 3/8"
DIN	: 8187

Doppelkettenrad

Rad ø	: 101,5 mm
Rollenkette	: 5/8" x 3/8"
DIN	: 8187

Seiltrommel

Trommel ø	: 200 mm
Seil ø	: 5 mm
Ablauf	: vorn

Förderhöhe [m]	A [mm]
5	126
8	176

Preisliste

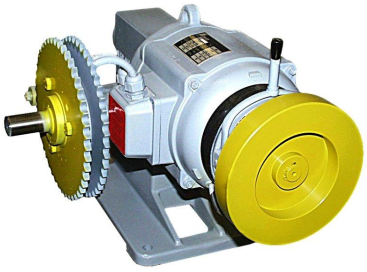

Aufzugstriebwerk Typ H8
Ausführung nach Zeichnung 5-60008-0049

Lieferumfang:

- Drehstrommotor 400V 50Hz
- Schneckengetriebe, Übersetzung i=41
- Einkreisbremse 205 VDC
- wahlweise Treibscheibe, Kettenrad oder Trommel
- Handrad
- Außenlager

Bei Nachbestellung für Bunse-Aufzüge bitte die Aufzugsnummer (Fabriknummer) angeben.
Bei Nachrüstung in Fremdanlagen bitte Datenblatt ausfüllen und Grundriss vom Maschinenraum mitschicken.
Weitere Ausführungen auf Anfrage.

	Maße	Bestell-Nr.	Preis
Triebwerk H8 links, 2,0 KW, 1400 1/min, Doppelkettenrad ø227,6		**8-41200-0011**	
Triebwerk H8 rechts, 2,0 KW, 1400 1/min, Doppelkettenrad ø227,6		**8-41200-0012**	

5-60008-0049 **Massblatt**

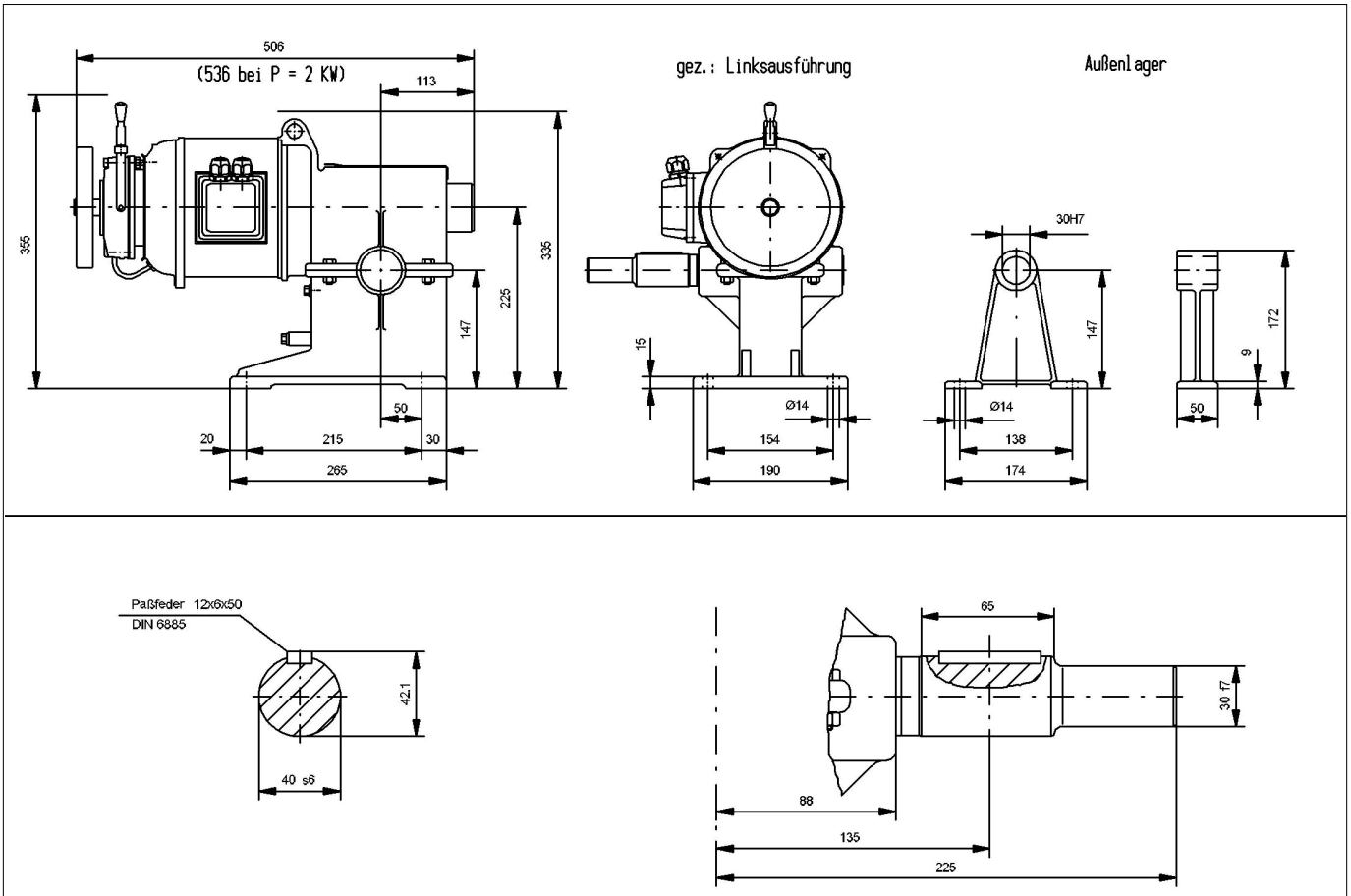

Triebwerk	Schutzart	Getriebe: Übersetzung i	Getriebe: max. zul. Wellenbelastung F [N]	Motor: Leistung P [kW]	Motor: Einschaltdauer [%]	Motor: Drehzahl n [min⁻¹]	Motor: v [m/s] bei Aufhängung 1:1 und Durchmesser D [mm] 200	227,6	260	101,5	Motor: Anschlusssp. V / Hz	Motor: zul. Schaltungen / h	Bremse
H 8	IP 10	41 : 1	mit Außenlager 9700 ohne Außenlager 3000	1,1	40	1400			0,45		3x400 V / 50 Hz	120	Gleichstrom U = 205 V I = 0,146 A 100 % ED Ms = 16 Nm
				1,47	25	940	0,24	0,27	0,30			60	
				1,47	25	1400		0,45				60	
				2,0	25	1400		0,45		0,18		60	

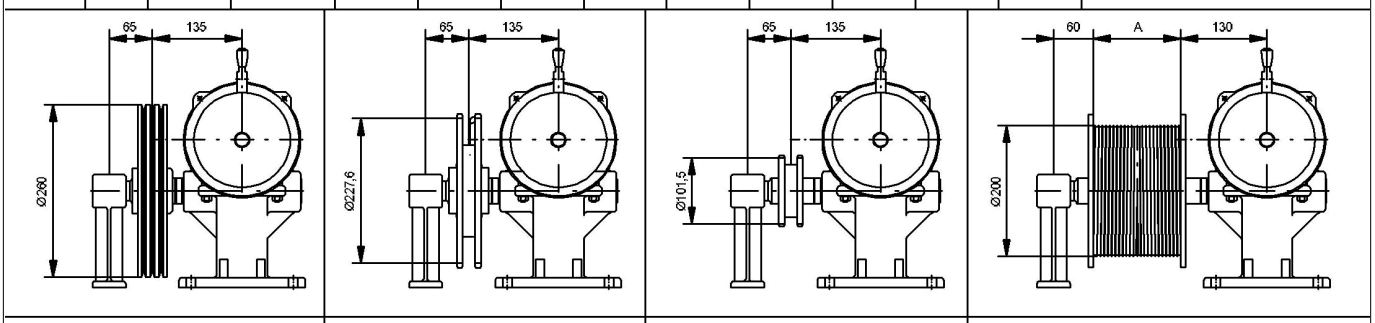

Treibscheibe

Scheiben ø	: 260 mm
Seil ø	: 6,5 mm
Keilrille	: 35°
Flankenhärte	: 50 HRC
Rillenabstand	: 13 mm

Doppelkettenrad

Rad ø	: 227,6 mm
Rollenkette	: 5/8" x 3/8"
DIN	: 8187

Doppelkettenrad

Rad ø	: 101,5 mm
Rollenkette	: 5/8" x 3/8"
DIN	: 8187

Seiltrommel

Trommel ø	: 200 mm
Seil ø	: 5 mm
Ablauf	: vorn

Förderhöhe [m]	A [mm]
5	126
8	176

Zubehörpreisliste

		Bestell-Nr.	Preis in €
	Einkreis-Motorbremse kompl. Größe 10 für Triebwerk H8	**8-41230-0001**	
	Bremsscheibe für Einkreis-Motor- bremse Gr.10	**8-41230-0003**	
	Nabe f.Bremsscheibe Einkreis-Motor- bremse Gr.10	**8-41230-0005**	
	Handlüftung kpl. für Einkreis-Motorbremse Gr.10 bestehend aus Bügel und Handlüfthebel	**8-41230-0007**	
	Handlüfthebel für Einkreis-Motor- bremse Gr.10	**8-41230-0008**	

Zubehörpreisliste

		Bestell-Nr.	Preis in €
	Bremsmagnet kpl. 180V 0,45A 40%ED	**8-41230-0100**	
	Satz Bremsbacken mit Schenkelfeder	**8-41230-0106**	
	Treibscheibenkranz ø 260 / 3 / ø 6,5 35° gehärtet, RA 13 mm	**8-41970-0001**	
	Treibscheibenkranz ø 260 / 5 / ø 6,5 35° gehärtet	**8-41970-0004**	
	Treibscheibenkranz ø 320 / 4 / ø 8 40° gehärtet	**8-41970-0008**	

Zubehörpreisliste

		Bestell-Nr.	Preis in €
	Treibscheibenkranz ø260/2/ø5,0-6,5 35°gehärtet	**8-41970-0010**	

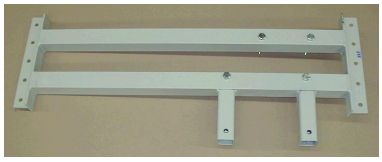

Triebwerksträger für Triebwerk H8
Ausführung nach Zeichnung 5-60008- 0043
oder 5-60008-0044 für Umlenkrolle

Ausführung:

- wahlweise ohne Umlenkrolle
  oder vorbereitet für Umlenkrolle

Bei Nachbestellung für Bunse-Aufzüge bitte die Aufzugsnummer (Fabriknummer) angeben.
Bei Nachrüstung in Fremdanlagen bitte Maßblatt ausfüllen und Grundriss vom Maschinenraum mitschicken.
Preis für Umlenkrollen auf Anfrage.
Weitere Ausführungen auf Anfrage.

	Maße	Bestell-Nr.	Preis
Triebwerksträger für Triebwerk H8 ohne U-Rolle		**8-42000-0003**	
Triebwerksträger für Triebwerk H8 für U-Rolle		**8-42000-0013**	

5-60008-0043

Massblatt

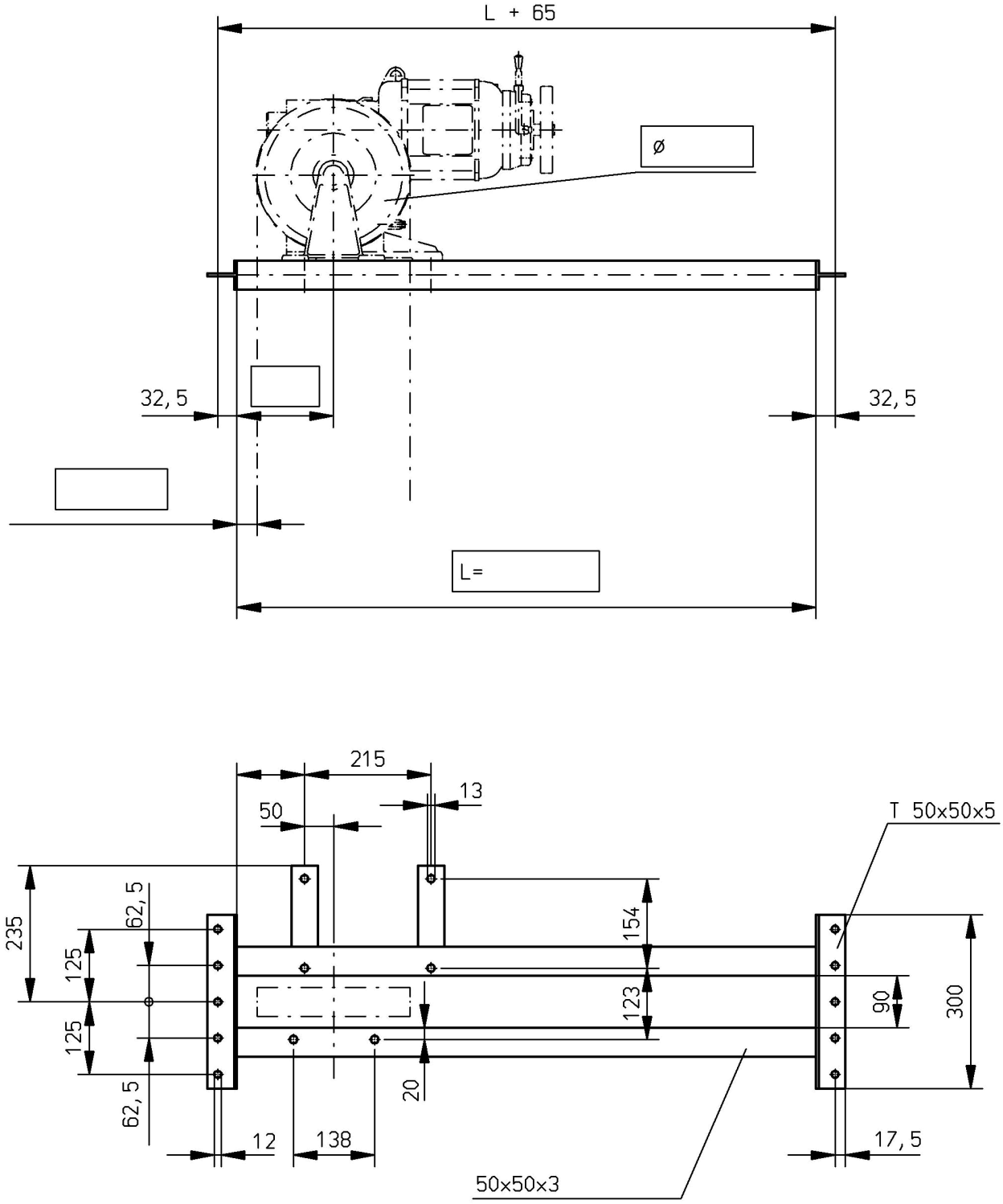

gezeichnet für Triebwerk H8, Linksausführung

Umrandete Maße bitte eintragen !

Zubehörpreisliste

		Bestell-Nr.	Preis in €
	Stufenanlegeleiter bis 8 Stufen	**8-46000-1011**	
	Stufenanlegeleiter bis 13 Stufen	**8-46000-1012**	

Zubehörpreisliste

		Bestell-Nr.	Preis in €
	Tragseil ø 5,0 mm m lang	**8-23000-1003**	
	Tragseil ø 6,5 mm m lang	**8-23000-1005**	
	Tragseil ø 8,0 mm m lang	**8-23000-1006**	
	Rollenkette 5/8" x 3/8" mit Kettenschloß, je m lang	**8-23000-1013**	
	Seilaufhängung kpl. für Fahrkorb Seil D = 5,0 - 6,5 mm mit Seilklemme	**8-27000-1078**	

Zubehörpreisliste

		Bestell-Nr.	Preis in €
	Seilaufhängung kpl. für Fahrkorb Seil D = 8,0 mm mit Seilklemme	**8-27000-1079**	
	Seilaufhängung kpl. für Gegengewicht Seil D = 5,0 - 6,5 mm mit Seilklemmen	**8-32000-1006**	
	Seilaufhängung für Gegengewicht kpl. Seil D= 8,0 mm mit Seilklemme	**8-32000-1007**	
	Seilklemme für Seil D=5,0mm	**8-32000-1008**	
	Seilklemme für Seil D=6,5mm	**8-32000-1009**	

Zubehörpreisliste

		Bestell-Nr.	Preis in €
	Seilklemme für Seil D=8,0mm	**8-32000-1010**	

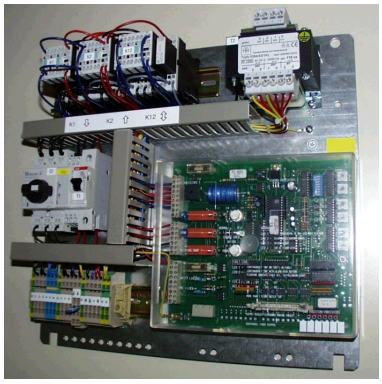

Steuertafel
Schützsteuerung mit elektronischem Kommandoteil für Kleingüteraufzüge ohne Fangvorrichtung

Ausführung:

- für Anschlussspannung 230/400V 50Hz mit Neutralleiter
- Steuerspannung 24V
- nach EN81-3

Bei Nachbestellung für Bunse-Aufzüge bitte die Aufzugsnummer (Fabriknummer) angeben.
Bei Nachrüstung in Fremdanlagen bitte Datenblatt ausfüllen und Anlagezeichnung mitschicken.
Lieferung nur in Verbindung mit Bunse Schachtinstallation
Weitere Ausführungen auf Anfrage.

	Maße	Bestell-Nr.	Preis
Steuertafel für 2 Haltestellen auf Brüstung		**8-80000-0091**	
Steuertafel für 3 Haltestellen auf Brüstung		**8-80000-0101**	

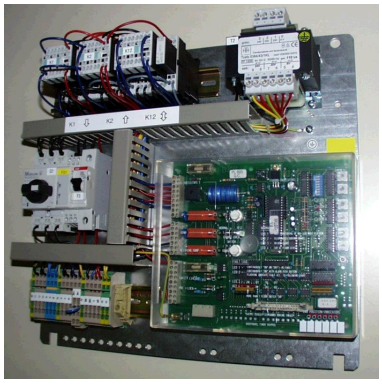

Steuertafel
Schützsteuerung mit elektronischem Kommandoteil für Kleingüteraufzüge ohne Fangvorrichtung

Ausführung:

- für Anschlussspannung 230/400V 50Hz mit Neutralleiter
- Steuerspannung 24V
- nach EN81-3

Bei Nachbestellung für Bunse-Aufzüge bitte die Aufzugsnummer (Fabriknummer) angeben.
Bei Nachrüstung in Fremdanlagen bitte Datenblatt ausfüllen und Anlagezeichnung mitschicken.
Lieferung nur in Verbindung mit Bunse Schachtinstallation
Weitere Ausführungen auf Anfrage.

	Maße	Bestell-Nr.	Preis
Steuertafel für 2 Haltestellen bodengleich		**8-80000-0211**	
Steuertafel für 3 Haltestellen bodengleich		**8-80000-0221**	

Zubehörpreisliste

		Bestell-Nr.	Preis in €
	Glasrohrsicherung 2,0A/230V	**8-80000-1053**	
	Relais Typ 56.32; 230VAC 2 Wechsler	**8-80000-1065**	
	Relais Typ 55.34, 230VAC 4 Wechsler	**8-80000-1066**	
	Relais Typ 56.32, 24VAC 2 Wechsler	**8-80000-1067**	
	Relais Typ 55.34, 24VAC 4 Wechsler	**8-80000-1068**	

Zubehörpreisliste

		Bestell-Nr.	Preis in €
	Relais Typ 56.32; 24VDC 2 Wechsler	**8-80000-1069**	
	Relais Typ 55.34; 24VDC 4 Wechsler	**8-80000-1070**	
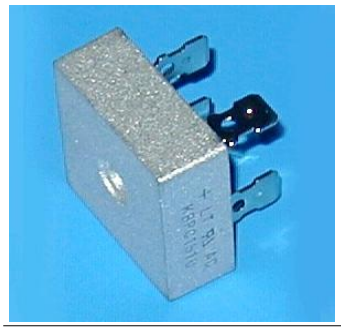	**Gleichrichter Typ: KBPC 1510**	**8-80000-1202**	
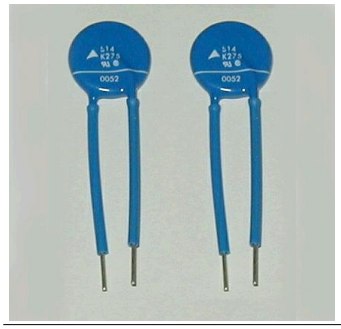	**Satz Varistoren Typ:SIOV-S14K275**	**8-80000-1203**	
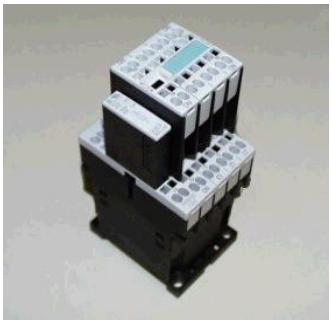	**Hauptschütz Fa. Siemens, 2 AB 02** mit Hilfskontaktblock 2 FA 40 für Steuerspannung 24V /AC	**8-80000-1225**	

Zubehörpreisliste

		Bestell-Nr.	Preis in €
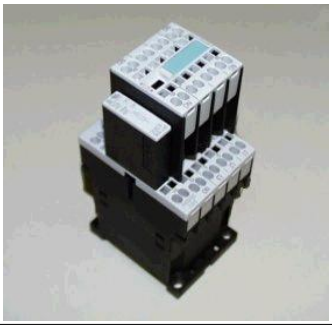	**Hauptschütz Fa. Siemens, 2 AP 02** mit Hilfskontaktblock 2 FA 40 für Steuerspannung 230V /AC	**8-80000-1235**	
	Transformatoren auf Anfrage Bitte geben Sie die Aufzugsnummer (Fabriknummer) an.	**8-80000-9999**	

Schachtinstallation für Kleingüteraufzüge ohne Fangvorrichtung

Lieferumfang:

- Steigleitung bestehend aus:
  - Steuerleitung + Sicherheitsleitung, Längen nach Anlagezeichnung
  - Etagenabzeigkästen
- Magnetschalter als Etagenschalter mit Anschlusskabel 1,1 m lang und Halter
- 2 Stück Schaltmagnete mit Grundblech
- Notbremsschalter in der Schachtgrube mit Anschlusskabel 2,0 m lang und Halter

Lieferung ohne Fahrkorbinstallation und Hängekabel.
Mehrpreis für Notbremsschalter auf dem Fahrkorbdach auf Anfrage.
Lieferung nur in Verbindung mit Bunse Steuertafel.
Weitere Ausführungen auf Anfrage.

	Maße	Bestell-Nr.	Preis
Schacht-Installation für 2 Hst. Brüstung, nach Stückliste Förderhöhe <= 3000 mm		**8-81000-0001**	
Schacht-Installation für 3 Hst. Brüstung, nach Stückliste Förderhöhe <= 6000 mm		**8-81000-0002**	
Förderhöhenkorrektur für Schacht- Installation; Beladung auf Brüstung pro 1,0m		**8-81000-0007**	

Schachtinstallation für Kleingüteraufzüge ohne Fangvorrichtung

Lieferumfang:

- Steigleitung bestehend aus:
  - Steuerleitung + Sicherheitsleitung, Längen nach Anlagezeichnung
  - Etagenabzeigkästen
- Magnetschalter als Etagenschalter mit Anschlusskabel 1,1 m lang und Halter
- 2 Stück Schaltmagnete mit Grundblech
- Notbremsschalter in der Schachtgrube mit Anschlusskabel 2,0 m lang und Halter

Lieferung ohne Fahrkorbinstallation und Hängekabel.
Mehrpreis für Notbremsschalter auf dem Fahrkorbdach auf Anfrage.
Lieferung nur in Verbindung mit Bunse Steuertafel.
Weitere Ausführungen auf Anfrage.

	Maße	Bestell-Nr.	Preis
Schacht-Installation für 2 Hst. bodengleich, nach Stückliste Förderhöhe <= 3000 mm		**8-81000-0011**	
Schacht-Installation für 3 Hst. bodengleich, nach Stückliste Förderhöhe <= 6000 mm		**8-81000-0012**	
Förderhöhenkorrektur für Schacht- Installation, Beladung bodengleich pro 1,0m		**8-81000-0017**	

Zubehörpreisliste

		Bestell-Nr.	Preis in €
	Magnetschalter als Etagenschalter Typ MKS 130.1 mit Stecker	**8-81000-0121**	
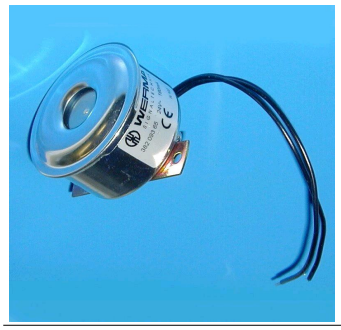	**Summer E/24V AC** (alte Steuerung)	**8-81000-1003**	
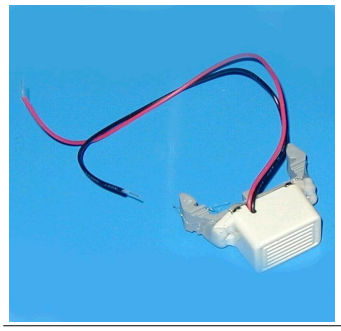	**Miniatur - Summer Typ EMS 24** auf Haltebock für Tragschiene	**8-81000-1005**	
	PIEZO - Summer, Typ AC 300.36 12 - 36V AC/DC 92dB	**8-81000-1006**	
	Magnetschalter als Etagenschalter Typ MKS 100.1 HKL Sensoren	**8-81000-1021**	

Zubehörpreisliste

		Bestell-Nr.	Preis in €
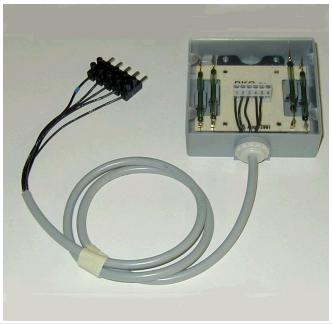	**Magnetschalter als Etagenschalter** Typ MKS 100.1 HKL Sensoren mit Anschlußkabel	**8-81000-1022**	
	Hängekabel 7 x 1,0 mm², rund, pro 1m	**8-81000-1049**	
	Hängekabel 5 x 1,0 mm², rund, je m	**8-81000-1052**	

Preisliste

Außen-Druckknopftafel für 2 – 5 Haltestellen
Fabr. Schlegel Typ CTL rund, nach Zeichnung 5-60008-0052

Lieferumfang:

- 1 Anholtaster kombiniert mit Standortanzeige, grün
- Sendetaster kombiniert mit Standortanzeige nach Anzahl der Haltestellen, weiß
- Besetztlicht kombiniert mit Klingelknopf, rot
- DK-Platte in Edelstahl 1.4016 gebürstet
- Gravurplatte Aluminium, ungraviert
- Anschlusskabel 3,3 m lang

Weitere Ausführungen auf Anfrage.

	Maße	Bestell-Nr.	Preis
Außen-Druckknopftafel für 2 Hst. Fabr. Schlegel Typ CTL GAK 3,3 m lang		**8-82000-0701**	
Außen-Druckknopftafel für 3 Hst. Fabr. Schlegel Typ CTL GAK 3,3 m lang		**8-82000-0702**	
Außen-Druckknopftafel für 4 Hst. Fabr. Schlegel Typ CTL GAK 3,3 m lang		**8-82000-0703**	
Außen-Druckknopftafel für 5 Hst. Fabr. Schlegel Typ CTL GAK 3,3 m lang		**8-82000-0704**	

5-60008-0052 **Massblatt**

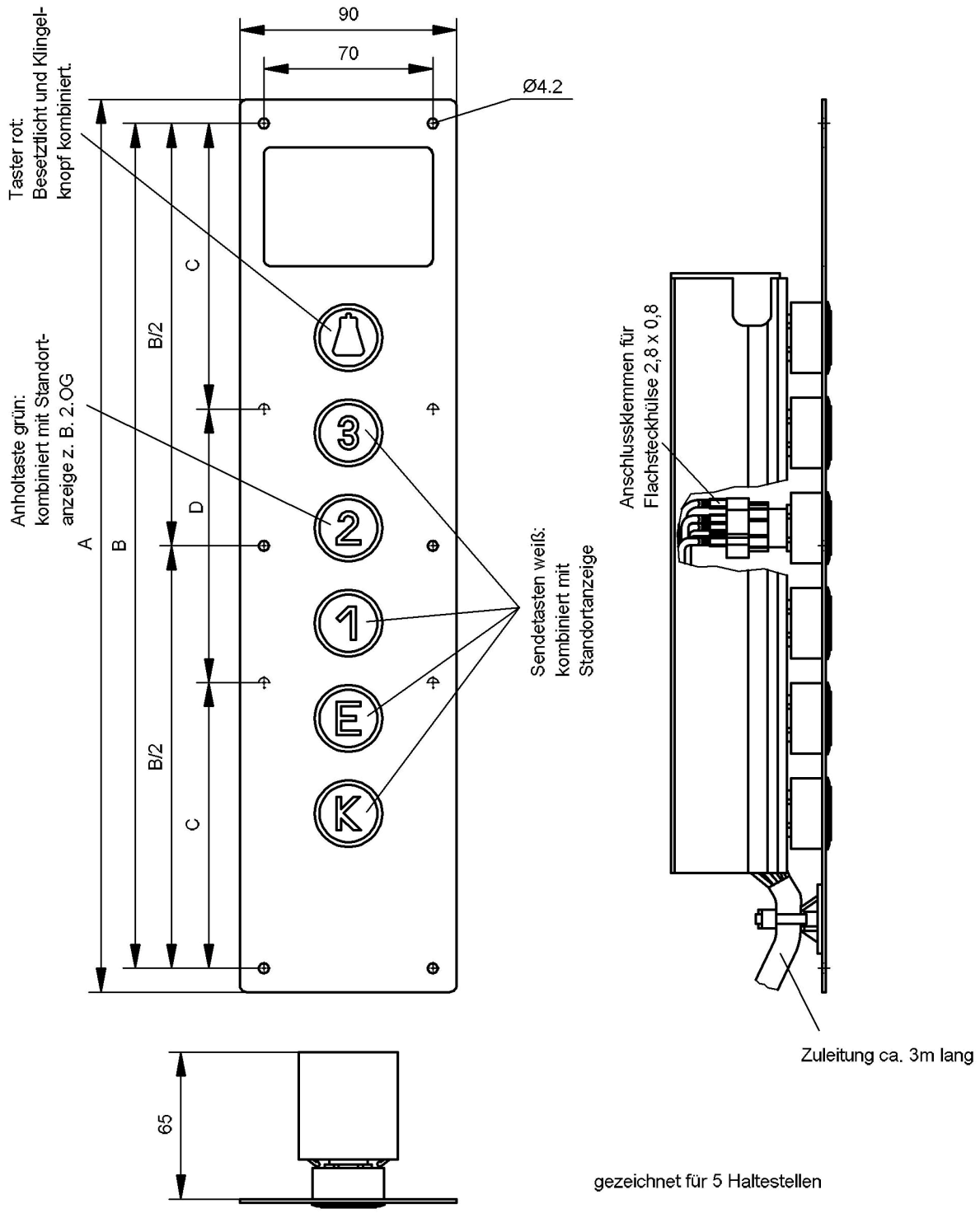

gezeichnet für 5 Haltestellen

	Größe 1			
Haltestellen	2	3	4	5
DK-Elemente	3	4	5	6
Maß A	375	375	375	375
Maß B	355	355	355	355
Maß C	/	/	/	/
Maß D	/	/	/	/

Zubehörpreisliste

		Bestell-Nr.	Preis in €
	Drucktaster mit transparenter Kappe und Beleuchtung, Fabr. Schlegel (runde Ausführung) Typ: CTL	**8-82000-1608**	
	Drucktaster mit roter Kappe und Beleuchtung, Fabr. Schlegel (runde Ausführung) Typ: CTL	**8-82000-1609**	
	Drucktaster mit grüner Kappe und Beleuchtung, Fabr. Schlegel (runde Ausführung) Typ: CTL	**8-82000-1610**	
	Schrifteinlage für Schlegel-Elemente Typ: CTL, Bezeichnung:	**8-82000-1617**	
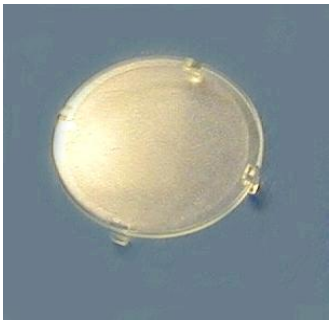	**Kappe, transparent für Schlegel-** taster Typ: CTL	**8-82000-1619**	

Zubehörpreisliste

		Bestell-Nr.	Preis in €
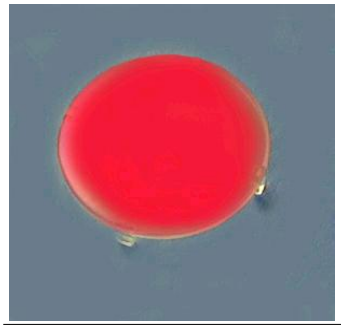	**Kappe, rot, für Schlegeltaster** Typ: CTL	**8-82000-1620**	
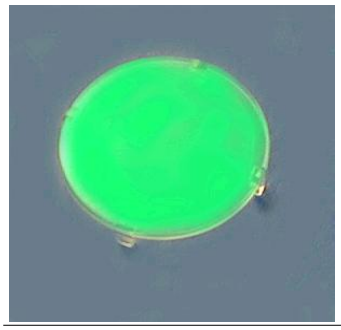	**Kappe, grün, für Schlegeltaster** Typ: CTL	**8-82000-1621**	
	Lampenzieher Typ: LZ 4; Fa.Schlegel Typ CTL	**8-82000-1622**	

Preisliste

Außen-Druckknopftafel für 2 – 5 Haltestellen
Fabr. Schlegel Typ ATL nach Zeichnung 5-60008-0057

Lieferumfang:

- 1 Anholtaster kombiniert mit Standortanzeige, grün
- Sendetaster kombiniert mit Standortanzeige nach Anzahl der Haltestellen, weiß
- Besetztlicht kombiniert mit Klingelknopf, rot
- DK-Platte in Edelstahl 1.4016 gebürstet
- Anschlusskabel 3,3 m lang

Weitere Ausführungen auf Anfrage.

	Maße	Bestell-Nr.	Preis
Außen-Druckknopftafel für 2 Hst. Fabr. Schlegel Typ ATL GAK 3,3 m lang		**8-82000-0301**	
Außen-Druckknopftafel für 3 Hst. Fabr. Schlegel Typ ATL GAK 3,3 m lang		**8-82000-0302**	
Außen-Druckknopftafel für 4 Hst. Fabr. Schlegel Typ ATL GAK 3,3 m lang		**8-82000-0303**	
Außen-Druckknopftafel für 5 Hst. Fabr. Schlegel Typ ATL GAK 3,3 m lang		**8-82000-0304**	

5-60008-0057 **Massblatt**

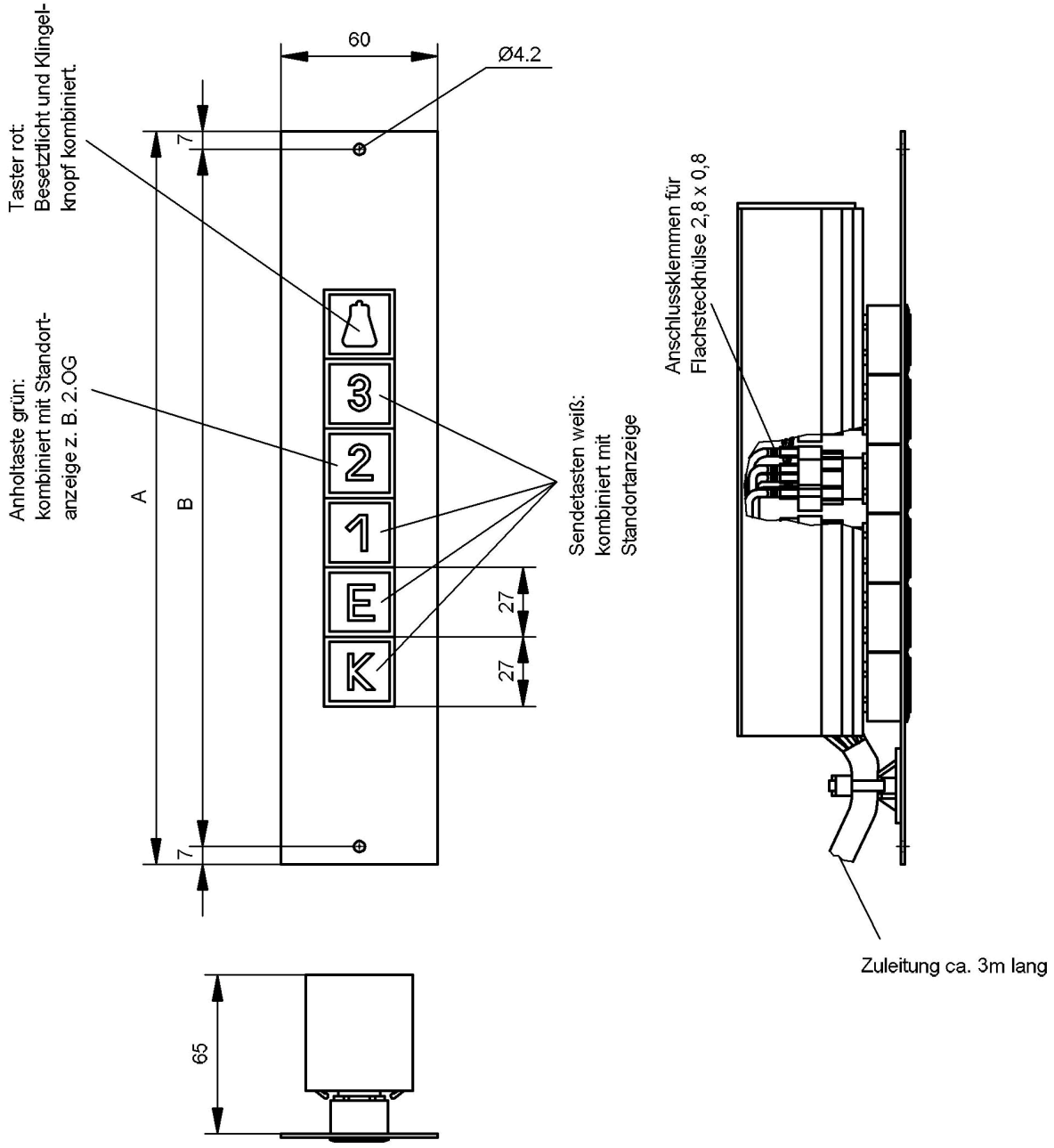

gezeichnet für 5 Haltestellen

Tafel	Größe1			
Haltestellen	2	3	4	5
DK-Elemente	3	4	5	6
Maß A	285	285	285	285
Maß B	271	271	271	271

Zubehörpreisliste

		Bestell-Nr.	Preis in €
	Drucktaster mit transparenter Kappe und Beleuchtung, Fabr. Schlegel, Typ: ATL	**8-82000-1301**	
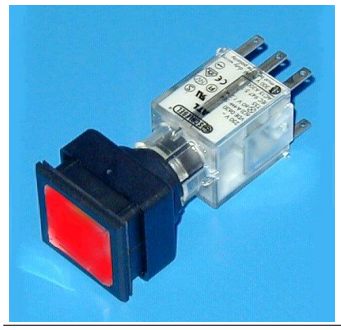	**Drucktaster mit roter Kappe** und Beleuchtung, Fabr. Schlegel, Typ: ATL	**8-82000-1302**	
	Drucktaster mit grüner Kappe und Beleuchtung, Fabr. Schlegel, Typ: ATL	**8-82000-1303**	
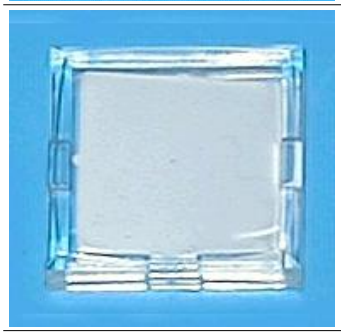	**Kappe, transparent, für Schlegel-** taster Typ: ATL	**8-82000-1311**	
	Kappe, rot, für Schlegeltaster Typ: ATL	**8-82000-1312**	

Zubehörpreisliste

		Bestell-Nr.	Preis in €
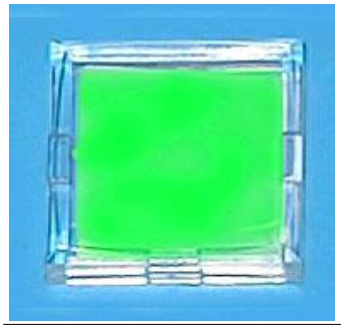	**Kappe, grün, für Schlegeltaster** Typ: ATL	**8-82000-1313**	
	Schrifteinlage für Schlegel-Elemente Typ: ATL, Bezeichnung:	**8-82000-1316**	
	Lampenzieher Typ:LZ 5; Fa.Schlegel	**8-82000-1319**	
	Leuchtdiode weiß, Typ: T5,5K 24 - 28V, mit Schutzdiode (VPE = 5 Stück) inkl. Lampenzieher LZ4 und Montagehinweis	**8-82000-1322**	

Preisliste

Außen-Druckknopftafel für 2 – 5 Haltestellen
Fabr. Schlegel Typ BTL, Rafi-Ersatz, nach Zeichnung 5-60008-0051

Lieferumfang:

- Besetztlicht, rot
- Hier – Licht, grün
- Anhol - Sendetaster nach Anzahl der Haltestellen, weiß
- Klingeltaster, weiß
- DK-Platte in Edelstahl 1.4016 gebürstet
- Anschlusskabel 3,3 m lang

Weitere Ausführungen auf Anfrage.

	Maße	Bestell-Nr.	Preis
Außen-Druckknopftafel für 2 Hst. Fabr. Schlegel Typ BTL (Rafi-Ersatz) GAK 3,3 m lang		**8-82000-0601**	
Außen-Druckknopftafel für 3 Hst. Fabr. Schlegel Typ BTL (Rafi-Ersatz) GAK 3,3 m lang		**8-82000-0602**	
Außen-Druckknopftafel für 4 Hst. Fabr. Schlegel Typ BTL (Rafi-Ersatz) GAK 3,3 m lang		**8-82000-0603**	
Außen-Druckknopftafel für 5 Hst. Fabr. Schlegel Typ BTL (Rafi-Ersatz) GAK 3,3 m lang		**8-82000-0604**	

5-60008-0051

Massblatt

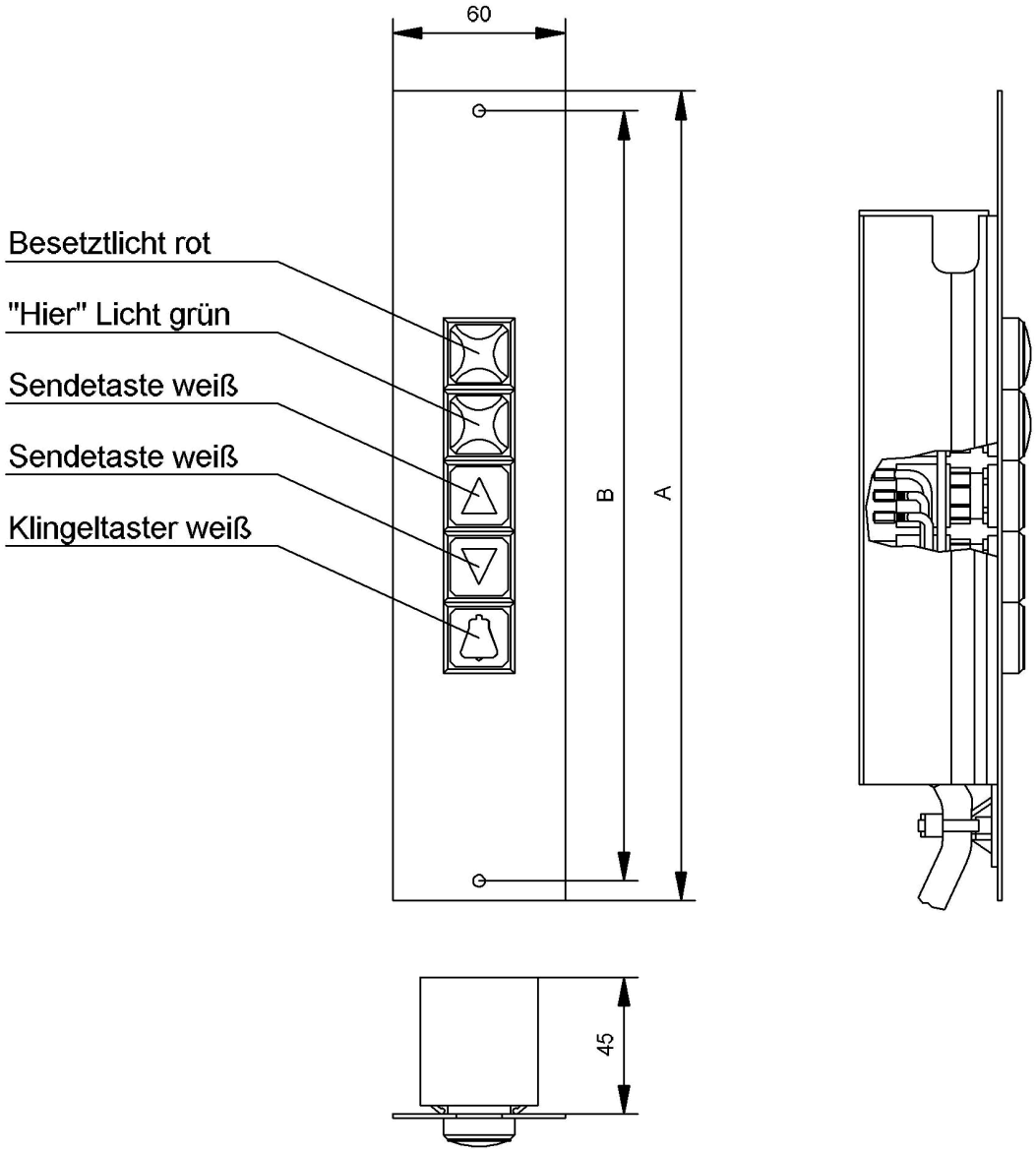

gezeichnet für 2 Haltestellen

Tafel	Größe1		Größe2	
Haltestellen	2	3	4	5
DK-Elemente	5	6	7	8
Maß A	285	285	360	360
Maß B	271	271	346	346

Zubehörpreisliste

		Bestell-Nr.	Preis in €
	Lampenzieher Typ:LZ 5; Fa.Schlegel	**8-82000-1319**	
	Drucktaster mit transparenter Kappe und Beleuchtung, Fabr. Schlegel (Kurztaster) Typ: BTL	**8-82000-1605**	
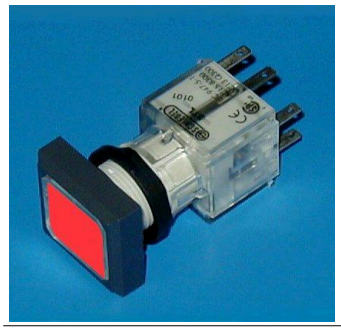	**Drucktaster mit roter Kappe** und Beleuchtung, Fabr. Schlegel (Kurztaster) Typ: BTL	**8-82000-1606**	
	Drucktaster mit grüner Kappe und Beleuchtung, Fabr. Schlegel (Kurztaster) Typ: BTL	**8-82000-1607**	
	Schrifteinlage für Schlegel-Elemente Typ: BTL, Bezeichnung:	**8-82000-1616**	